A-Koi Fachhandel für Koi & Teichzubehör
Donaustraße 106, 3400 Klosterneuburg
office@a-koi.at | www.A-Koi.at

PVC ÜBERGANGSMUFFE Ø 50X63X1 1/2" AG

Gewinde - Klebeverbindung

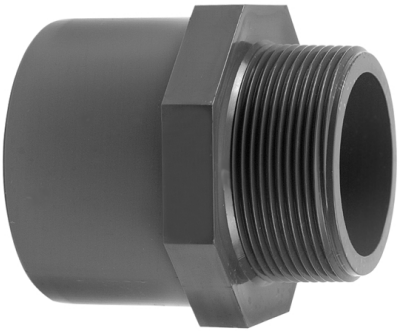

Artikelnummer: AB116
Preis: € 2,30

ADDITIONAL INFORMATION

Gewicht	0,2000 kg

PVC Übergangsmuffe Ø 50 x 63 x 1½" AG

Gewinde - Klebeverbindung

Andere Größen auf Anfrage!

Daten:
Klebeanschluss (innen/außen): Ø 50/63 mm
Gewindeanschluss: 1½" AG
Druck: bis 16 ATÜ
Gewinde - Klebeverbindung

ADDITIONAL INFORMATION

Gewicht	0,2000 kg