Oase
LIVING WATER

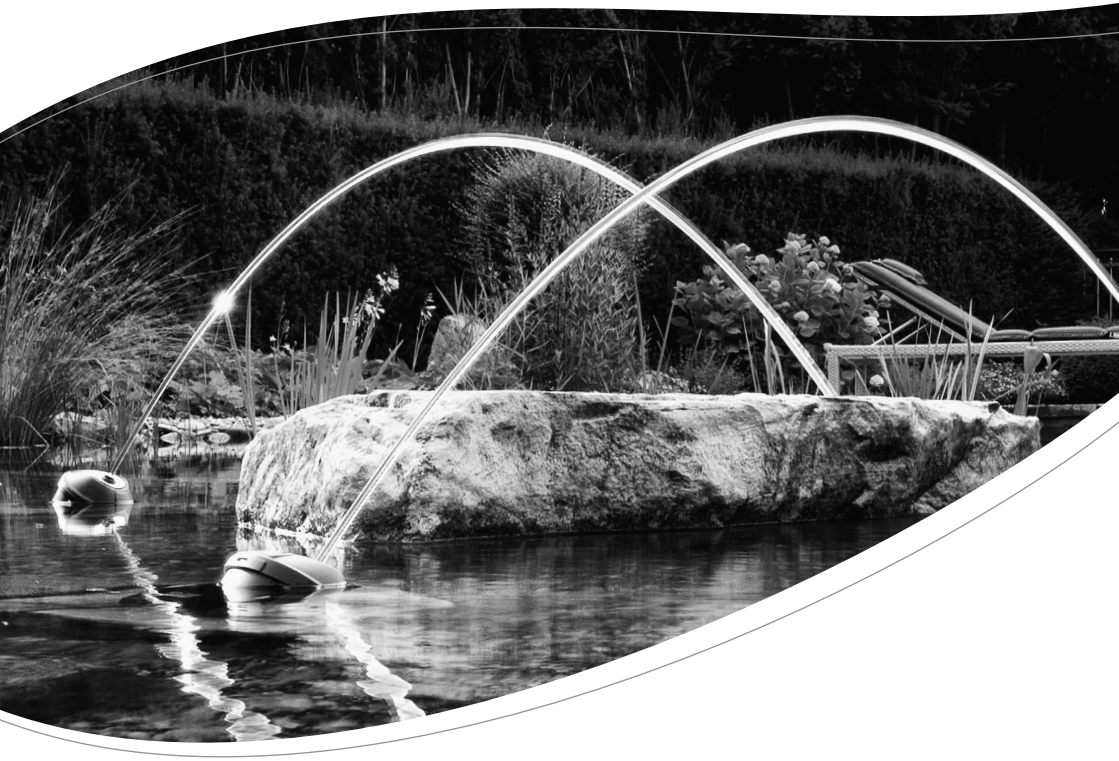

Water Jet Lightning

DE Gebrauchsanleitung
EN Operating instructions
FR Notice d'emploi
NL Gebruiksaanwijzing
ES Instrucciones de uso
PT Instruções de uso
IT Istruzioni d'uso
DA Brugsanvisning
NO Bruksanvisning
SV Bruksanvisning
FI Käyttöohje
HU Használati útmutató
PL Instrukcja użytkowania
CS Návod k použití
SK Návod na použitie
SL Navodila za uporabo
HR Uputa o upotrebi
RO Instrucțiuni de folosință
BG Упътване за употреба
UK Посібник з експлуатації
RU Руководство по эксплуатации
CN 使用说明书



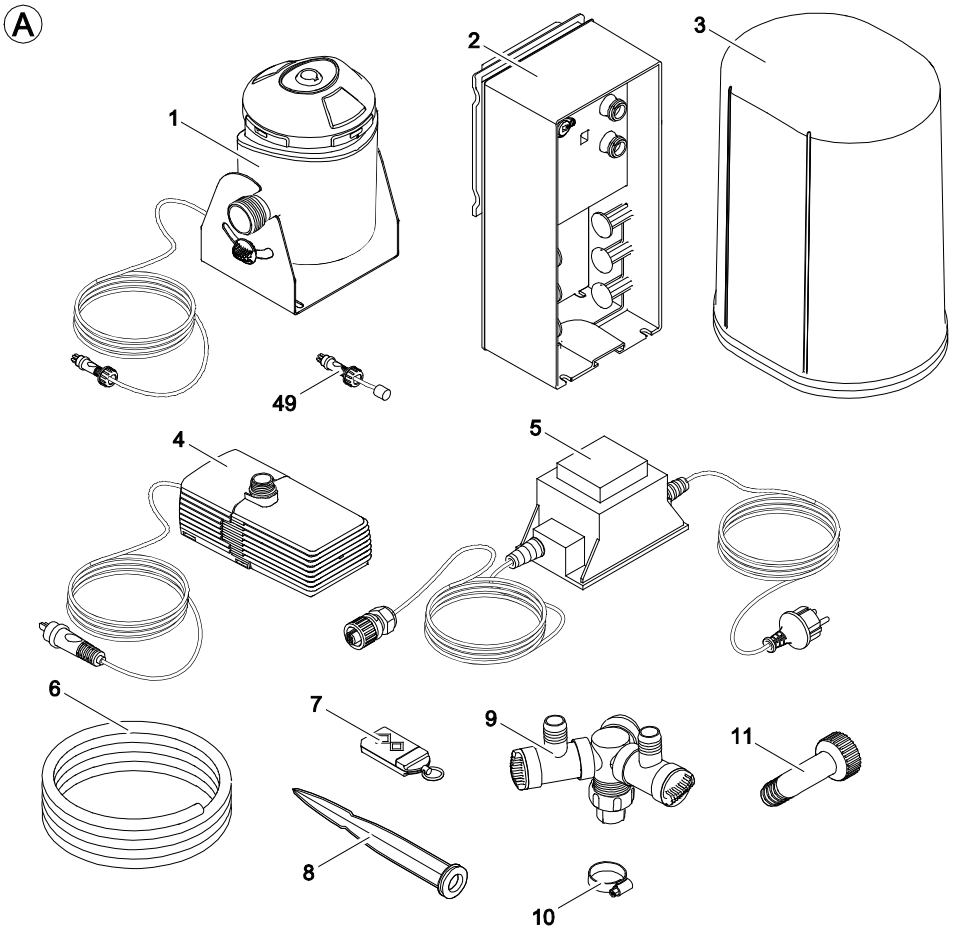
A
1
2
3
49
4
5
6
7
8
9
10
11

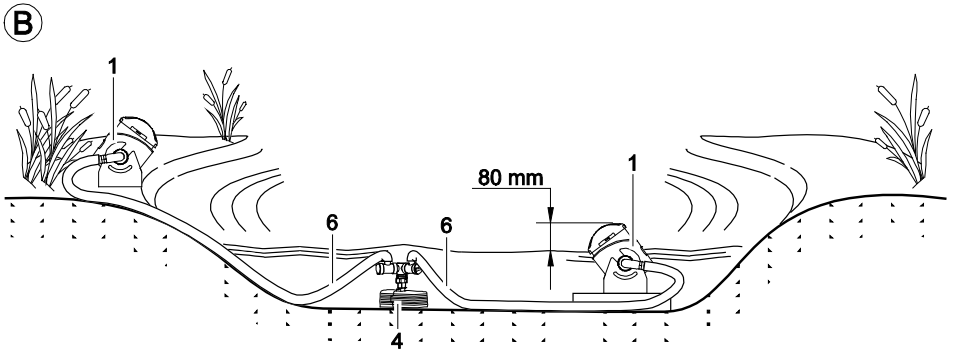
B
1
80 mm
1
6
6
4

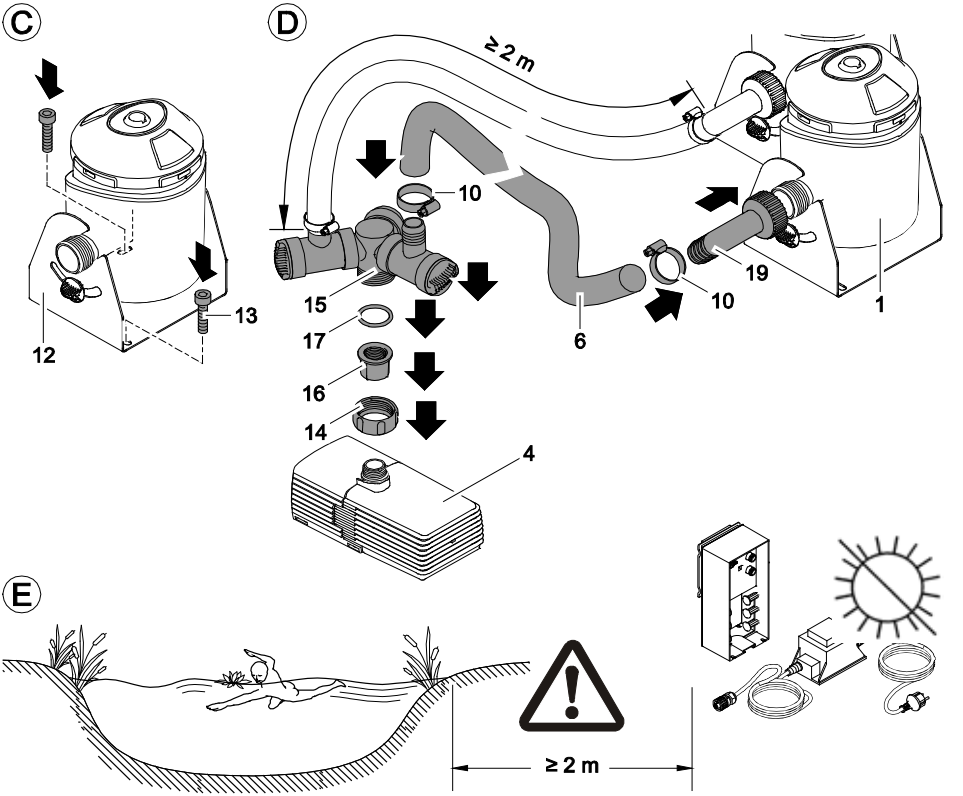
C
12
13
D
≥ 2 m
10
15
17
16
14
4
6
10
19
1
E
≥ 2 m
F
2
8
G
2
100 mm
78 mm
6 mm
4×
21
22

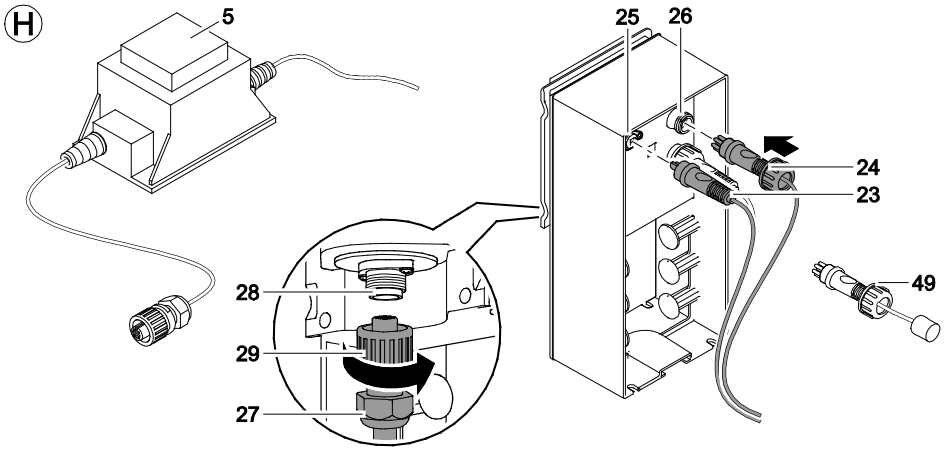
H
5
25
26
24
23
49
28
29
27

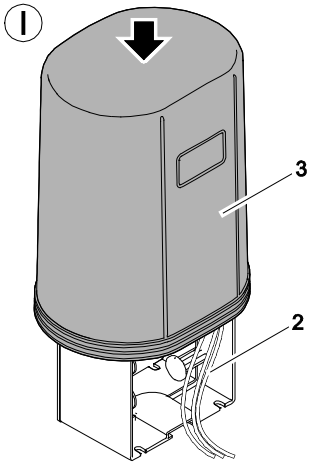
I
3
2

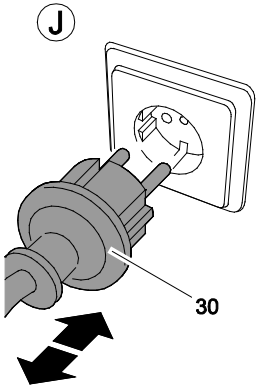
J
30

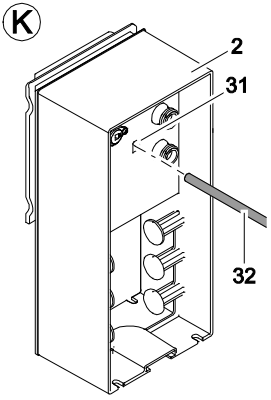
K
2
31
32

Ⓛ

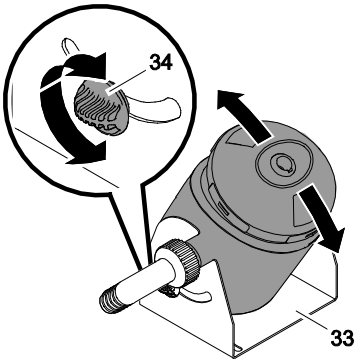
34
33

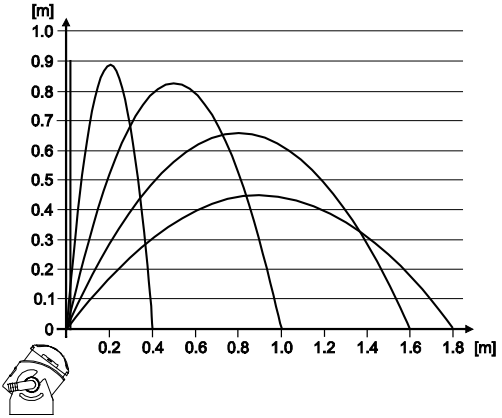
[m]
1.0
0.9
0.8
0.7
0.6
0.5
0.4
0.3
0.2
0.1
0
0.2
0.4
0.6
0.8
1.0
1.2
1.4
1.6
1.8
[m]

Ⓜ

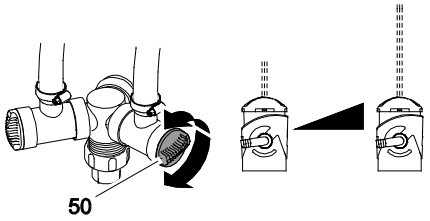
50

Ⓝ

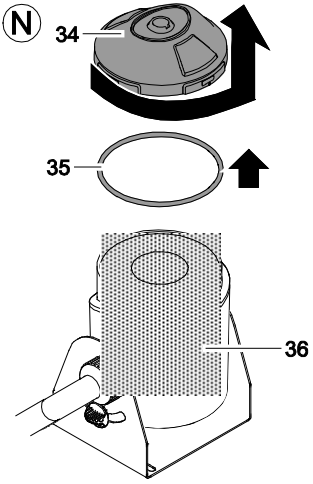
34
35
36

Ⓞ

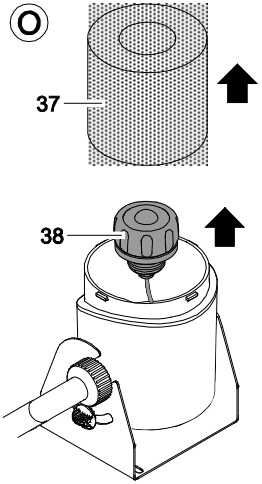
37
38

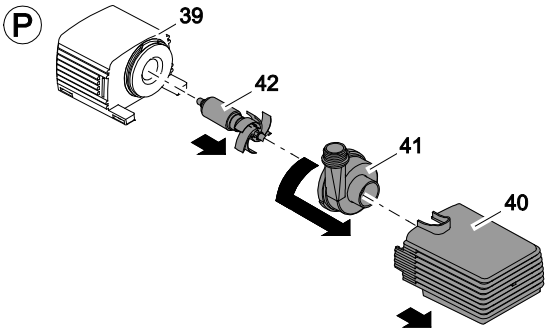
P
39
42
41
40

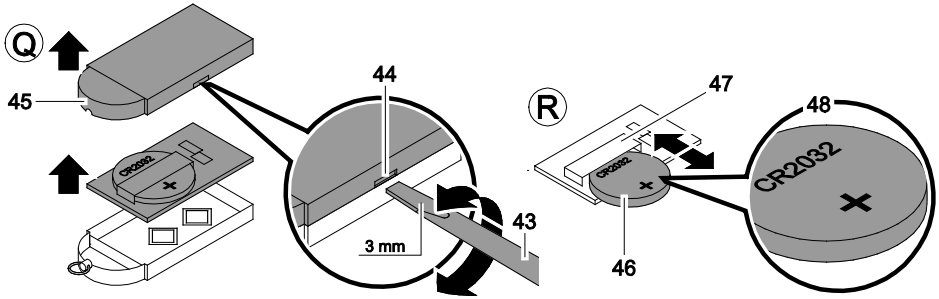
Q
45
44
3 mm
43
R
47
48
CR2032
46

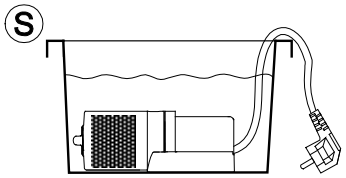
S

Original Gebrauchsanleitung

⚠WARNUNG

- Dieses Gerät kann von Kindern ab 8 Jahren und darüber sowie von Personen mit verringerten physischen, sensorischen oder mentalen Fähigkeiten oder Mangel an Erfahrung und Wissen benutzt werden, wenn sie beaufsichtigt oder bezüglich des sicheren Gebrauchs des Gerätes unterwiesen wurden und die daraus resultierenden Gefahren verstehen.
- Kinder dürfen nicht mit dem Gerät spielen.
- Reinigung und Benutzerwartung dürfen nicht von Kindern ohne Beaufsichtigung durchgeführt werden.
- Das Gerät muss über eine Fehlerstrom-Schutzeinrichtung mit einem Bemessungsfehlerstrom von maximal 30 mA abgesichert sein.
- Gerät nur anschließen, wenn die elektrischen Daten von Gerät und Stromversorgung übereinstimmen. Die Gerätedaten befinden sich auf dem Typenschild am Gerät, auf der Verpackung oder in dieser Anleitung.
- Tod oder schwere Verletzungen durch Stromschlag sind möglich! Bevor Sie ins Wasser greifen, alle elektrischen Geräte im Wasser vom Stromnetz trennen.
- Gerät nicht verwenden, wenn elektrische Leitungen oder Gehäuse beschädigt sind.
- Eine beschädigte Anschlussleitung kann nicht ersetzt werden. Gerät entsorgen.

Sicherheitshinweise

Vorschriftsmäßige elektrische Installation

- Elektrische Installationen müssen den nationalen Errichterbestimmungen entsprechen und dürfen nur von einer Elektrofachkraft vorgenommen werden.
- Eine Person gilt als Elektrofachkraft, wenn sie auf Grund ihrer fachlichen Ausbildung, Kenntnisse und Erfahrungen befähigt und berechtigt ist, die ihr übertragenen Arbeiten zu beurteilen und durchzuführen. Das Arbeiten als Fachkraft umfasst auch das Erkennen möglicher Gefahren und das Beachten einschlägiger regionaler und nationaler Normen, Vorschriften und Bestimmungen.
- Gerät nur anschließen, wenn die elektrischen Daten von Gerät und Stromversorgung übereinstimmen. Die Gerätedaten befinden sich auf dem Typenschild am Gerät, auf der Verpackung oder in dieser Anleitung.
- Bei Fragen und Problemen wenden Sie sich an eine Elektrofachkraft.
- Verlängerungsleitungen und Stromverteiler (z. B. Steckdosenleisten) müssen für die Verwendung im Freien geeignet sein (spritzwassergeschützt).
- Trafo mit einem Sicherheitsabstand von mindestens 2 m zum Wasser aufstellen.
- Steckerverbindungen vor Feuchtigkeit schützen.
- Gerät nur an einer vorschriftsmäßig installierten Steckdose anschließen.

- DE -

Sicherer Betrieb

- Leitungen geschützt vor Beschädigungen verlegen und darauf achten, dass niemand darüber fallen kann.
- Gerät nicht an der elektrischen Leitung tragen oder ziehen.
- Bei defekter elektrischer Leitung darf das Gerät nicht betrieben werden.
- Niemals technische Änderungen am Gerät vornehmen.
- Gehäuse des Gerätes oder zugehöriger Teile nur öffnen, wenn in dieser Anleitung ausdrücklich dazu aufgefordert wird.
- Nur die Arbeiten am Gerät durchführen, die in dieser Anleitung beschrieben sind. Wenn sich Probleme nicht beheben lassen, eine autorisierte Kundendienststelle oder im Zweifelsfall den Hersteller kontaktieren.
- Nur Original-Ersatzteile und –Zubehör für das Gerät verwenden.
- Schauen Sie niemals direkt in die Lichtquelle des Gerätes.
- Betreiben Sie das Gerät nur mit dem im Lieferumfang enthaltenen Trafo.

Hinweise zu dieser Gebrauchsanleitung

Willkommen bei OASE Living Water. Mit dem Kauf des Produkts Water Jet Lightning haben Sie eine gute Wahl getroffen.
Lesen Sie vor der ersten Benutzung des Gerätes die Anleitung sorgfältig und machen Sie sich mit dem Gerät vertraut. Alle Arbeiten an und mit diesem Gerät dürfen nur gemäß der vorliegenden Anleitung durchgeführt werden.
Beachten Sie unbedingt die Sicherheitshinweise für den richtigen und sicheren Gebrauch.
Bewahren Sie diese Anleitung sorgfältig auf. Bei Besitzerwechsel geben Sie bitte die Anleitung weiter.

Warnhinweise in dieser Anleitung

Die Warnhinweise in dieser Anleitung sind durch Signalworte klassifiziert, die das Ausmaß der Gefährdung anzeigen.

WARNUNG

- Bezeichnet eine möglicherweise gefährliche Situation.
- Bei Nichtbeachtung kann Tod oder schwerste Verletzung die Folge sein.

VORSICHT

- Bezeichnet eine möglicherweise gefährliche Situation.
- Bei Nichtbeachtung kann leichte oder geringfügige Verletzung die Folge sein.

HINWEIS

Informationen, die zum besseren Verständnis oder der Vorbeugung möglicher Sach- oder Umweltschäden dienen.

Lieferumfang

Bild A	Anzahl	Beschreibung
1	2	Water Jet Lightning
2	1	12V-Steuerungsbox (12V control box)
3	1	Schutzhaube
4	1	Pumpe, 12 V
5	1	Trafo
6	1	6 m Gewebeschlauch, ¾ "
7	1	Handsender (inklusive Batterie, Typ CR 2032)
8	1	Erdspieß
9	1	Y-Verteiler
10	4	Schlauchschelle
11	1	Schlauchtülle
49	1	Überbrückungsstecker

Bestimmungsgemäße Verwendung

Der „Water Jet Lightning“, im weiteren Gerät genannt, ist eine Wasserspielfontäne mit LED-Beleuchtung zur festen Aufstellung. Das Gerät darf ausschließlich mit sauberem Teichwasser bei einer Wassertemperatur von +4 °C bis +35 °C betrieben werden.

Das Gerät ist geeignet für den Einsatz **in Schwimm- und Badeteichen (Bild E)** unter Einhaltung der nationalen Errichtervorschriften.

Aufstellen

Achtung! Gefährliche elektrische Spannung!
Mögliche Folgen: Tod oder schwere Verletzungen.

- Trafo und 12V-Steuerungsbox müssen in einem Sicherheitsabstand von mindestens 2 m vom Ufer aufgestellt werden **(E)**.
- Stellen Sie den Trafo und die 12V-Steuerungsbox trocken und vor Spritzwasser geschützt auf. Schützen Sie den Trafo und die 12V-Steuerungsbox zusätzlich vor Sonneneinstrahlung (max. 40 °C).

Water Jet Lightning aufstellen (B, C, D)

Planen Sie die Aufstellung der Water Jet Lightning. Beachten Sie bei der Planung die Kabel- und Schlauchlängen!

Der Water Jet Lightning muss waagerecht auf einer festen Unterlage montiert werden. Das Gerät ist zur Trockenaufstellung und zur Aufstellung im Wasser geeignet. Bei der Aufstellung im Wasser muss das Oberteil der Water Jet Lightning ca. 8 cm aus dem Wasser ragen.

- Den Gerätefuß **(12)** mit 2 Schrauben **(13)** (nicht im Lieferumfang enthalten) auf der Unterlage befestigen.

Pumpe aufstellen und Schläuche anschließen (B, D)

Die Pumpe **(4)** möglichst waagerecht aufstellen. Durch eine erhöhte Aufstellung kann das Ansaugen von Schmutzpartikeln am Beckengrund vermieden werden.

- Die Überwurfmutter **(14)** am Y-Verteiler **(15)** anlösen.
- Das Reduzierstück **(16)** auf die Pumpe **(4)** schrauben und den O-Ring **(17)** aufsetzen.
- Die Überwurfmutter **(14)** am Y-Verteiler **(15)** festschrauben.
- Die Schlauchtülle **(19)** an die Water Jet Lightning **(1)** anschrauben.
- Eine Schlauchschelle **(10)** über den Schlauch **(6)** schieben.
- Den Schlauch **(6)** auf die Schlauchtülle **(19)** schieben und mit der Schlauchschelle **(10)** sichern.
- Das andere Schlauchende an den Y-Verteiler **(15)** anschließen und mit einer Schlauchschelle **(10)** sichern.

12V-Steuerungsbox aufstellen

Variante 1 (F)

- Stecken Sie den Erdspieß **(8)** an der gewünschten Position mit ganzer Länge in den Boden.
- Schieben Sie die 12V-Steuerungsbox **(2)** auf den Erdspieß **(8)**.

Variante 2 (G)

- Schrauben Sie die 12V-Steuerungsbox **(2)** mit 4 Schrauben **(21)** (nicht im Lieferumfang enthalten) durch die Schraubenschlitze **(22)** im Gehäuse der 12V-Steuerungsbox **(2)** am Untergrund fest.

Aufstellen Trafo (H)

Stellen Sie den Trafo **(5)** in die Nähe der 12V-Steuerungsbox **(2)**.

Hinweis: Achten Sie auf eine zugfreie Verlegung der Kabel!

Elektrische Installation

Water Jet Lightning mit 12V-Steuerungsbox und Trafo verbinden (H, I)

- Den von der Pumpe ausgehenden Pumpenstecker **(23)** und die Stecker **(24)** der beiden Water Jet Lightning in die entsprechenden Buchsen für Pumpe **(25)** und Water Jet Lightning **(26)** an der 12V-Steuerungsbox **(2)** stekken.
- Den Stecker **(27)** des sekundärseitigen Trafo-Anschlusskabels in die Buchse **(28)** hinten an der 12V-Steuerungsbox **(2)** stecken und mit der Überwurfmutter **(29)** festschrauben.
- Die Schutzhaube **(3)** über die 12V-Steuerungsbox **(2)** stülpen.

Hinweis: Soll nur eine der beiden Water Jet Lightning betrieben werden, muss in die zweite freie Buchse **(26)** der Überbrückungsstecker **(49)** gesteckt werden.

Inbetriebnahme

Vorsicht! Beschädigung des Gerätes.
Schutzmaßnahmen: Betreiben Sie die Pumpe niemals ohne Wasserdurchfluss. Die Pumpe wird zerstört.

Gerät einschalten (J): Netzstecker **(30)** des Trafos in die Steckdose stecken.
- Das Gerät startet mit Programm 1 (siehe Abschnitt Bedienung).

Gerät ausschalten (J): Netzstecker **(30)** des Trafos ziehen.

Water Jet Lightning ausrichten und Intensität des Wasserstrahls einstellen (L, M)

Vor Arbeiten an den Geräten die Netzstecker aller im Wasser befindlichen Geräte ziehen (J)!

Neigungswinkel einstellen (L)

Das Diagramm zeigt Formen des Wasserstrahls bei verschiedenen Neigungswinkeln der Water Jet Lightning.
- Die Feststellschraube **(34)** am Gerätefuß **(33)** lösen.
- Die Water Jet Lightning in den gewünschten Neigungswinkel schwenken.
- Die Feststellschraube **(34)** am Gerätefuß **(33)** anziehen.

Wasserstrahl einstellen (M)

Die Intensität des Wasserstrahls ist bei den Water Jet Lightning an den Hähnen des Y-Verteilers **(9)** einstellbar.
- Den jeweiligen Hahn rechts herum drehen: der Wasserdurchfluss wird verringert.
- Den jeweiligen Hahn links herum drehen: der Wasserdurchfluss wird erhöht.

Bedienung

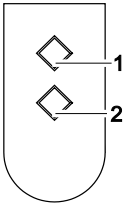

Mit dem Handsender können Sie 4 vorprogrammierte Wasserspielbilder anwählen.
Bei der Inbetriebnahme und bei jedem erneuten Einschalten des Gerätes ist automatisch Programm 1 angewählt.

P0 Gerät aus, Stand-By-Modus

P1 Konstanter Wasserstrahl
Weißes Licht ist eingeschaltet

P2 Konstanter Wasserstrahl
Farbiger Lichtwechsel

P3 Pulsierender Wasserstrahl
Weißes Licht ist eingeschaltet

P4 Pulsierender Wasserstrahl
Farbiger Lichtwechsel

Nächstes Programm anwählen: Taste 1
Vorheriges Programm anwählen: Taste 2

Hinweis:
- Bei wechselndem Licht kann durch gleichzeitiges Drücken der Tasten 1 und 2 die Farbe fest eingestellt werden. Ein erneutes gleichzeitiges Drücken der Tasten 1 und 2 schaltet wieder auf wechselndes Licht.
- Wird die Water Jet Lightning über eine Zeitschaltuhr eingeschaltet, startet immer das Programm 1.

Hinweis!
Je nach Verschmutzungsgrad des Wassers kann es zu einer unterschiedlichen Darstellung oder Abweichung der Farben im Wasserstrahl kommen.

Der im Lieferumfang enthaltene Handsender ist bereits auf die 12V-Steuerungsbox eingelernt. Jeden weiteren Handsender müssen Sie neu auf die 12V-Steuerungsbox einlernen.

Handsender einlernen (K)

Die 12V-Steuerungsbox **(2)** ist mit einer Einlerntaste **(31)** ausgestattet, um den Handsender einzulernen.
- Einen Stift **(32)** in die Öffnung für die Einlerntaste **(31)** führen.
- Die Einlerntaste **(31)** mit dem Stift **(32)** ca. 1 s betätigen.
- Eine beliebige Taste am Handsender für mindestens 1 s drücken.

Handsender löschen (K)
- Die Einlerntaste **(31)** mit einem Stift **(32)** mindestens 5 s betätigen.

Alle in der 12V-Steuerungsbox **(2)** gespeicherten Handsender sind gelöscht.

Hinweis: Sie können maximal 10 Handsender auf den Empfänger abstimmen. Die Reichweite des Handsenders beträgt maximal 80 m. Hindernisse zwischen Sender und Empfänger, eine schwache Batterie des Handsenders oder elektromagnetische Strahlung von elektrischen Geräten beeinträchtigen die Reichweite.

Reinigung und Wartung

Vor Arbeiten an den Geräten die Netzstecker aller im Wasser befindlichen Geräte ziehen (J)!

Water Jet Lightning reinigen (N, O)

- Das Oberteil **(34)** durch eine leichte Drehung vom Gehäuseunterteil **(36)** lösen und mit dem O-Ring **(35)** abnehmen.
- Den Filterschaum **(37)** entnehmen und die LED-Einheit **(38)** abschrauben.
- Alle Teile unter fließendem Wasser mit einer weichen Bürste reinigen.
- Den Filterschaum **(37)** unter fließendem Wasser mehrmals ausdrücken.

Pumpe reinigen (D, P)

- Die Überwurfmutter **(14)** am Y-Verteiler **(15)** lösen
- Das Reduzierstück **(16)** von der Pumpe **(4)** abschrauben und den Y-Verteiler **(15)** abnehmen.
- Das Motorgehäuse **(39)** aus der Rast-Halterung des Steckfilters **(40)** ziehen.
- Mit einer leichten Drehung das Pumpengehäuse **(41)** abnehmen und das Laufrad **(42)** entnehmen.
- Alle Teile unter fließendem Wasser mit einer weichen Bürste reinigen.

Geräte zusammenbauen (N, O, D, P)

- Geräte in umgekehrter Reihenfolge zusammenbauen.

Batteriewechsel im Handsender (Q, R)

Durch unsachgemäße Behandlung kann der Handsender beschädigt werden!

- Berühren Sie eine unbeschichtete Metallfläche (z. B. einen Heizkörper), um statische Aufladung abzuleiten, die die internen Komponenten des Handsenders beschädigen könnten!
- Achten Sie darauf, dass kein Schmutz und keine Feuchtigkeit in den Handsender gelangen!

- Einen Schlitzschraubendreher **(43)** in die seitliche Öffnung **(44)** des Handsenders führen.
- Das Gehäuse des Handsenders mit einer leichten Drehung des Schraubenziehers öffnen und das Gehäuseunterteil **(45)** abheben.
- Die Batterie **(46)** aus der Halterung **(47)** ziehen.
- Die neue Batterie (Typ CR 2032) in die Halterung **(47)** schieben. Darauf achten, dass die Prägeseite **(48)** der Batterie nach oben zeigt.

Verschleißteile

· Laufeinheit
· Leuchtmittel

Ersatzteile

Mit Originalteilen von OASE bleibt das Gerät sicher und arbeitet weiterhin zuverlässig.
Ersatzteilzeichnungen und Ersatzteile finden Sie auf unserer Internetseite.

www.oase-livingwater.com/ersatzteile

Lagern/Überwintern

Bei Frost muss das Gerät deinstalliert werden. Führen Sie eine gründliche Reinigung durch, prüfen Sie das Gerät auf Beschädigung. Bewahren Sie den Water Jet Lightning frostfrei und die Pumpe frostfrei und getaucht und in einem Behälter mit Wasser auf (Bild S). Der Stecker darf nicht überflutet werden.

Entsorgung

Entsorgen Sie das Gerät gemäß den nationalen gesetzlichen Bestimmungen.



H I N W E I S

Entsorgung von Batterien

Batterien gehören nicht in den Hausmüll.

· Batterien nur über das dafür vorgesehene Rücknahmesystem entsorgen.

Entsorgung von Batterien innerhalb der Europäischen Gemeinschaft

Verbraucher sind gesetzlich verpflichtet, gebrauchte Batterien zurückzugeben. Die Rückgabe ist unentgeltlich.

· Batterien entweder über die öffentlichen Rücknahme- und Recyclingsysteme in Ihrer Stadt oder Gemeinde entsorgen oder dort zurückgeben, wo sie gekauft wurden.

Kennzeichen auf schadstoffhaltigen Batterien

PB = Batterie enthält Blei
Cd = Batterie enthält Cadmium
Hg = Batterie enthält Quecksilber
Li = Batterie enthält Lithium

Störungsbeseitigung

Störung	Ursache	Abhilfe
Die Pumpe schaltet nicht ein	Netzspannung fehlt	Netzspannung überprüfen Zuleitungen kontrollieren
	Fernbedienung nicht eingelernt	Fernbedienung einlernen
LED leuchtet nicht	An der 12V-Steuerungsbox sind nicht beide Buchsen belegt	- Die Stecker von beiden Water Jet Lightning in die Buchsen stecken - Wird nur ein Water Jet Lightning betrieben, in die zweite Buchse den Überbrückungsstecker stecken
Fontänenhöhe ungenügend	Laufrad blockiert oder verschmutzt	Laufrad reinigen
	Filterschale der Pumpe verschmutzt	Filterschale reinigen
	Düsen verschmutzt	Düsen reinigen
	Schaum verschmutzt	Schaum auswaschen
	Schlauch geknickt	Schlauch in ausreichend großem Bogen verlegen
	Y-Verteiler verstopft	Hähne öffnen und Y-Verteiler reinigen
	Hähne am Y-Verteiler geschlossen	Hähne öffnen
	Y-Verteiler falsch eingestellt	Y-Verteiler gleichmäßig einstellen

Translation of the original Operating Instructions

⚠WARNING

- This unit can be used by children aged 8 and above and by persons with reduced physical, sensory or mental capabilities or lack of experience and knowledge if they are supervised or have been instructed on how to use the unit in a safe way and they understand the hazards involved.
- Do not allow children to play with the unit.
- Only allow children to carry out cleaning and user maintenance under supervision.
- Ensure that the unit is fused for a rated fault current of max. 30 mA by means of a fault current protection device.
- Only connect the unit if the electrical data of the unit and the power supply correspond. The unit data is to be found on the unit type plate, on the packaging or in this manual.
- Possible death or severe injury from electrocution! Before reaching into the water, disconnect all electrical units in the water from the mains.
- Do not use the unit if electrical cables or housings are damaged.
- A damaged connection cable cannot be replaced. Dispose of the unit.

Safety information

Correct electrical installation

- Electrical installations must meet the national regulations and may only be carried out by a qualified electrician.
- A person is regarded as a qualified electrician if, due to his/her vocational education, knowledge and experience, he or she is capable of and authorised to judge and carry out the work commissioned to him/her. This also includes the recognition of possible hazards and the adherence to the pertinent regional and national standards, rules and regulations.
- Switch off all units in the aquarium or disconnect the power plugs of all units before reaching into the water.
- For your own safety, please consult a qualified electrician.
- Extension cables and power distributors (e.g. outlet strips) must be suitable for outdoor use (splash-proof).
- Install the transformer at a minimum safety distance of 2 m from the water.
- Protect the plug connection from moisture.
- Only connect the unit to a correctly fitted socket.

Safe operation

- Route cables such that they are protected from damage and do not present a tripping hazard.
- Never carry or pull the unit by the electrical cable.
- Never operate the unit if an electrical cable is defective!
- Never carry out technical changes to the unit.
- Only open the unit housing or its attendant components if this is explicitly specified in the operating instructions.
- Only carry out work on the unit that is described in this manual. If problems cannot be overcome, please contact an authorised customer service point or, if in doubt, the manufacturer.
- Only use original spare parts and accessories for the unit.
- Never look directly into the light source of the unit.
- Only operate the unit with the supplied transformer.

Information about these operating instructions

Welcome to OASE Living Water. You have made a good choice by purchasing this product Water Jet Lightning.

Prior to commissioning the unit, please read the instruction manual carefully and fully familiarise yourself with the unit. Ensure that any work on or with this unit is carried out according to this manual.

Adhere to the safety information for the correct and safe use of the unit.

Keep these instructions in a safe place. Please also hand over the instructions when passing the unit on to a new owner.

Warnings used in these instructions

The warning information is categorised by signal words, which indicate the extent of the hazard.

WARNING

- Indicates a possibly hazardous situation.
- Non-observance may lead to death or serious injuries.

CAUTION

- Indicates a possibly hazardous situation.
- Non-observance may lead to slight or minor injuries.

NOTE

Information for the purpose of clarification or for preventing possible damage to assets or to the environment.

Scope of delivery

Fig. A	Number	Description
1	2	Water Jet Lightning
2	1	12 V control box (12V control box)
3	1	Protection hood
4	1	Pump, 12 V
5	1	Transformer
6	1	6 m fabric hose, ¾ "
7	1	Hand-held transmitter (including battery, type P CR 2032)
8	1	Ground stake
9	1	Y distributor
10	4	Hose clip
11	1	Hose nozzle
49	1	Jumper plug

Intended use

The „Water Jet Lightning“, as termed in the following text, is a water feature fountain with LED lighting for permanent installation. Only operate the unit with clean pond water at a water temperature of between +4 °C and +35 °C.

The unit is suitable for use in **swimming ponds (Fig. E)** if the national regulations valid for installers are met.

Installation

Attention! Dangerous electrical voltage!

Possible consequences: Death or severe injury.

- Install transformer and 12 V control box at a minimum safety distance of 2 m from the bank **(E)**.
- Choose an installation place for the transformer and the 12 V control box that is splash-water protected. Also protect the transformer and the 12 V control box against sun radiation (max. 40 °C).

Installation of the Water Jet Lightning (B, C, D)

Plan the installation of the Water Jet Lightning. When planning, take the cable and hose lengths into account!

Install the Water Jet Lightning horizontally on a firm base. The unit can be installed dry and in the water. When installed in the water, the upper section of the Water Jet Lightning must protrude out of the water by approx. 8 cm.

- Fasten the unit foot **(12)** on the base using 2 screws **(13)** (not included in our scope of delivery).

Pump installation and connection of the hoses (B, D)

Install the pump **(4)** as horizontally as possible. Raised installation can prevent the intake of dirt particles from the bottom of the basin.

- Slightly loosen the union nut **(14)** at the Y distributor **(15)**.
- Screw the reduction piece **(16)** on the pump **(4)** and insert the O-ring **(17)**.
- Tighten the union nut **(14)** at the Y distributor **(15)**.
- Screw the hose connection **(19)** on the Water Jet Lightning **(1)**.
- Slide a hose clip **(10)** over the hose **(6)**.
- Slide the hose **(6)** on the hose adapter **(19)** and secure with a hose clip **(10)**.
- Connect the other end of the hose to the Y distributor **(15)** and secure with a hose clip **(10)**.

Installing the 12 V control box

Variant 1 (F)

- Push the full length of the ground stake **(8)** into the ground at the desired position.
- Slide the 12 V control box **(2)** on the ground stake **(8)**.

Variant 2 (G)

- Screw the 12 V control box **(2)** to the housing of the 12 V control box **(2)** on the base using 4 screws **(21)** (not contained in the scope of delivery) through the screw gaps **(22)**.

Setting up the transformer (H):

Place the transformer **(5)** close to the 12 V control box **(2)**.

Note: Ensure that the cables are routed pull-relieved!

Electrical installation

Connect the Water Jet Lightning with the 12 V control box and the transformer (H, I)

- Insert the pump plug **(23)** from the plug and the plugs **(24)** of the two Water Jet Lightning units into the respective sockets for the pump **(25)** and the Water Jet Lightning **(26)** at the 12 V control box **(2)**.
- Screw-connect the plug **(27)** of the transformer connection cable on the secondary side to the socket **(28)** at the rear of the 12 V control box **(2)** and screw tighten with the union nut **(29)**.
- Place the protection hood **(3)** over the 12 V control box **(2)**.

Note: If you only want to operate one of the two Water Jet Lightning systems, plug the jumper plug **(49)** into the second free socket **(26)**.

Commissioning/start-up

Caution! Do not damage the unit.
Protective measures: Never run the pump without water. Otherwise the pump will be destroyed.

Switching on the unit (J): Plug the power plug **(30)** of the transformer into the socket.
– The unit will start with program 1 (see chapter 'Control/Operation').
Switching off the unit (J): Pull the power plug **(30)** of the transformer.
Alignment of the Water Jet Lightning and setting the intensity of the water jet (L, M)
Prior to starting work, disconnect the power plugs of all units in the water (J)!
Adjusting the angle of inclination (L)
The diagram shows the shapes of the water jet at various angles of inclination of the Water Jet Lightning.
– Undo the fastening screw **(34)** at the unit foot **(33)**.
– Swing the Water Jet Lightning to the desired angle of inclination.
– Tighten the fastening screw **(34)** at the unit foot **(33)**.
Setting the water jet (M)
For the Water Jet Lightning, the intensity of the water jet can be set at the valves of the Y distributor **(9)**.
– Turn the respective valve clockwise: to reduce the water flow.
– Turn the respective valve counter-clockwise: to increase the water flow.

Operation

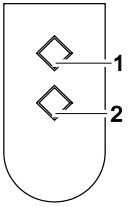

4 pre-programmed water features can be selected with the manual transmitter.
After commissioning and with each new start of the unit, program 1 is automatically selected.

P0 Unit off, stand-by mode

P1 Constant water jet
White light activated

P2 Constant water jet
Changing light colours

P3 Pulsating water jet
White light activated

P4 Pulsating water jet
Changing light colours

Selecting the next program: Button 1
Selecting the previous program: Button 2

Note:
- From changing light colour, it is possible to set one colour only by pressing the buttons 1 and 2 simultaneously. Changing light colour can be returned to by pressing the buttons 1 and 2 simultaneously again.
- If the Water Jet Lightning is switched by means of a timer, always program 1 is started.

Note!
Depending on the degree of soiling in the water, the colours in the water jet may slightly deviate or change.

The manual transmitter contained in the scope of delivery is already taught in to the 12 V control box. Each further manual transmitter has to be newly taught in for the 12 V control box.
Manual transmitter teach-in (K)
The 12 V control box **(2)** is equipped with a teach-in button **(31)** to be able to carry out the manual transmitter teach-in.
– Insert a pin **(32)** in the opening for the teach-in button **(31)**.
– Actuate the teach-in button **(31)** using the pin **(32)** for approx. 1 sec.
– Press any button of the manual transmitter for at least 1 sec.
Deleting the manual transmitter (K)
– Actuate the teach-in button **(31)** using a pin **(32)** for at least 5 sec.
All manual transmitters saved in the 12 V control box **(2)** are deleted.
Note: A maximum of 10 manual transmitters can be set to the receiver. The manual transmitter has a maximum range of 80 m. Obstacles between transmitter and receiver, a low battery in the manual transmitter, or electro-magnetic radiation of electrical equipment will impair the range.

Maintenance and cleaning

Prior to starting work on the units, disconnect the power plugs of all units in the water (J)!

Cleaning the Water Jet Lightning (N, O)

- Separate the upper section **(34)** from the housing bottom section **(36)** with a slight twist, then remove together with the O-ring **(35)** .
- Remove the foam filter **(37)** and unscrew the LED unit **(38)** .
- Clean all parts under running water using a soft brush.
- Squeeze out the foam filter **(37)** several times under running water.

Cleaning the pump (D, P)

- Loosen the union nut **(14)** at the Y distributor **(15)**.
- Unscrew the reduction piece **(16)** from the pump **(4)** and remove the Y distributor **(15)**.
- Pull the motor housing **(39)** out of the engagement holder of the plug-in filter **(40)**.
- Remove the pump housing (41) with a slight turn, and remove the impeller **(42)** .
- Clean all parts under running water using a soft brush.

Unit reassembly (N, O, D, P)

- Reassemble the units in the reverse order.

Battery change in the manual transmitter (Q, R)

Improper treatment can lead to damage of the manual transmitter!

- Touch an uncoated metal surface (e.g. radiator) to discharge static charges that could lead to damage to the internal components of the manual transmitter!
- Prevent the ingress of dirt and humidity into the manual transmitter!

- Insert a screwdriver **(43)** into the lateral opening **(44)** of the manual transmitter.
- Open the housing of the manual transmitter by slightly turning the screwdriver, then remove the housing bottom section **(45)**.
- Pull the battery **(46)** out of the holder **(47)**.
- Push the new battery (type CR 2032) into the holder **(47)**. Ensure that the embossed side **(48)** of the battery points upward.

Wear parts

· Impeller unit
· Bulb

Spare parts

The use of original parts from OASE ensures continued safe and reliable operation of the unit.
Please visit our website for spare parts drawings and spare parts.

www.oase-livingwater.com/spareparts

Storage/overwintering

Remove the unit at temperatures below zero degrees centigrade. Thoroughly clean and check the unit for damage. Store the Water Jet Lightning frost-free, store the pump frost-free and immersed in a container filled with water **(Figure S)**. Do not immerse the plug.

Disposal

Dispose of the unit in accordance with the national legal regulations.

N O T E

Disposal of batteries

Do not dispose of batteries with household waste.

· Only dispose of the batteries by using the return system provided for this purpose.

Disposal of batteries within the European Union

As a consumer you are legally obliged to return used batteries. Return is free of charge.

· Either dispose of batteries through the public return and recycling systems of your town or municipality, or return the batteries to the place where they were purchased.

Labelling of batteries containing harmful substances

PB = Battery contains lead
Cd = Battery contains cadmium
Hg = Battery contains mercury
Li = Battery contains lithium

Remedy of faults

Malfunction	Cause	Remedy
The pump does not switch on	No mains voltage	Check mains voltage Check supply lines
	Remote control not taught in	Teach-in the remote control
LED not lit	Both sockets at the 12V control box must be occupied	- Insert the plugs of both Water Jet Lightning units in the sockets - If only one Water Jet Lightning is operated, plug the jumper into the second socket
Insufficient fountain height	Impeller blocked or soiled	Clean impeller
	Pump strainer casing soiled	Clean strainer casing
	Nozzles soiled	Clean nozzles
	Foam filters soiled	Wash out foam filters
	Hose kinked	Lay hose in a sufficiently large bend
	Y distributor clogged	Open valves and clean Y distributor
	Valves at the Y distributor closed	Open valves
	Y distributor incorrectly adjusted	Uniformly adjust Y distributor

Traduction de la notice d'emploi originale

⚠AVERTISSEMENT

- Dans le cas où cet appareil serait utilisé par des mineurs de moins de 8 ans ainsi que par des personnes souffrant d'un handicap mental ou plus généralement par des personnes manquant d'expérience, un adulte averti devra être présent, qui renseignera le mineur ou la personne fragilisée concernée sur le bon emploi de ce matériel.
- Les enfants ne doivent pas jouer avec cet appareil.
- Ne pas laisser un enfant sans surveillance pour le nettoyage ou l'entretien.
- Veiller à ce que l'appareil soit absolument protégé par fusible par le biais d'une protection différentielle avec un courant assigné de 30 mA maximum.
- Ne brancher l'appareil que lorsque les caractéristiques électriques de l'appareil et de l'alimentation électrique correspondent. Les caractéristiques de l'appareil sont indiquées sur la plaque signalétique de l'appareil, sur l'emballage ou dans cette notice d'emploi.
- Il existe un risque d'électrocution pouvant entraîner la mort ou des blessures graves ! Avant tout contact avec l'eau, couper l'alimentation de tous les appareils électriques se trouvant dans l'eau.
- Ne pas utiliser l'appareil lorsque les câbles électriques ou les boîtiers sont endommagés.
- Un câble de raccordement endommagé ne peut pas être remplacé. Mettre l'appareil au rebut.

Consignes de sécurité

Installation électrique correspondant aux prescriptions

- Les installations électriques doivent répondre aux règlements d'installation nationaux et leur exécution est exclusivement réservée à un technicien électricien.
- Une personne est considérée comme technicien électricien lorsqu'elle est capable et habilitée à apprécier et réaliser les travaux qui lui sont confiés en raison de sa formation technique, de ses connaissances et de son expérience. Travailler en tant que technicien consiste également à identifier d'éventuels dangers et à respecter les normes régionales et nationales, les règlements et les dispositions en vigueur qui se rapportent aux tâches à exécuter.
- Ne brancher l'appareil que lorsque les caractéristiques électriques de l'appareil et de l'alimentation électrique correspondent. Les caractéristiques de l'appareil sont indiquées sur la plaque signalétique de l'appareil, sur l'emballage ou dans cette notice d'emploi.
- En cas de questions et de problèmes, prière de vous adresser à un technicien électricien.
- Les câbles de rallonge et le distributeur de courant (p. ex. blocs multiprises) doivent être conçus pour une utilisation en extérieur (protégé contre les projections d'eau).
- Placer le transformateur à une distance de sécurité d'au moins 2 m de l'eau.
- Protéger les raccordements à fiche contre l'humidité.
- Raccorder l'appareil uniquement à une prise installée de manière réglementaire.

Exploitation sécurisée

- Poser les câbles de manière à ce qu'ils soient protégés contre d'éventuels endommagements et veiller à ce que personne ne puisse trébucher.
- Ne pas porter ou tirer l'appareil par les câbles électriques.
- Il est interdit d'utiliser l'appareil si le câble électrique est défectueux.
- Ne jamais procéder à des modifications techniques sur l'appareil.
- N'ouvrir le boîtier de l'appareil ou des éléments s'y rapportant que si cela est expressément sollicité dans la notice d'emploi.
- Exécuter des travaux sur l'appareil uniquement si ces derniers sont décrits dans la notice d'emploi. S'il est impossible de remédier aux problèmes, contacter le SAV agréé ou en cas de doute le constructeur.
- N'utiliser que des pièces de rechange et des accessoires d'origine pour l'appareil.
- Ne jamais regarder directement dans la source de lumière de l'appareil.
- Utiliser l'appareil uniquement avec le transformateur compris dans la livraison.

Remarques relatives à cette notice d'emploi

Bienvenue chez OASE Living Water. Avec l'acquisition du produit Water Jet Lightning vous avez fait le bon choix.
Avant la première utilisation de l'appareil, lire attentivement cette notice d'emploi et se familiariser avec l'appareil.
L'exécution de tous les travaux avec et sur cet appareil est autorisée uniquement si elle est conforme aux directives jointes.
Respecter impérativement les consignes de sécurité relatives à une utilisation correcte et en toute sécurité.
Conserver soigneusement cette notice d'emploi. Lors d'un changement de propriétaire, prière de transmettre également cette notice d'emploi.

Avertissements dans cette notice d'emploi

Dans cette notice, les avertissements sont classés par mots de signalisation qui indiquent l'ampleur du risque.

AVERTISSEMENT

- signale une situation éventuellement dangereuse.
- Le non-respect risque d'entraîner la mort ou des blessures graves.

ATTENTION

- signale une situation éventuellement dangereuse.
- Le non-respect risque d'entraîner de légères blessures et futiles.

REMARQUE

Informations permettant d'assurer une meilleure compréhension et d'éviter des dommages matériels ou environnementaux.

Pièces faisant partie de la livraison

Figure A	Quantité	Description
1	2	Water Jet Lightning
2	1	Boîtier de commande 12V (12V control box)
3	1	Capot de protection
4	1	Pompe, 12 V
5	1	Transformateur
6	1	Flexible textile de 6 m, ¾ "
7	1	Emetteur à main (pile comprise, type CR 2032)
8	1	Perche de mise à la terre
9	1	Distributeur en Y
10	4	Collier de serrage
11	1	Embout de tuyau
49	1	Fiche de pontage

Utilisation conforme à la finalité

Le « Water Jet Lightning », nommé par la suite « appareil », est une fontaine à jeux d'eau avec éclairage à diode DEL pour installation fixe. L'appareil ne peut être exploité exclusivement qu'avec de l'eau de bassin propre à une température de l'eau de +4 C à + 35 C.

Cet appareil est conçu pour être utilisé dans **des bassins et des piscines (figure E)** dans le respect de prescriptions nationales de construction.

Mise en place

Attention ! Tension électrique dangereuse !

Conséquences éventuelles : mort ou blessures graves.

- Le transformateur et le boîtier de commande à 12 V doivent être installés à une distance de sécurité d'au moins 2 m de la berge **(E)**.
- Mettre le transformateur et le boîtier de commande à 12 V en place au sec afin qu'ils soient protégés des éclaboussures. Protéger en plus le transformateur et le boîtier de commande à 12V des rayons du soleil (max. 40 C).

Mise en place du Water Jet Lightning (B, C, D)

Planifier la mise en place du Water Jet Lightning. Tenir compte des longueurs de câbles et de tuyaux pour la planification !

Monter le Water Jet Lightning sur un support fixe en position horizontale. L'appareil est conçu pour une installation à sec et pour une mise en place dans l'eau. Lors d'une installation dans l'eau, la partie supérieure du Water Jet Lightning doit émerger de l'eau d'env. 8 cm.

- Fixer le pied de l'appareil **(12)** sur la plate-forme, au moyen des 2 vis **(13)** (non fournies).

Mise en place de la pompe et raccordement des tuyaux (B, D)

Dans la mesure du possible, mettre en place la pompe **(4)** en position horizontale. Un placement surélevé permet d'eviter l'aspiration de particules de saletés sur le fond du bassin.

- Détacher l'écrou d'accouplement **(14)** sur le distributeur en Y **(15)**.
- Visser le réducteur **(16)** sur la pompe **(4)** et placer le joint torique **(17)**.
- Visser fixement l'écrou d'accouplement **(14)** sur le distributeur en Y **(15)**.
- Visser l'embout de tuyau **(19)** au niveau du Water Jet Lightning **(1)**.
- Faire glisser un collier de serrage **(10)** sur le tuyau **(6)**.
- Faire glisser le tuyau **(6)** sur l'embout de tuyau **(19)** et le fixer avec le collier de serrage **(10)**.
- Raccorder l'autre extrémité du tuyau sur le distributeur en Y **(15)** et la fixer avec un collier de serrage **(10)**.

Mise en place du boîtier de commande à 12 V

Variante 1 (F)

- Enfoncer toute la longueur de la perche de mise à la terre **(8)** dans le sol en position voulue.
- Faire glisser le boîtier de commande à 12V **(2)** sur la perche de mise à la terre **(8)**.

Variante 2 (G)

- Visser, sur la surface, le boîtier de commande à 12V **(2)** avec 4 vis **(21)** (ne font pas partie de la livraison) dans les fentes pour vis **(22)** prévues dans le carter du boîtier de commande à 12V **(2)**.

Mise en place du transformateur (H) :

Mettre le transformateur **(5)** en place à proximité du boîtier de commande à 12V **(2)**.

Remarque : veiller à une pose des câbles exempte de tension !

Installation électrique

Raccorder le Water Jet Lightning au boîtier de commande à 12V et au transformateur (H, I)

- Introduire la fiche de pompe sortant de la pompe **(23)** et les fiches **(24)** des deux Water Jet Lightning dans les fiches femelles correspondantes pour la pompe **(25)** et le Water Jet Lightning **(26)** sur le boîtier de commande à 12V **(2)**.
- Insérer la fiche **(27)** du câble de raccordement de transformateur du côté secondaire dans la fiche femelle **(28)** dans la partie arrière du boîtier de commande à 12V **(2)** et la visser fixement avec l'écrou d'accouplement **(29)**.
- Mettre le capot de protection **(3)** sur le boîtier de commande à 12V **(2)**.

Remarque : si un seul des deux Water Jet Lightning devait être exploité, insérer impérativement la fiche mâle de pontage **(49)** dans la deuxième fiche femelle libre **(26)**.

Mise en service

Attention ! Endommagement de l'appareil.
Mesures de protection : ne jamais exploiter la pompe sans débit d'eau. La pompe en serait détruite.

Mise en circuit de l'appareil (J) : brancher la prise de secteur **(30)** du transformateur dans la prise de courant.
- L'appareil démarre avec le programme 1 (voir paragraphe Exploitation).

Mise hors circuit de l'appareil (J) : retirer la prise de secteur **(30)** du transformateur.

Ajuster le Water Jet Lightning et régler l'intensité du jet d'eau (L, M)

Avant le début des travaux avec les appareils, retirer les prises de secteur de tous les appareils se trouvant dans l'eau (J) !

Réglage de l'angle d'inclinaison (L)

Le diagramme indique les formes que le jet d'eau peut avoir en fonction des différents angles d'inclinaison du Water Jet Lightning.
- Desserrer la vis de fixation **(34)** sur le pied de l'appareil **(33)**.
- Faire pivoter le Water Jet Lightning dans l'angle d'inclinaison souhaité.
- Resserrer la vis de fixation **(34)** sur le pied de l'appareil **(33)**.

Réglage du jet d'eau (M)

L'intensité du jet d'eau peut être réglée pour le Water Jet Lightning au niveau des robinets du distributeur en Y **(9)**.
- Tourner le robinet correspondant dans le sens horaire : le débit d'eau diminue.
- Tourner le robinet correspondant dans le sens anti-horaire : le débit d'eau augmente.

Utilisation

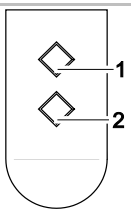

L'émetteur à main vous permet de sélectionner 4 jeux d'eau pré-programmés.
Lors de la mise en service et pour chaque remise en circuit de l'appareil, le programme 1 est sélectionné automatiquement.

P0 Appareil éteint, mode en veille

P1 Jet d'eau constant
La lumière blanche est en circuit

P2 Jet d'eau constant
Variation de lumières colorées

P3 Jet d'eau intermittent
La lumière blanche est en circuit

P4 Jet d'eau intermittent
Variation de lumières colorées

Sélectionner le programme suivant : touche 1
Sélectionner le programme précédent : touche 2

Remarque :
- Dans le mode de variation de lumières, il est possible de fixer la couleur en appuyant simultanément sur les touches 1 et 2. Appuyer à nouveau simultanément sur les touches 1 et 2 et le mode de variation de lumières reprend.
- Si le Water Jet Lightning est mis en circuit par un minuteur automatique, il démarre toujours avec le programme 1.

Remarque !
En fonction du taux d'encrassement de l'eau, la représentation des couleurs dans le jet d'eau peut varier ou diverger.

L'émetteur à main faisant partie de la livraison est déjà programmé pour commander le boîtier de commande à 12 V. Tout autre émetteur à main doit être programmé spécialement pour « apprendre à communiquer » avec le boîtier de commande à 12V.

Programmation de l'émetteur à main (K)

Le boîtier de commande à 12V **(2)** est équipé d'une touche de programmation **(31)** servant à programmer l'émetteur à main.
- Introduire un élément pointu **(32)** dans l'ouverture pour la touche de programmation **(31)**.
- Actionner la touche de programmation **(31)** au moyen de l'élément pointu **(32) pendant env. 1 s.**
- Appuyer pendant au moins 1 seconde sur une touche quelconque de l'émetteur à main.

Effacement de l'émetteur à main (K)
- Actionner la touche de programmation **(31)** au moyen d'un élément pointu **(32) pendant au moins 5 s.**

Tous les émetteurs à main mémorisés dans le boîtier de commande à 12V **(2)** sont effacés.

Remarque : Il est possible de régler jusqu'à 10 émetteurs à main sur le récepteur. La portée maximale de l'émetteur à main est de 80 m. Des obstacles entre l'émetteur et le récepteur, une pile faible ou un rayonnement électromagnétique des appareils électriques amenuisent la portée.

Nettoyage et entretien

Avant le début des travaux avec les appareils, retirer les prises de secteur de tous les appareils se trouvant dans l'eau (J) !

Nettoyage du Water Jet Lightning (N, O)

- Desserrer la partie supérieure **(34)** en tournant légèrement la partie inférieure du carter **(36)** et la retirer avec le joint torique **(35)**.
- Sortir la mousse filtrante **(37)** et dévisser l'unité DEL **(38)**.
- Nettoyer toutes les pièces à l'eau courante avec une brosse douce.
- Presser plusieurs fois la mousse filtrante **(37)** sous l'eau courante.

Nettoyage de la pompe (D, P)

- Desserrer l'écrou d'accouplement **(14)** sur le distributeur en Y **(15)**.
- Dévisser le réducteur **(16)** de la pompe **(4)** et retirer le distributeur en Y **(15)**.
- Retirer le carter du moteur **(39)** de la fixation à encliquetage du filtre à insertion (40).
- Effectuer une légère rotation pour retirer le carter de la pompe **(41)** et retirer la turbine **(42)**.
- Nettoyer toutes les pièces à l'eau courante avec une brosse douce.

Montage des appareils (N, O, D, P)

- Remonter les appareils dans l'ordre inverse.

Remplacement de la pile dans l'émetteur à main (Q, R)

Tout traitement inapproprié peut endommager l'émetteur à main !

- Toucher une surface métallique nue (p. ex. un radiateur) pour dériver la charge électrostatique qui pourrait endommager les composants internes de l'émetteur à main !
- Veiller à ce qu'aucun encrassement et qu'aucune humidité ne pénètrent dans l'émetteur à main !

- Introduire un tournevis plat **(43)** dans l'ouverture latérale **(44)** de l'émetteur à main.
- Ouvrir le carter de l'émetteur à main par une légère rotation du tournevis et soulever la partie inférieure du boîtier **(45)**.
- Sortir la pile **(46)** de son support **(47)**.
- Faire glisser la nouvelle pile (type CR 2032) dans le support **(47)**. Veiller à ce que le côté avec la marque **(48)** de la pile soit bien tournée vers le haut.

Pièces d'usure

· Unité de fonctionnement
· Ampoule

Pièces de rechange

L'appareil continue de fonctionner de manière fiable et sécurisée avec des pièces originales d'OASE.
Vous trouverez nos pièces de rechange et leurs schémas sur notre site internet.

www.oase-livingwater.com/piecesdetachees

Stockage / entreposage pour l'hiver

Il est nécessaire de désinstaller l'appareil en cas de gel. Effectuer un nettoyage approfondi et contrôler la présence éventuelle de dommages sur l'appareil. Conserver le Water Jet Lightning à l'abri du gel et, et la pompe à l'abri du gel et immergée, et dans un récipient rempli d'eau **(figure S)**. La prise ne doit pas se trouver sous l'eau.

Recyclage

Recycler l'appareil conformément aux réglementations nationales légales en vigueur.



R E M A R Q U E

Gestion des piles usagées

Les piles ne doivent pas être jetées dans les ordures ménagères.

· Mettre les piles au rebut uniquement via le système de reprise prévu à cet effet.

Gestion des piles usagées à l'intérieur de la Communauté européenne

En tant que consommateur, vous êtes tenu par la loi de restituer les piles usagées. La restitution est gratuite.

· Mettez au rebut les piles par le biais des systèmes de reprise et de recyclage publics dans votre ville ou votre municipalité ou rapportez les piles là où vous les avez achetées.

Indications sur les piles contenant des substances nocives

PB = la pile contient du plomb

Cd = la pile contient du cadmium

Hg = la pile contient du mercure

Li = la pile contient du lithium

Dépannage

Dérangement	Cause	Remède
La pompe ne se met pas en circuit	Aucune tension de secteur	Vérifier la tension de secteur Contrôler les conduites d'amenée
	La télécommande n'est pas programmée	Programmer la télécommande
La diode DEL ne s'allume pas	Les deux fiches femelles au niveau de la boîte de commande à 12V ne sont pas occupées.	- Insérer les fiches mâles des deux Water Jet Lightning dans les fiches femelles - Si un seul Water Jet Lightning est exploité, insérer la fiche mâle de pontage dans la deuxième fiche femelle.
Hauteur de jet insuffisante	La turbine est bloquée ou encrassée	Nettoyer la turbine
	L'enveloppe filtrante de la pompe est encrassée	Nettoyer l'enveloppe filtrante
	Les ajutages sont colmatés	Nettoyer les ajutages
	La mousse est encrassée	Rincer la mousse
	Le tuyau est plié	Poser le tuyau avec un coude suffisamment grand.
	Distributeur en Y est colmaté	Ouvrir les robinets et nettoyer le distributeur en Y
	Les robinets sur le distributeur en y sont fermés	Ouvrir les robinets
	Le distributeur en Y est mal réglé	Régler le distributeur en Y uniformément

Vertaling van de oorspronkelijke gebruiksaanwijzing

⚠WAARSCHUWING

- Dit apparaat kan worden gebruikt door kinderen vanaf 8 jaar en daarnaast door personen met verminderde fysieke, sensorische of mentale vermogens of een gebrek aan ervaring en kennis, mits zij onder toezicht staan of geïnstrueerd werden over het veilige gebruik van het apparaat en de gevaren begrijpen, die hiermee samenhangen.
- Kinderen mogen niet met het apparaat spelen.
- Reiniging en onderhoud door de gebruiker mogen niet worden uitgevoerd door kinderen, die niet onder toezicht staan.
- Het apparaat moet beveiligd zijn via een aardlekschakelaar met een vastgestelde lekstroom van maximaal 30 mA.
- Apparaat alleen aansluiten als de elektrische specificaties van het apparaat en de voeding overeenstemmen. De specificaties staan op het typeplaatje van het apparaat, op de verpakking, of in deze handleiding vermeld.
- Dodelijk of ernstig lichamelijk letsel is mogelijk door elektrische schokken! Voordat u het water aanraakt, sluit eerst alle elektrische apparaten in het water af van het stroomnet.
- Apparaat niet gebruiken als elektrische snoeren of behuizing beschadigd zijn.
- Een beschadigd aansluitsnoer kan niet worden vervangen. Apparaat afvoeren.

Veiligheidsinstructies

Elektrische installatie volgens de voorschriften

- Elektrische installaties dienen te voldoen aan de nationale opstellingsvoorschriften en mogen slechts door een elektricien worden uitgevoerd.
- Een persoon is een elektricien als hij of zij op grond van zijn of haar opleiding, kennis en ervaring in staat en bevoegd is, de aan hem of haar overgedragen werkzaamheden te beoordelen en uit te voeren. De werkzaamheden als specialist omvatten ook het herkennen van mogelijke gevaren en het in acht nemen van geldige regionale en nationale normen, voorschriften en bepalingen.
- Apparaat alleen aansluiten als de elektrische specificaties van het apparaat en de voeding overeenstemmen. De apparatuurgegevens bevinden zich op het typeplaatje op het apparaat, op de verpakking, of in deze handleiding.
- Neem voor uw eigen veiligheid in geval van vragen of problemen contact op met een elektricien.
- Verlengkabels en stroomverdelers (bijv. stekkerdelen) moeten voor het gebruik buitenshuis geschikt zijn (spatwaterbestendig).
- Trafo met een veiligheidsafstand van tenminste 2 m ten opzichte van het water plaatsen.
- Stekkerverbindingen tegen vocht beschermen.
- Apparaat alleen op een volgens de voorschriften geïnstalleerde wandcontactdoos aansluiten.

Veilig gebruik

- Snoeren beschermd tegen beschadigingen aanleggen en erop letten dat niemand erover kan struikelen.
- Apparaat niet aan het elektrische snoer dragen of trekken.
- Bij defecte elektrische kabel mag het apparaat niet worden gebruikt.
- Het apparaat nooit aan technische modificaties onderwerpen.
- De behuizing van het apparaat of bijbehorende delen alleen openen als dit in de handleiding uitdrukkelijk is vereist.
- Alleen werkzaamheden aan het apparaat uitvoeren die in deze handleiding beschreven staan. Als problemen zich niet laten verhelpen contact opnemen met een klantenservice of in geval van twijfel met de fabrikant.
- Alleen originele onderdelen en toebehoren voor het apparaat toepassen.
- Kijk nooit direct in de lichtbron van het apparaat.
- Gebruik het apparaat uitsluitend met de meegeleverde trafo.

Instructies betreft deze gebruiksaanwijzing

Welkom bij OASE Living Water. Met de aankoop van het product Water Jet Lightning hebt u een goede keuze gemaakt.

Lees voor het eerste gebruik van het apparaat eerst de handleiding zorgvuldig door om vertrouwd te raken met het apparaat. Alle werkzaamheden aan en met dit apparaat mogen alleen in overeenstemming met deze instructies worden uitgevoerd.

Houdt u zich voor een juist en veilig gebruik stipt aan de veiligheidsvoorschriften.

Bewaar deze handleiding zorgvuldig. Bij verandering van eigenaar, de handleiding a.u.b. overhandigen.

Waarschuwingen in deze handleiding

De waarschuwingen in deze handleiding zijn met signaalwoorden gemarkeerd, die de mate van gevaar aangeven.

WAARSCHUWING

- Betekent een mogelijk gevaarlijke situatie.
- Bij niet aanhouden van de instructie kan dodelijk of ernstig lichamelijk letsel het gevolg zijn.

VOORZICHTIG

- Betekent een mogelijk gevaarlijke situatie.
- Bij niet aanhouden van de instructie kan licht lichamelijk letsel het gevolg zijn.

OPMERKING

Informatie, die voor een beter begrip of preventie van mogelijke materiële of milieuschade is bedoeld.

Leveringsomvang

Afb. A	Aantal	Beschrijving
1	2	Water Jet Lightning
2	1	12V-besturingsbox (12V control box)
3	1	Beschermkap
4	1	Pomp, 12V
5	1	Transformator
6	1	6 m weefselslang, ¾ "
7	1	Handzender (inclusief batterij, type CR 2032)
8	1	Spies
9	1	Y-stuk
10	4	Slangenklem
11	1	Slangmondstuk
49	1	Overbruggingsstekker

Beoogd gebruik

De „Water Jet Lightning“, verder apparaat genoemd, is een waterspeelfontein met LED-verlichting voor vaste opstelling. Gebruik het apparaat uitsluitend met schoon vijverwater met een temperaatuur van +4 °C tot +35 °C.

Het apparaat kan worden gebruikt voor zwem- **en badvijvers (afb. E**), onder inachtneming van de nationale bouwvoorschriften.

Plaatsen van het apparaat

Let op! Gevaarlijk elektrische spanning!

Mogelijke gevolgen: dood of ernstige verwondingen.

- Transformator en 12V-sturingsbox dienen op een veilige afstand van ten minste 2 m van de oever te worden geplaatst **(E)**.
- Plaats de transformator en de 12V-sturingsbox droog en beschermd tegen spatwater. Bescherm de transformator en de 12V-sturingsbox bovendien voor direct zonlicht (max. 40 °C).

Water Jet Lightning plaatsen (B, C, D)

Plan vooraf de plaatsing van de Water Jet Lightning. Houdt bij de planning rekening met de lengte van de kabels en de slangen.

De Water Jet Lightning dient waterpas op een vaste ondergrond gemonteerd te worden. Het apparaat is geschikt voor droge plaatsing en voor plaatsing in het water geschikt. Bij plaatsing in het water dient het bovendeel van de Water Jet Lightning ca. 8 cm boven het wateroppervlak uit te steken.

- De voet van het apparaat **(12)** met 2 schroeven **(13)** (niet meegeleverd) op de ondergrond bevestigen.

Plaatsen van de pomp en aansluiten van de slangen. (B, D)

De pomp **(4)** zo waterpas mogelijk plaatsen. Door een verhoogde plaatsing kan het aanzuigen van vuildeeltjes op de bodem van de vijver worden vermeden.

- De dopmoer **(14)** op de Y-verdeelstuk **(15)** losdraaien.
- Het reduceerstuk **(16)** op de pomp **(4)** schroeven en de O-ring **(17)** plaatsen.
- De dopmoer **(14)** op de Y-verdeelstuk **(15)** vastdraaien.
- Het slangaansluitstuk **(19)** op de Water Jet Lightning **(1)** aandraaien.
- Een slangklem **(10)** over de slang **(6)** schuiven.
- De slang **(6)** op het slangaansluitstuk **(19)** schuiven en met de slangklem **(10)** vastzetten.
- Het andere uiteinde van de slang op het Y-verdeelstuk **(15)** aansluiten en meet een slangklem **(10)** vastzetten.

12V-besturingsbox opstellen

Variant 1 (F)

- Steek de spies **(8)** op de gewenste plek met gehele lengte in de bodem.
- Schuif de 12V-besturingsbox **(2)** op de spies **(8)**.

Variant 2 (G)

- Schroef de 12V-besturingsbox **(2)** met 4 schroeven **(21)** (niet bij de levering inbegrepen) door de schroefgleuf **(22)** in de behuizing van de 12V-besturingsbox **(2)** op de ondergrond vast.

Opstellen trafo (H)

Plaats de trafo **(5)** in de buurt van de 12V-besturingsbox **(2)**.

Aanwijzing: De kabels dienen trekvrij te worden gelegd!

Elektrische installatie

Water Jet Lightning met 12V-besturingsbox en trafo verbinden (H, I)

- De van de pomp uitgaande pompstekker **(23)** en de stekkers **(24)** van de beide Water Jet Lightnings in de betreffende bussen voor pomp **(25)** en Water Jet Lightning **(26)** op de 12V-besturingsbox **(2)** plaatsen.
- De stekker **(27)** van de secundaire trafo-aansluitkabel in de bus **(28)** achter op de 12V-besturingsbox **(2)** steken en met de wartelmoer **(29)** vastschroeven.
- De beschermkap **(3)** over de 12V-besturingsbox **(2)** schuiven.

Aanwijzing: Wanneer slechts een van de beide Water Jet Lightnings gebruikt dient te worden, moet in de tweede vrije bus **(26)** de overbruggingsstekker **(49)** worden gestoken.

Inbedrijfstelling

Veiligheidsmaatregelen: Gebruik de pomp nooit zonder dat er water door stroomt! Anders raakt de pomp onherstelbaar beschadigd.

Apparaat inschakelen (J): Netstekker **(30)** van de trafo in het stopcontact steken.
- Het apparaat start met programma 1 (zie hoofdstuk Bediening).

Apparaat uitschakelen (J): Netstekker **(30)** van de trafo uit het stopcontact trekken.

Water Jet Lightning uitrichten en intensiteit van de waterstraal instellen (L, M)

Voor werkzaamheden aan de apparaten de netstekkers van alle zich in het water bevindende apparaten eruit trekken (J)!

Hellingshoek instellen (L)

Het diagram toont vormen van de waterstraal bij verschillende hellingshoeken van de Water Jet Lightning.
- De borgschroef **(34)** op de voet van het apparaat **(33)** losmaken.
- De Water Jet Lightning in de gewenste hellingshoek zwenken.
- De borgschroef **(34)** op de voet van het apparaat **(33)** vastdraaien.

Waterstraal instellen (M)

De intensiteit van de waterstraal kan bij de Water Jet Lightning op de kranen van het Y-stuk **(9)** worden ingesteld.
- De betreffende kraan naar rechts draaien: de waterdoorstroming wordt verminderd.
- De betreffende kraan naar links draaien: de waterdoorstroming wordt verhoogd.

Bediening

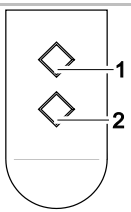

Met de handzender kunnen 4 voorgeprogrammeerde waterspeelbeelden worden geselecteerd.
Bij de ingebruikname en bij elk opnieuw inschakelen van het apparaat is automatisch programma 1 geselecteerd.

P0 Apparaat uit, standbymodus

P1 Constante waterstraal
Wit licht is ingeschakeld

P2 Constante waterstraal
Kleurige lichtwissel

P3 Pulserende waterstraal
Wit licht is ingeschakeld

P4 Pulserende waterstraal
Kleurige lichtwissel

Volgende programma selecteren: Toets 1
Vorige programma selecteren: Toets 2

Aanwijzing:
- Bij wisselend licht kan door gelijktijdig indrukken van de toetsen 1 en 2 de kleur vast worden ingesteld. Het opnieuw gelijktijdig indrukken van de toetsen 1 en 2 schakelt weer over naar wisselend licht.
- Wanneer de Water Jet Lightning via een tijdschakelklok wordt ingeschakeld, start altijd het programma 1.

Aanwijzing!
Afhankelijk van de vervuilingsgraad van het water kan dit leiden tot een verschillende weergave of afwijking van de kleuren in de waterstraal.

De bij de levering inbegrepen handzender is reeds op de 12V-besturingsbox aangeleerd. Iedere verdere handzender dient u opnieuw op de 12V-besturingsbox aan te leren.

Handzender aanleren (K)

De 12V-besturingsbox **(2)** is met een aanleertoets **(31)** uitgerust, om de handzender aan te leren.
- Een stift **(32)** in de opening voor de aanleertoets **(31)** steken.
- De aanleertoets **(31)** ca. 1 sec. met de stift **(32)** indrukken.
- Een willekeurige toets van de handzender ten minste 1 sec. indrukken.

Handzender wissen (K)
- De aanleertoets **(31)** ten minste 5 sec. met een stift **(32)** indrukken.

Alle in de 12-besturingsbox **(2)** opgeslagen handzenders zijn gewist.

Aanwijzing: U kunt de ontvanger op maximaal 10 handzenders afstemmen. Het bereik van de handzender bedraagt maximaal 80 m. Hindernissen tussen zender en ontvanger, een zwakke batterij van de handzender of elektromagnetische straling van elektrische apparaten verminderen het bereik.

Reiniging en onderhoud

Voor werkzaamheden aan de apparaten de netstekkers van alle zich in het water bevindende apparaten eruit trekken (J)!

Water Jet Lightning reinigen (N, O)

– Het bovenste gedeelte **(34)** door een lichte draaiing van het onderste gedeelte van de behuizing **(36)** losmaken en met de O-ring **(35)** eraf nemen.
– Het filterschuim **(37)** verwijderen en de LED-eenheid **(38)** eraf schroeven.
– Alle onderdelen met een zachte borstel onder stromend water reinigen.
– Het filterschuim **(37)** onder stromend water meerdere malen uitdrukken.

Pomp reinigen (D, P)

– De wartelmoer **(14)** op het Y-stuk **(15)** losmaken.
– Het reduceerstuk **(16)** van de pomp **(4)** afschroeven en het Y-stuk **(15)** eraf nemen.
– De motorbehuizing **(39)** uit de palhouder van de steekfilter **(40)** trekken.
– Met een lichte draaiing de pompbehuizing **(41)** eraf nemen en het loopwiel **(42)** verwijderen.
– Alle onderdelen met een zachte borstel onder stromend water reinigen.

Apparaten in elkaar zetten (N, O, D, P)

– Apparaten in omgekeerde volgorde weer in elkaar zetten.

Batterij in de handzender vervangen (Q, R)

– Raak een ongecoat metaalvlak aan (bijv. een verwarming), om statische ontlading af te leiden, die de interne componenten van de handzender kunnen beschadigen!
– Let erop, dat geen vuil en geen vochtigheid in de handzender komt!

– Een gleufschroevendraaier **(43)** in de zijdelingse opening **(44)** van de handzender steken.
– De behuizing van de handzender met een lichte draaiing van de schroevendraaier openen en het onderdeel van de behuizing **(45)** afnemen.
– De batterij **(46)** uit de houder **(47)** trekken.
– De nieuwe batterij (type CR 2032) in de houder (**47)** schuiven. Let erop, dat de gedrukte kant **(48)** van de batterij naar boven wijst.

Slijtagedelen

· Rotor
· Lamp

Reserveonderdelen

Met originele onderdelen van OASE blijft het apparaat veilig en werkt het weer betrouwbaar.
Onderdelentekeningen en reserveonderdelen vindt u op onze website.

www.oase-livingwater.com/onderdelen

Opslag/overwinteren

Bij vorst moet u het apparaat van de installatie afkoppelen. Maak het apparaat grondig schoon en controleer het op beschadigingen. Berg de Water Jet Lightning vorstvrij en de pomp vorstvrij en ondergedompeld in een bak met water op **(afb. S)**. De stekker mag niet in het water liggen.

Afvoer van het afgedankte apparaat

Voer het apparaat volgens de nationale wettelijke bepalingen af.



OPMERKING

Verwijdering van batterijen

Batterijen horen niet in het huisvuil.

· Batterijen alleen via het daartoe bestemde recyclingsysteem afvoeren.

Verwijderen van batterijen binnen de Europese Gemeenschap

Consumenten zijn wettelijk verplicht gebruikte batterijen in te leveren. Inleveren is kosteloos.

· Batterij hetzij via de publieke afvalverwerkings- en recyclingsystemen in uw stad of gemeente afvoeren of daar inleveren waar deze werden aangeschaft.

Markering op batterijen die schadelijke stoffen bevatten

PB = Batterij bevat lood

Cd = Batterij bevat cadmium

Hg = Batterij bevat kwik

Li = Batterij bevat lithium

Storing verhelpen

Storing	Oorzaak	Oplossing
De pomp gaat niet aan	Geen netspanning	Controleer de netspanning Controleer de stroomtoevoerkabels
	Afstandsbediening niet geprogrammeerd	Afstandsbediening programmeren
LED brandt niet	Op de 12V-sturingsbox zijn niet beide stekkers ingestoken	- Beide stekkers op de Water Jet Lightning in aansluiten - Wanneer slechts een Water Jet Lightning functioneert, sluit dan de overbruggings-stekker op het tweede contactbus aan.
De fontein spuit niet hoog genoeg	Loopwiel geblokkeerd of vervuild	Loopwiel reinigen
	Filterhouder van de pomp vervuild	Filterhouder reinigen
	Spuitstukken vervuild	Spuitstukken reinigen
	Schuimvervuiling	Schuim afwassen
	Slang geknikt	Slang in een voldoende grote boog leggen
	Y-verdeelstuk verstopt	Kraantjes opendraaien en Y-verdeelstuk reinigen
	Kraantjes aan het Y-verdeelstuk gesloten	Kraantjes opendraaien
	Y-verdeelstuk verkeerd ingesteld	Y-verdeelstuk gelijkmatig instellen

Traducción de las instrucciones de uso originales

⚠ADVERTENCIA

- Este equipo puede ser utilizado por niños a partir de 8 años y mayores así como por personas con capacidades físicas, sensoriales o mentales reducidas o que no dispongan de la experiencia y conocimientos necesarios, cuando sean supervisados o hayan sido instruidos en el uso seguro del equipo y los posibles peligros resultantes.
- Los niños no deben jugar con el equipo.
- Está prohibido que los niños ejecuten la limpieza y el mantenimiento sin supervisión.
- El equipo tiene que estar protegido con un dispositivo de protección contra corriente de fuga máxima de 30 mA.
- Conecte el equipo sólo cuando los datos eléctricos del equipo coinciden con los datos de la alimentación de corriente. Los datos del equipo se encuentran en la placa de datos técnicos en el equipo, en el embalaje o en estas instrucciones.
- Existe peligro de muerte o lesiones graves por choque eléctrico. Separe todos los equipos eléctricos que se encuentran en el agua de la red de corriente antes de tocar el agua.
- No emplee el equipo cuando las líneas eléctricas o la caja estén dañadas.
- La línea de conexión dañada no se pueden sustituir. Deseche el equipo.

Indicaciones de seguridad

Instalación eléctrica conforme a lo prescrito

- Las instalaciones eléctricas deben cumplir las prescripciones de montaje nacionales y se deben realizar sólo por un electricista calificado.
- Una persona es un electricista calificado cuando por su formación, conocimientos y experiencias profesionales es capaz y está autorizada a valorar y ejecutar los trabajos encargardos. Los trabajos como personal técnico también incluyen el reconocimiento de los posibles peligros y el cumplimiento de las correspondientes normas, prescripciones y disposiciones regionales y nacionales.
- Conecte el equipo sólo cuando los datos eléctricos del equipo coinciden con los datos de la alimentación de corriente. Los datos del equipo se encuentran en la placa de datos técnicos en el equipo, en el embalaje o en estas instrucciones.
- En caso de preguntas y problemas diríjase a personal electricista especializado.
- Las líneas de prolongación y distribuidores de corriente (p. ej. enchufes múltiples) deben ser apropiados para el empleo a la intemperie (protegido contra salpicaduras de agua).
- Emplace el transformador con una distancia de seguridad mínima de 2 m al agua.
- Proteja las conexiones de enchufe contra humedad.
- Conecte el equipo sólo a un tomacorriente instalado conforme a lo prescrito.

Funcionamiento seguro

- Tienda las líneas con protección contra daños y garantice que ninguna persona tropiece con ellas.
- No transporte ni tire el equipo por la línea eléctrica.
- Está prohibido operar el equipo si la línea eléctrica está defectuosa.
- No realice nunca modificaciones técnicas en el equipo.
- Abra la caja del equipo o las partes pertenecientes sólo si esto se requiere expresamente en estas instrucciones.
- Ejecute en el equipo sólo los trabajos descritos en estas instrucciones. Si no es posible eliminar determinados problemas diríjase a una oficina de atención a los clientes o en caso de dudas al fabricante.
- Emplee para el equipo sólo piezas de recambio y accesorios originales.
- No mire nunca directamente a la fuente de luz del equipo.
- Opere el equipo sólo con el transformador contenido en el volumen de suministro.

Indicaciones sobre estas instrucciones de uso

Bienvenido a OASE Living Water. La compra del producto Water Jet Lightning es una buena decisión.

Lea minuciosamente las instrucciones y familiarícese con el equipo antes de usar el mismo por primera vez. Todos los trabajos en y con este equipo sólo se deben ejecutar conforme a estas instrucciones.

Tenga necesariamente en cuenta las indicaciones de seguridad para garantizar un uso correcto y seguro del equipo.

Guarde cuidadosamente estas instrucciones. Entregue estas instrucciones al nuevo propietario en caso de cambio de propietario.

Indicaciones de advertencia en estas instrucciones

Las indicaciones de advertencia contenidas en estas instrucciones están clasificadas mediante palabras de advertencia que muestran la dimensión del peligro.

ADVERTENCIA

- Denomina una situación posiblemente peligrosa.
- En caso de incumplimiento, la consecuencia puede ser la muerta o una lesión muy grave.

CUIDADO

- Denomina una situación posiblemente peligrosa.
- En caso de incumplimiento, la consecuencia puede ser una lesión ligera.

INDICACIÓN

Informaciones que sirven para una mejor comprensión o la prevención de posibles daños materiales o medioambientales.

Volumen de suministro

Ilustración A	Cantidad	Descripción
1	2	Water Jet Lightning
2	1	Caja de control de 12 V
3	1	Cubierta protectora
4	1	Bomba, 12 V
5	1	Transformador
6	1	Tubo flexible de tejido de 6 m, ¾ "
7	1	Emisor manual (inclusive batería, tipo CR 2032)
8	1	Varilla de tierra
9	1	Distribuidor en Y
10	4	Abrazadera de tubo flexible
11	1	Boquilla de tubo flexible
49	1	Clavija de puenteado

Uso conforme a lo prescrito

El "Water Jet Lightning", denominado a continuación "equipo" es un surtidor con efecto de fuente con iluminación LED para el emplazamiento fijo. El equipo sólo se puede operar con agua de estanque limpia a una temperatura del agua de +4 °C a +35 °C.

El equipo se apropia para ser empleado en **estanques para nadar y piscinas (ilustración E)** si se cumplen las prescripciones de construcción nacionales.

Emplazamiento

¡Atención! Tensión eléctrica peligrosa.

Posibles consecuencias: La muerte o lesiones graves.

- El transformador y la caja de control de 12 V se deben emplazar a una distancia de seguridad mínima de 2 m a la orilla **(E)**.
- Emplace el transformador y la caja de control de 12 V en un lugar seco y protegido contra las salpicaduras de agua. Proteja el transformador y la caja de control de 12 V adicionalmente contra la radiación solar (máx. 40 °C).

Emplazamiento del Water Jet Lightning (B, C, D)

Haga un plano para emplazar el Water Jet Lightning. ¡Tenga en cuenta en el plano las longitudes de los cables y tubos flexibles!

El Water Jet Lightning se tiene que montar en posición horizontal sobre una base fija. El equipo se apropia para el emplazamiento en seco y en el agua. Si el Water Jet Lightning se emplaza en el agua la parte superior del equipo debe sobresalir aprox. 8 cm del agua.

- Fije el pie del equipo **(12)** con 2 tornillos **(13)** (no incluidos en el volumen de suministro) en la base.

Emplazamiento de la bomba y conexión de los tubos flexibles (B, D)

Emplace la bomba **(4) horizontal si fuera posible**. Un emplazamiento a cierta altura evita la aspiración de partículas de suciedad del fondo del estanque.

- Suelte la tuerca racor **(14)** en el distribuidor en Y **(15)**.
- Atornille el reductor **(16)** en la bomba **(4)** y coloque la junta tórica **(17)**.
- Apriete la tuerca racor **(14)** en el distribuidor en Y **(15)**.
- Enrosque la boquilla portatubo **(19)** en el Water Jet Lightning **(1)**.
- Ponga una abrazadera de tubo flexible **(10)** sobre el tubo flexible **(6)**.
- Coloque el tubo flexible **(6)** en la boquilla portatubo **(19)** y fíjelo con la abrazadera de tubo flexible **(10)**.
- Conecte el otro extremo del tubo flexible en el distribuidor en Y **(15)** y fíjelo con una abrazadera de tubo flexible **(10)**.

Emplazamiento de la caja de control de 12 V

Variante 1 (F)

- Introduzca la varilla de tierra **(8)** en la posición deseada con toda su longitud en el suelo.
- Ponga la caja de control de 12 V **(2)** sobre la varilla de tierra **(8)**.

Variante 2 (G)

- Atornille la caja de control de 12 V **(2)** con 4 tornillos **(21)** (no incluidos en el suministro) en la base pasando por las ranuras de tornillos **(22)** que se encuentran en la carcasa de la caja de control de 12 V **(2)**.

Emplazamiento del transformador (H)

Ponga el transformador **(2)** cerca de la caja de control de 12 V **(2)**.

Nota: Tienda el cable sin carga de tracción.

Instalación eléctrica

Conexión del Water Jet Lightning con la caja de control de 12 V y el transformador (H, I)

- Enchufe la clavija de bomba **(23)** que sale de la bomba y las clavijas **(24)** de los dos Water Jet Lightning en los conectores correspondientes para la bomba **(25)** y el Water Jet Lightning **(26)** en la caja de control de 12V **(2)**.
- Enchufe la clavija **(27)** del cable de conexión del transformador del lado secundario en el conector **(28)** que se encuentra en el lado trasero de la caja de control de 12 V **(2)** y fíjela con la tuerca racor **(29)**.
- Ponga la cubierta protectora **(3)** sobre la caja de control de 12 V **(2)**.

Nota: Si se pretende operar sólo uno de los dos Water Jet Lightning se tiene que enchufar la clavija de puenteado **(49)** en el segundo conector libre **(26)**.

Puesta en marcha

¡Cuidado! El equipo se puede dañar.
Medidas de protección: No opere nunca la bomba sin circulación de agua. La bomba se destruye.

Conexión del equipo (J): Enchufe la clavija de red **(30)** del transformador en el tomacorriente.
– El equipo arranca con el programa 1 (véase capítulo Operación).

Desconexión del equipo (J): Saque la clavija de red **(30)** del transformador.

Alineación del Water Jet Lightning y ajuste de la intensidad del chorro de agua (L, M)

Saque las clavijas de red de todos los equipos que se encuentran en el agua antes de realizar cualquier trabajo en los equipos (J).

Ajuste del ángulo de inclinación (L)

El diagrama muestra las formas del chorro de agua con los diferentes ángulos de inclinación del Water Jet Lightning.
– Suelte el tornillo de fijación **(34)** en el pie del equipo **(33)**.
– Bascule el Water Jet Lightning en el ángulo de inclinación deseado.
– Apriete el tornillo de fijación **(34)** en el pie del equipo **(33)**.

Ajuste del chorro de agua (M)

La intensidad del choro de agua del Water Jet Lightning se puede regular en los grifos del distribuidor en Y **(9)**.
– Gire el grifo correspondiente a la derecha: el paso de agua disminuye.
– Gire el grifo correspondiente a la izquierda: el paso de agua aumenta.

Operación

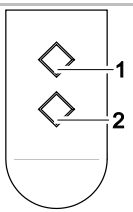

Con el emisor manual se pueden seleccionar 4 efectos de fuentes preprogramados.
A la puesta en marcha y a cada nueva conexión del equipo está seleccionado automáticamente el programa 1.

P0 Equipo desconectado, modo de reserva

P1 Chorro de agua constante
Luz blanca conectada

P2 Chorro de agua constante
Cambio de luz de colores

P3 Chorro de agua pulsante
Luz blanca conectada

P4 Chorro de agua pulsante
Cambio de luz de colores

Selección del próximo programa: Tecla 1
Selección del programa anterior: Tecla 2

Nota:
- Cuando cambie la luz se puede ajustar un color fijo pulsando simultáneamente las teclas 1 y 2. Si se pulsan otra vez simultáneamente las teclas 1 y 2 la luz cambia de nuevo su color.
- Si el Water Jet Lightning se conecta a través de un temporizador siempre arranca primero el programa 1.

Nota:
En dependencia del grado de ensuciamiento del agua puede variar la representación del chorro de agua o divergir los colores.

El emisor manual contenido en el suministro ya está ajustado a la caja de control de 12 V. Todos los otros emisores manuales se deben ajustar por Vd. a la caja de control de 12 V.

Ajuste del emisor manual (K)

La caja de control de 12 V **(2)** tiene una tecla de ajuste **(31)** para ajustar el emisor manual.
– Introduzca un lápiz **(32)** en el orificio para la tecla de ajuste **(31)**.
– Pulse la tecla de ajuste **(31)** con el lápiz **(32)** aprox. 1 s.
– Pulse cualquier tecla en el emisor manual como mínimo 1 s.

Borrado del emisor manual (K)
– Pulse la tecla de ajuste **(31)** con un lápiz **(32)** como mínimo 5 s.

Todos los emisores manuales almacenados en la caja de control de 12 V están borrados **(2)**.

Nota: Se pueden ajustar como máximo 10 emisores manuales al receptor. El alcance máximo del emisor manual asciende a 80 m. Obstáculos entre el emisor y el receptor, una batería débil del emisor manual o la radiación electromagnética de equipos eléctricos merman el alcance.

Limpieza y mantenimiento

Saque las clavijas de red de todos los equipos que se encuentran en el agua antes de realizar cualquier trabajo en los equipos (J).

Limpieza del Water Jet Lightning (N, O)

- Gire ligeramente la parte superior **(34)** para quitarla de la parte inferior de la carcasa **(36)** junto con la junta tórica **(35)**.
- Saque el elemento de espuma filtrante **(37)** y desenrosque la unidad LED **(38).**
- Limpie todas las piezas bajo agua corriente con un cepillo suave.
- Exprima el elemento de espuma filtrante **(37)** varias veces bajo agua corriente.

Limpieza de la bomba (D, P)

- Suelte la tuerca racor **(14)** en el distribuidor en Y **(15)**.
- Desatornille el reductor **(16)** de la bomba **(4)** y quite el distribuidor en Y **(15)**.
- Saque la carcasa del motor **(39)** del soporte de retención del filtro de encaje **(40)**.
- Gire ligeramente la carcasa de la bomba **(41)** para sacarla y quite la rueda **(42)**.
- Limpie todas las piezas bajo agua corriente con un cepillo suave.

Montaje de los equipos (N, O, D, P)

- Monte los equipos en secuencia contraria.

Cambio de la batería en el emisor manual (Q, R)

El emisor manual se puede dañar por un manejo inadecuado.

- Toque una superficie de metal no recubierta (p. ej. un radiador) para evacuar las cargas estáticas que pueden dañar los componentes internos del emisor manual.
- Garantice que ninguna suciedad o humedad entre en el emisor manual.

- Introduzca un destornillador con ranura **(43)** en el orificio lateral **(44)** del emisor manual.
- Abra la carcasa del emisor manual girando ligeramente el destornillador y quite la parte inferior de la carcasa **(45)**.
- Saque la batería **(46)** del soporte **(47)**.
- Ponga la nueva batería (tipo CR 2032) en el soporte **(47)**. Garantice que el lado grabado **(48)** de la batería indique hacia arriba.

Piezas de desgaste

· Unidad de rodadura
· Bombilla

Piezas de recambio

El equipo se mantiene seguro y trabaja de forma fiable con las piezas originales de OASE.
Consulte los dibujos de piezas de recambio y las piezas de recambio en nuestra página web.

www.oase-livingwater.com/piezasderepuesto

Almacenamiento / Conservación durante el invierno

Desinstale el equipo en caso de heladas. Limpie minuciosamente el equipo y compruebe si está dañado. Almacene el Water Jet Lightning exento de heladas y la bomba exenta de heladas y sumergida en un recipiente con agua **(ilustración S)**. No sumerja la clavija.

Desecho

Deseche el equipo conforme a las prescripciones legales nacionales.



INDICACIÓN

Desecho de las baterías usadas

No deseche las baterías en la basura doméstica.

· Deseche las baterías sólo a través del sistema de recogida previsto.

Desecho de las baterías dentro de la Comunidad Europea

Los consumidores están obligados legalmente a entregar las baterías usadas. La recogida es gratuita.

· Deseche las baterías a través de los sistemas de recogida y reciclaje públicos en su ciudad o municipio o entregue las baterías a la tienda donde las compró.

Marcado de baterías que contienen sustancias nocivas

PB = La batería contiene plomo
Cd = La batería contiene cadmio
Hg = La batería contiene mercurio
Li = La batería contiene litio

Eliminación de fallos

Fallo	Causa	Acción correctora
La bomba no se conecta	No hay tensión de alimentación	Compruebe la tensión de alimentación Controle las líneas de alimentación
	Telemando no programado	Programe el telemando
El LED no ilumina	Las clavijas no están conectadas con los dos conectores en la caja de control de 12 V.	- Enchufe las clavijas de los dos Water Jet Lightning en los conectores. - Si sólo se opera un Water Jet Lightning enchufe la clavija de puenteado en el segundo conector.
Altura del surtidor insuficiente	Rueda bloqueada o sucia	Limpie la rueda
	Carcasa de filtro de la bomba sucia	Limpie la carcasa de filtro
	Boquillas sucias	Limpie las boquillas
	Espuma filtrante sucia	Lave la espuma filtrante
	Tubo flexible doblado	Tienda el tubo flexible con un codo suficiente
	Distribuidor en Y obstruido	Abra los grifos y limpie el distribuidor en Y
	Los grifos en el distribuidor en Y están cerrados	Abra los grifos
	Distribuidor en Y mal ajustado	Ajuste el distribuidor en Y uniformemente

Tradução das instruções de uso originais

⚠AVISO

- O aparelho pode ser utilizado por crianças com idade igual ou superior a 8 anos e pessoas com capacidades físicas, sensoriais ou mentais reduzidas ou com falta de experiência ou conhecimentos, enquanto vigiadas por adultos ou quando foram informadas sobre o uso seguro do aparelho e entenderam os riscos remanescentes.
- Crianças não podem brincar com o aparelho.
- A limpeza e a manutenção não podem ser realizadas por crianças sem que sejam vigiadas por adultos.
- O disjuntor de corrente de avaria deve proteger o aparelho com o valor máximo de 30 mA - rated leakage current.
- Antes de conectar o aparelho, controlar que as características eléctricas do aparelho correspondem às da rede eléctrica. As características do aparelho estão indicadas na etiqueta de identificação, sobre a embalagem ou nestas instruções de uso.
- Morte ou graves lesões por electrocussão! Antes de meter a mão na água, desligue a alimentação eléctrica de todos os aparelhos que se encontram na água.
- O aparelho não pode ser utilizado quando apresenta cabos e fios defeituosos ou a carcaça danificada.
- O cabo de alimentação defeituoso não pode ser substituído. O aparelho deve ser substituído.

Instruções de segurança

Instalação eléctrica conforme as normas vigentes

- Todas as instalações eléctricas devem preencher os requisitos constantes das normas nacionais, podendo ser realizadas só por um electricista qualificado e autorizado.
- É electricista quem em virtude da sua formação profissional, conhecimentos e experiência profissional tem a habilitação e autorização para julgar e realizar os trabalhos dos quais for encarregado. O trabalho como electricista também inclui a capacidade de reconhecer eventuais perigos e a observação das normas, disposições e regulamentos nacionais e regionais.
- Antes de conectar o aparelho, controlar que as características eléctricas do aparelho correspondem às da rede eléctrica. As características do aparelho estão indicadas na chapa de identificação, sobre a embalagem ou nestas instruções de uso.
- Se houver dúvidas ou problemas, dirija-se a um electricista qualificado e autorizado!
- Os fios de extensão e distribuidores eléctricos (por exemplo, conjunto de várias tomadas) devem ser autorizados para a utilização fora da casa (protecção contra salpicos de água).
- Posicionar o transformador com uma distância mínima de 2 m à água.
- Proteger a ficha contra a penetração de água.
- Conectar o aparelho só com uma tomada instalada de acordo com as normas vigentes.

Operação segura

- Instalar os cabos e fios de forma que estejam protegidos contra danificação e ninguém possa tropeçar.
- Não transportar ou puxar o aparelho pelo cabo eléctrico.
- Com o fio eléctrico defeituoso, o aparelho não pode ser operado.
- Nunca proceda a modificações técnicas do aparelho.
- Não abrir a carcaça do aparelho ou os componentes do mesmo, a menos que as instruções de uso autorizem expressamente tal intervenção.
- Fazer só os trabalhos, no aparelho, descritos nestas instruções de uso. Recomendamos que se dirija a um centro de serviço ou, em caso de dúvida, ao fabricante, caso não consiga eliminar os problemas.
- Utilizar exclusivamente peças e acessórios originais para o aparelho.
- Mantenha os olhos afastados da fonte de luz do aparelho.
- O aparelho pode ser operado só com o transformador que faz parte do volume de entrega.

Explicações necessárias às Instruções de uso

Bem-vindo a OASE Living Water. Com a aquisição do produto Water Jet Lightning, escolheu bem.

Anteriormente à primeira utilização, leia atentamente as instruções e informe-se sobre o aparelho. Os trabalhos com e no aparelho poderão ser realizados só conforme estas instruções.

Observe estritamente as instruções de segurança com respeito ao uso correcto e seguro do aparelho.

Guarde as instruções de uso em local seguro. Se o aparelho for disponibilizado a outro utente, entregue-le as instruções de uso.

Avisos usados nestas instruções

As instruções de advertência estão classificadas por palavras-sinal que informam sobre o grau do perigo.

ADVERTÊNCIA

- Refere-se a uma situação eventualmente perigosa.
- A não observação pode provocar a morte ou lesões muito graves.

CUIDADO

- Refere-se a uma situação eventualmente perigosa.
- A não observação pode provocar ligeiras lesões ou ferimentos não graves.

NOTA

Informações que servem para compreender melhor ou prevenir eventuais danos materiais ou ecológicos.

Âmbito de entrega

Figura A	Número	Descrição
1	2	Water Jet Lightning
2	1	Caixa de controlo de 12V (12V control box)
3	1	Cobertura protectora
4	1	Bomba, 12 V
5	1	Transformador
6	1	Mangueira de 6 m, ¾ "
7	1	Emissor portátil (incluindo pilhas, tipo CR 2032)
8	1	Espeto
9	1	Distribuidor em Y
10	4	Abraçadeira de fixação para mangueira
11	1	Bocal para mangueira
49	1	Ficha de ponte

Emprego conforme o fim de utilização acordado

O „Water Jet Lightning“, doravante designado „aparelho“, é um repuxo luminoso (iluminação LED), previsto para a instalação fixa. O aparelho deve ser operador mediante água limpa, com uma temperatura entre + 4°C e + 35°C.

O aparelho também pode ser utilizado em **piscinas (figura E)**, desde que observadas as normas nacionais de instalação.

Instalação

Atenção! Tensão eléctrica perigosa!

Consequências possíveis: Morte ou graves lesões.

- O transformador e a caixa de controlo de 12V devem apresentar uma distância mínima de 2m à margem **(E)**.
- Posicionar o transformador e a caixa de controlo de 12V em recinto seco e protegido contra respingos de água. Proteger o transformador e a caixa de controlo de 12V contra radiação solar excessiva (máximo: 40°C).

Instalar o Water Jet Lightning (B, C, D)

Prepare bem a instalação do Water Jet Lightning. Tenha em consideração, ao preparar a instalação, os comprimentos das mangueiras e dos cabos eléctricos!

O Water Jet Lightning deve ser montado em posição horizontal, em cima de uma base resistente. O aparelho pode ser instalado fora ou dentro da água. Quando instalado dentro da água, a parte superior do Water Jet Lightning deve ficar saliente (cerca de 8 cm) da superfície da água.

- Fixar o pé **(12)** mediante 2 parafusos **(13)** (não fazem parte do âmbito de entrega) à base resistente.

Instalar a bomba e ligar as mangueiras (B, D)

Instalar a bomba **(4)** preferencialmente em posição horizontal. A instalação da bomba em ponto mais elevado do que o fundo da piscina evita a aspiração de partículas de sujidade a partir do fundo.

- Desapertar a porca de capa **(14)** do distribuidor em Y **(15)**.
- Enroscar o elemento de redução **(16)** à bomba **(4)** e aplicar o O-ring **(17)**.
- Apertar a porca de capa **(14)** do distribuidor em Y **(15)**.
- Enroscar o bocal **(19)** ao Water Jet Lightning **(1)**.
- Enfiar uma abraçadeira de fixação **(10)** na mangueira **(6)**.
- Ligar a mangueira **(6)** ao bocal **(19)** e fixar com a abraçadeira **(10)** .
- Ligar a outra extremidade da mangueira ao distribuidor em Y **(15)** e fixar com a abraçadeira **(10)**.

Montar a caixa de controlo de 12 V

Variante 1 (F)

- Cravar todo o espeto **(8)** no solo, na posição desejada.
- Ligar a caixa de controlo de 12V **(2)** ao espeto **(8)**.

Variante 2 (G)

- Fixar a caixa de controlo de 12V **(2)** à base resistente, mediante 4 parafusos **(21)** (não fazem parte do âmbito de entrega) a passar pelos furos oblongos **(22)** existentes na carcaça da caixa de controlo **(2)**.

Instalar o transformador (H)

Instalar o transformador **(5)** perto da caixa de controlo de 12V **(2)**.

Nota: Controlar que os cabos eléctricos não ficam forçados por tracção.

Conexão eléctrica

Ligar o Water Jet Lightning com a caixa de controlo de 12V e o transformador (H, I)

- Conectar a ficha **(23)** da bomba e as fichas **(24)** dos dois aparelhos Water Jet Lightning às buchas para bomba **(25)** e para Water Jet Lightning **(26)** da caixa de controlo de 12V **(2)**.
- Conectar a ficha **(27)** do cabo do transformador à bucha **(28)** que se encontra no lado posterior da caixa de controlo de 12V **(2)** e fixar mediante a porca de capa **(29)**.
- Colocar a cobertura de protecção **(3)** sobre a caixa de controlo de 12V **(2)**.

Nota: Para operar só um dois aparelhos Water Jet Lightning, conectar a ficha de ponte **(49)** à segunda bucha **(26)** desocupada.

Colocar o aparelho em operação

Cuidado! O aparelho pode ser danificado.
Medidas de protecção: Não opere a bomba sem que esta seja percorrida por água! De contrário, a bomba seria destruída.

Ligar o aparelho (J): Ligar a ficha **(30)** do transformador com a caixa de tomada.
– O aparelho começa por executar o programa 1 (consulte o Item „Manejo“).

Desligar o aparelho (J): Desconectar a ficha eléctrica (**30)** do transformador.

Ajustar a posição do Water Jet Lightning e corrigir a intensidade do jacto de água (L, M)

Antes de iniciar trabalhos nos aparelhos, desconectar as fichas eléctricas de todos os aparelhos que se encontram na água (J)!

Corrigir o ângulo de inclinação (L)

O diagrama mostra algumas formas do jacto de água com diversos ângulos de inclinação do Water Jet Lightning.
– Desapertar o parafuso de fixação **(34)** do pé **(33)** do aparelho.
– Mover o Water Jet Lightning até ao ângulo de inclinação previsto.
– Apertar o parafuso de fixação **(34)** do pé **(33)** do aparelho.

Corrigir a intensidade do jacto de água (M)

A intensidade do jacto de água, produzida pelo Water Jet Lightning, pode ser regulada com as torneiras do distribuidor em Y **(9)**.
– Girar a torneira para a direita: Reduzir a passagem de água.
– Girar a torneira para a esquerda: Aumentar a passagem de água.

Operação

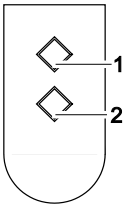

O emissor portátil permite escolher 4 diferentes jogos luminotécnicos programados.
Com a primeira entrada em serviço e cada religação do aparelho é automaticamente activo o programa 1.

P0 Aparelho desligado, modo stand-by

P1 Jacto de água constante
Luz branca activa

P2 Jacto de água constante
Mudança de luzes de diferentes cores

P3 Jacto de água pulsante
Luz branca activa

P4 Jacto de água pulsante
Mudança de luzes de diferentes cores

Seleccionar o próximo programa: Tecla 1
Seleccionar o programa anterior: Tecla 2

Nota:
- Durante a mudança de luzes de diferentes cores pode-se premir simultaneamente as teclas 1 + 2 para fixar uma determinada cor. Ao premir a próxima vez simultaneamente as teclas 1 + 2, o sistema volta a mudar as diferentes cores da luz.
- Se o Water Jet Lightning for activado mediante um temporizador, será iniciado sempre o programa 1.

Nota!
Em função da quantidade de impurezas contidas na água, a representação das cores do jacto de água pode ser diferente ou desviar.

O emissor de telecomando, que faz parte do âmbito de entrega, já se encontra programado à caixa de controlo de 12 V. Cada novo emissor de telecomando deve ser programado conforme a caixa de controlo de 12V.

Programar o emissor de telecomando (K)

A caixa de controlo de 12V **(2)** possui uma tecla de programação **(31)** que serve para programar o emissor de telecomando.
– Introduzir um pino **(32)** na abertura da tecla de programação **(31)**.
– Accionar pelo menos por 1 s a tecla de programação **(31)** mediante o pino **(32)**.
– Premir por pelo menos 1 s uma das teclas do emissor.

Eliminar os emissores de telecomando armazenados (K)

– Accionar pelo menos por 5 s a tecla de programação **(31)** mediante um pino **(32)**.

Todos os emissores de telecomando armazenados na caixa de controlo de 12V **(2)** foram eliminados.

Nota: Podem ser ajustados 10 emissores (máximo) ao receptor. O alcance máximo do emissor é de 80 m. Eventuais obstáculos situados entre emissor e receptor, uma pilha fraca do emissor ou a radiação electromagnética de aparelhos eléctricos afectam negativamente o alcance.

Limpeza e manutenção

Antes de iniciar trabalhos nos aparelhos, desconectar as fichas eléctricas de todos os aparelhos que se encontram na água (J)!

Limpar o Water Jet Lightning (N, O)

- Girar um pouco a parte superior **(34)** da carcaça para a retirar da parte inferior **(36)**, juntamente com o R-ring **(35)**.
- Retirar a espuma filtrante **(37)** e desenroscar a unidade luminosa LED **(38)**.
- Limpar todas as peças só com água corrente e uma escova macia.
- Limpar a espuma filtrante **(37)**, espremendo-a várias vezes em água corrente.

Limpar a bomba (D, P)

- Desapertar a porca de capa **(14)** do distribuidor em Y **(15)**.
- Desenroscar o elemento de redução **(16)** da bomba **(4)** e retirar o distribuidor em Y **(15)**.
- Extrair a caixa **(39)**, com motor, do suporte do filtro de encaixe **(40)**.
- Girar um pouco a carcaça **(41)** da bomba e retirar. Depois tirar o rotor **(42)**.
- Limpar todas as peças só com água corrente e uma escova macia.

Montar o aparelho (N, O, D, P)

- Montar os aparelhos na ordem inversa à desmontagem.

Substituir a pilha do emissor de telecomando (Q, R)

Qualquer tratamento incorrecto pode destruir o emissor de telecomando!

- Toque numa peça metálica nua (p. ex., radiadores) para desfazer cargas estáticas, capazes de destruir os componentes internos do emissor!
- Tenha atenção para que sujidade e humidade não penetrem no interior do emissor de telecomando!

- Passar uma chave de fenda **(43)** pela abertura lateral **(44)** do emissor.
- Girar um pouco a chave de fenda o que abre a caixa do emissor de telecomando e retirar a parte inferior **(45)** da caixa.
- Desmontar a pilha **(46)** do seu suporte **(47)**.
- Montar a nova pilha (tipo CR 2032) no suporte **(47)**. Controlar que o lado estampado **(48)** da pilha fica voltado para cima.

Peças de desgaste

· Rotor
· Lâmpada

Peças de reposição

Com peças de reposição originais da OASE, o aparelho permanece seguro e opera perfeitamente.
Os desenhos e mones das peças de reposição podem ser vistos na nossa website.

www.oase-livingwater.com/spareparts_INT

Armazenar/Invernar

Em caso de risco de geada, o aparelho deve ser desinstalado. Faça uma boa limpeza do aparelho e verifique a ausência de defeitos. Guarde o Water Jet Lightning e a bomba em recinto protegido contra geada e mergulhados em água **(figura S)**. Tenha atenção para que a ficha nunca seja banhada.

Descartar o aparelho usado

Elimine o aparelho defeituoso ou usado de acordo com as disposições legais nacionais.



N O T A

Eliminação de baterias usadas

As pilhas usadas não podem ser eliminadas com o lixo doméstico.

· Entregar as pilhas ao sistema especial de recolha selectiva de lixo.

Eliminação de pilhas usadas nos estados-membros da Comunidade Europeia

Na qualidade de consumidor, cada cidadão tem a obrigação legal de retornar pilhas usadas. A devolução é gratuita.

· Entregar as pilhas aos sistemas públicas de recolha selectiva e reciclagem de materiais usados ou devolver à loja onde foram compradas.

Identificação de pilhas que contêm materiais contaminantes

Pb = A pilha contém chumbo

Cd = A pilha contém cádmio

Hg = A pilha contém mercúrio

Li = A pilha contém lítio

Eliminação de falhas

Anomalia	Causa	Remédio
A bomba não arranca	Ausência de tensão eléctrica	Verificar a tensão eléctrica Controlar os cabos de alimentação
	O emissor de telecomando não está programado	Programar o telecomando
LED não aceso	As fichas não estão ligadas com ambas as buchas da caixa de controlo de 12V	- Conectar as fichas dos dois aparelhos Water Jet Lightning nas buchas da caixa de controlo - Antes de operar só um dos aparelhos Water Jet Lightning, conectar a ficha de ponte na segunda bucha
Altura insuficiente do repuxo	Rotor bloqueado ou sujo	Limpar o rotor
	Bomba com filtro entupido	Limpar todo o filtro
	Bicos entupidos	Limpar os bicos
	Espuma filtrante sujo	Lavar a espuma filtrante
	Estrangulamento da mangueira	Eliminar as causas do estrangulamento
	Distribuidor em Y entupido	Abrir as torneiras e limpar o distribuidor em Y
	Torneiras do distribuidor em Y fechadas	Abrir as torneiras
	Ajuste incorrecto do distribuidor em Y	Corrigir o ajuste do distribuidor

Traduzione delle istruzioni d'uso originali

⚠AVVISO

- Questo apparecchio può essere utilizzato da bambini di età superiore a 8 anni e da persone con capacità fisiche, sensoriali o mentali ridotte, se sono supervisionate o se sono state istruite sull'uso sicuro dell'apparecchio e che sono in grado di comprendere i pericoli che ne possono derivare.
- Ai bambini è vietato giocare con l'apparecchio.
- La pulizia e la manutenzione utente non devono essere effettuate da bambini senza opportuna supervisione.
- L'apparecchio deve essere protetto con un dispositivo di protezione per correnti di guasto con una corrente di taratura di max. 30 mA.
- Collegare l'apparecchio solo se i dati elettrici dell'apparecchio e dell'alimentazione elettrica coincidono. I dati sono riportati sulla targhetta di identificazione dell'apparecchio, sulla confezione, oppure nelle presenti istruzioni d'uso.
- Morte o gravi lesioni causate dalle scosse elettriche! Prima di mettere le mani nell'acqua, staccare dalla rete tutti gli apparecchi elettrici ivi presenti.
- Non utilizzare l'apparecchio se i cavi elettrici o l'alloggiamento sono danneggiati.
- Un cavo di alimentazione danneggiato non può essere sostituito. Smaltire l'apparecchio.

Avvertenze di sicurezza

Installazione elettrica conforme alle norme

- Le installazioni elettriche devono soddisfare le disposizioni d'installazione nazionali e possono essere eseguite solo da un elettricista specializzato.
- Una persona viene considerata un elettricista specializzato se essa è abilitata e autorizzata - data la formazione professionale, le cognizioni tecniche e l'esperienza - a valutare e ad eseguire gli interventi conferiti. Il lavoro del tecnico comprende anche il saper riconoscere eventuali pericoli e l'osservanza delle norme, prescrizioni e disposizioni nazionali vigenti in materia.
- Collegare l'apparecchio solo se i dati elettrici dell'apparecchio e dell'alimentazione elettrica coincidono. I dati sono riportati sulla targhetta di identificazione dell'apparecchio, sulla confezione, oppure nelle presenti istruzioni d'uso.
- Rivolgersi ad un elettricista specializzato qualora dovessero sorgere domande e problemi.
- I cavi di prolungamento e distributori di corrente (ad es. prese multiple) devono essere adatti per l'impiego all'aperto (protetti contro gli spruzzi d'acqua).
- Installare il trasformatore ad una distanza di sicurezza di minimo 2 m dall'acqua.
- Proteggere i connettori dall'infiltrazione di umidità.
- Collegare l'apparecchio solo ad una presa installata secondo le norme.

Funzionamento sicuro

- Posare i cavi in modo che siano protetti contro i danni e assicurarsi che nessuno possa cadervi sopra.
- Non trasportare né tirare l'apparecchio per il cavo elettrico.
- Se il cavo elettrico è difettoso, l'apparecchio non deve essere fatto funzionare.
- Non apportare mai modifiche tecniche all'apparecchio.
- Aprire l'alloggiamento dell'apparecchio o dei relativi componenti solo se ciò è espressamente indicato nelle presenti istruzioni.
- Eseguire sull'apparecchio solo le operazioni descritte in queste istruzioni. In caso di mancata risoluzione dei problemi, rivolgersi ad un centro d'assistenza autorizzato o in caso di dubbio al produttore.
- Impiegare per l'apparecchio solo parti di ricambio ed accessori originali.
- Non guardare mai direttamente nella sorgente luminosa dell'apparecchio.
- Utilizzare l'apparecchio solo con il trasformatore in dotazione.

Note sulle presenti istruzioni d'uso

Benvenuti all'OASE Living Water. Avete fatto un'ottima scelta acquistando il prodotto Water Jet Lightning.

Prima della messa in funzione leggere attentamente le istruzioni d'uso e familiarizzare con l'apparecchio. Eseguire tutte le operazioni su e con questo apparecchio solo secondo le presenti istruzioni.

Osservare assolutamente le avvertenze di sicurezza al fine di garantire un impiego corretto e sicuro dell'apparecchio.

Conservare accuratamente queste istruzioni d'uso. Consegnarle al nuovo acquirente in caso di cambio di proprietà.

Indicazioni di pericolo utilizzate in queste istruzioni

Le avvertenze contenute in queste istruzioni sono contrassegnate da parole segnaletiche che indicano l'entità del rischio.

AVVISO

- Definisce una situazione possibilmente pericolosa.
- In caso di inosservanza ne possono conseguire la morte o serie lesioni.

CAUTELA

- Definisce una situazione possibilmente pericolosa.
- In caso di inosservanza ne possono conseguire leggere o lievi lesioni.

NOTA

Informazioni destinate ad una migliore comprensione o alla prevenzione di possibili danni materiali o all'ambiente.

Volume di fornitura

Figura A	Numero	Descrizione
1	2	Water Jet Lightning
2	1	scatola di controllo 12V (12V control box)
3	1	calotta di protezione
4	1	pompa, 12 V
5	1	trasformatore
6	1	tubo flessibile di tessuto 6 m, ¾ "
7	1	trasmettitore manuale (compresa batteria tipo CR 2032)
8	1	picchetto
9	1	distributore Y
10	4	fascetta stringitubo
11	1	boccola per tubo flessibile
49	1	connettore a ponte

Impiego ammesso

La „Water Jet Lightning“, chiamata apparecchiatura qui di seguito, è una fontana per giochi d'acqua con illuminazione a LED e destinata all'installazione fissa. Può essere impiegata solo in acqua di laghetti pulita con una temperatura di +4 °C ... +35 °C.

L'apparecchiatura è adatta per l'impiego **in laghetti destinati a nuoto e bagno (fig. E)** previa osservanza delle prescrizioni di installazione nazionali.

Installazione

Attenzione! Tensione elettrica pericolosa!
Eventuali conseguenze: morte o gravi lesioni.

- Installare trasformatore e scatola di controllo 12V ad una distanza di sicurezza di minimo 2 m dalla spiaggia **(E)**.
- Installare trasformatore e scatola di controllo 12V in un punto asciutto e protetti contro gli spruzzi d'acqua. Proteggere trasformatore e scatola di controllo 12V anche contro le irradiazioni solari (max. 40 °C).

Installazione della Water Jet Lightning (B, C, D)

Pianificare l'installazione della Water Jet Lightning. Al momento della pianificazione tenere presente la lunghezza di cavi e tubi flessibili!

Montare la Water Jet Lightning in posizione orizzontale su una base resistente. L'apparecchiatura è adatta per l'installazione all'asciutto e nell'acqua. Per l'installazione nell'acqua la parte superiore della Water Jet Lightning deve sporgere circa 8 cm dalla superficie.

- Fissare il piede dell'apparecchiatura **(12)** sulla base con 2 viti **(13)** (non in dotazione).

Installazione della pompa e collegamento dei tubi flessibili (B, D)

Installare la pompa **(4)** possibilmente in posizione orizzontale. L'aspirazione di particelle sul fondo del bacino può essere evitata installando la pompa più in alto.

- Sbloccare il dado a cappello **(14)** sul distributore Y **(15)**.
- Avvitare il riduttore **(16)** sulla pompa **(4)** e poi montare l'O-ring **(17)**.
- Stringere a fondo il dado a cappello **(14)** sul distributore Y **(15)**.
- Avvitare la boccola del tubo flessibile **(19)** sulla Water Jet Lightning **(1)**.
- Spingere la fascetta **(10)** sul tubo flessibile **(6)**.
- Spingere il tubo flessibile **(6)** sulla boccola **(19)** e bloccare con la fascetta **(10)**.
- Collegare l'altra estremità del tubo flessibile al distributore Y **(15)** e poi bloccare con la fascetta **(10)**.

Installazione della scatola di controllo 12V

Variante 1 (F)

- Una volta scelta la posizione desiderata, inserire il picchetto **(8)** completamente nel terreno.
- Spingere la scatola di controllo 12V **(2)** sul picchetto **(8)**.

Variante 2 (G)

- Fissare sul fondo la scatola di controllo 12V **(2)** con 4 viti **(21)** (non in dotazione) agendo sugli intagli **(22)** presenti nel corpo della scatola 12V **(2)**.

Installazione del trasformatore (H)

Installare il trasformatore **(5)** in prossimità della scatola di controllo 12V **(2)**.

Avvertenza: assicurarsi che i cavi vengano installati senza tensione!

Installazione elettrica

Collegamento della Water Jet Lightning con scatola di controllo 12V e trasformatore (H, I)

- Inserire la spina **(23)** in uscita dalla pompa e le spine **(24)** dei due Water Jet Lightning nelle apposite prese per pompa **(25)** e Water Jet Lightning **(26)** sulla scatola di controllo 12V **(2)**.
- Inserire la spina **(27)** del cavo del trasformatore sul lato secondario nella presa **(28)** posteriore sulla scatola di controllo 12V **(2)** e poi fissare con il dado a cappello **(29)**.
- Applicare la calotta di protezione **(3)** sopra la scatola di controllo 12V **(2)**.

Nota: nel caso in cui si dovesse impiegare solo una Water Jet Lightning, allora nella seconda presa libera **(26)** inserire il connettore a ponte **(49)**.

Messa in funzione

Attenzione! Danni all'apparecchiatura.
Misure di protezione: non impiegare mai la pompa senza flusso d'acqua. Viene danneggiata irreparabilmente.

Avviare l'apparecchiatura (J): inserire la spina elettrica **(30)** del trasformatore nella presa.
- L'apparecchiatura viene avviata con programma 1 (vedi punto "Impiego").

Spegnere l'apparecchiatura (J): staccare la spina elettrica **(30)** del trasformatore.

Allineamento della Water Jet Lightning e regolazione dell'intensità del getto d'acqua (L, M)

Prima di eseguire determinati interventi, staccare le spine elettriche di tutte le apparecchiature presenti nell'acqua (J)!

Regolazione dell'angolo di inclinazione (L)

Il diagramma mostra delle forme del getto d'acqua con diversi angoli di inclinazione della Water Jet Lightning.
- Sbloccare la vite di fermo **(34)** sul piede dell'apparecchiatura **(33)**.
- Ruotare la Water Jet Lightning nell'angolo di inclinazione desiderato.
- Stringere la vite di fermo **(34)** sul piede dell'apparecchiatura **(33)**.

Regolazione del getto d'acqua (M)

L'intensità del getto d'acqua può essere regolata agendo sui rubinetti del distributore Y **(9)**.
- Girare il rubinetto in senso orario: il flusso viene ridotto.
- Girare il rubinetto in senso antiorario: il flusso viene aumentato.

Impiego

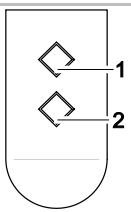

Con il trasmettitore manuale si possono selezionare 4 immagini di giochi d'acqua preprogrammati.
Al momento della messa in funzione e ad ogni restart dell'apparecchiatura viene selezionato automaticamente il programma 1.

P0 apparecchiatura OFF, modo stand-by

P1 getto d'acqua costante
luce bianca attivata

P2 getto d'acqua costante
cambio di luce a colori

P3 getto d'acqua pulsante
luce bianca attivata

P4 getto d'acqua pulsante
cambio di luce a colori

Selezionare programma successivo: tasto 1
Selezionare programma precedente: tasto 2

Nota
- Se la luce è alternante, il colore può essere regolato in modo fisso premendo contemporaneamente i tasti 1 e 2. Si passa nuovamente alla luce alternante ripremendo contemporaneamente i tasti 1 e 2.
- Viene avviato sempre il programma 1 attivando la Water Jet Lightning tramite un timer.

Nota bene!
I colori del getto presentano caratteristiche diverse o variare a seconda del grado di inquinamento dell'acqua.

Il trasmettitore manuale in dotazione è già regolato sulla scatola di controllo 12V. Regolare nuovamente qualsiasi altro trasmettitore sulla scatola di controllo 12V.

Regolazione del trasmettitore manuale (K)

La scatola di controllo 12V **(2)** è dotata di un apposito tasto **(31)** per regolare il trasmettitore manuale.
- Inserire una matita **(32)** nell'apertura del tasto di regolazione **(31)**.
- Premere il tasto di regolazione **(31)** con la matita **(32)** per circa 1 secondo.
- Premere un tasto qualsiasi sul trasmettitore manuale per minimo 1 secondo.

Cancellazione del trasmettitore manuale (K)
- Premere il tasto di regolazione **(31)** con la matita **(32)** per minimo 5 secondi.

Tutti i trasmettitori manuali memorizzati nella scatola di controllo 12V **(2)** vengono cancellati.

Avvertenza: Si possono sincronizzare massimo 10 trasmettitori manuali sul ricevitore. La distanza di un trasmettitore è massimo 80 m. Gli ostacoli fra trasmettitore e ricevitore, una batteria debole del trasmettitore o irradiazioni elettromagnetiche di apparecchiature elettriche riducono la distanza.

Pulizia e manutenzione

Prima di eseguire determinati interventi, staccare le spine elettriche di tutte le apparecchiature presenti nell'acqua (J)!

Pulizia della Water Jet Lightning (N, O)

- Sbloccare la parte superiore **(34)** girando leggermente la parte inferiore del corpo **(36)** e poi rimuoverla con l'O-ring **(35)**.
- Togliere la schiuma filtrante **(37)** e svitare l'unità LED **(38)**.
- Pulire tutti i componenti sotto acqua corrente utilizzando una spazzola morbida.
- Strizzare più volte la spugna filtrante **(37)** sotto acqua corrente.

Pulizia della pompa (D, P)

- Sbloccare il dado a cappello **(14)** sul distributore Y **(15)**.
- Svitare il riduttore **(16)** dalla pompa **(4)** e poi rimuovere il distributore Y **(15)**.
- Sfilare il carter del motore **(39)** dal supporto di arresto del filtro a innesto **(40)**.
- Eseguendo una leggera rotazione rimuovere il corpo della pompa **(41)** e poi togliere la girante **(42)**.
- Pulire tutti i componenti sotto acqua corrente utilizzando una spazzola morbida.

Montaggio delle apparecchiature (N, O, D, P)

- Montare le apparecchiature seguendo l'ordine inverso.

Sostituzione della batteria nel trasmettitore manuale (Q, R)

Il trasmettitore manuale può essere danneggiato se viene trattato in modo inappropriato!

- Toccare una superficie metallica non rivestita (ad es. un corpo riscaldante) per disperdere le cariche statiche che potrebbero danneggiare i componenti interni del trasmettitore!
- Assicurarsi che sporco e umidità nel penetri nel trasmettitore!

- Inserire un cacciavite con testa a intaglio **(43)** nell'apertura laterale **(44)** del trasmettitore.
- Aprire il corpo del trasmettitore girando leggermente il cacciavite e poi sollevare la parte inferiore **(45)**.
- Sfilare la batteria **(46)** dal supporto **(47)**.
- Inserire la nuova batteria (tipo CR 2032) nel supporto **(47)**. Assicurarsi che il lato stampigliato **(48)** della batteria sia rivolto verso l'alto.

Pezzi soggetti a usura

· Unità rotante
· Corpo luminoso

Parti di ricambio

Con ricambi originali OASE l'apparecchio rimane sicuro e funzionerà sempre regolarmente.
Per i disegni dei ricambi e per i ricambi stessi, vedere al nostro sito Internet.

www.oase-livingwater.com/spareparts_INT

Immagazzinaggio/Invernaggio

Disinstallare l'apparecchiatura in caso di gelo. Eseguire una pulizia accurata e controllare se l'apparecchiatura presenta dei danni. Conservare Water Jet Lightning e pompa protette contro il gelo e immerse in un recipiente con acqua **(fig. S)**. La spina non deve essere sommersa.

Smaltimento

Smaltire l'apparecchiatura osservando le disposizioni nazionali in vigore.



N O T A

Smaltimento delle batterie

Non gettare le batterie nei rifiuti domestici.

· Smaltire le batterie solo attraverso il rispettivo sistema di raccolta preposto.

Smaltimento delle batterie nella Comunità Europea

I consumatori sono tenuti per legge a restituire le batterie scariche. La restituzione è senza ricompensa.

· Smaltire le batterie attraverso il sistema di ritiro/riciclaggio pubblico approntato dalla città o dal comune oppure restituirle laddove sono state acquistate.

Avvertenze su batterie contenenti sostanze nocive

Pb = la batteria contiene piombo

Cd = la batteria contiene cadmio

Hg = la batteria contiene mercurio

Li = la batteria contiene litio

Eliminazione di anomalie

Anomalia	Causa	Intervento
La pompa non si avvia	Manca la tensione di rete	Controllare la tensione di rete Controllare le linee di alimentazione
	Telecomando non regolato	Regolare il telecomando
LED non acceso	Le due prese sulla scatola di controllo 12V non sono occupate	- Inserire le spine delle due Water Jet Lightning nelle prese - Inserire la spina a ponte nella seconda presa se viene azionata solo una Water Jet Lightning
Altezza della fontana insufficiente	Girante bloccata o sporca	Pulire la girante
	Tazza del filtro della pompa sporca	Pulire la tazza del filtro
	Ugelli sporchi	Pulire gli ugelli
	Schiuma sporca	Lavare la schiuma
	Tubo flessibile piegato	Installare il tubo in modo che la curva sia sufficientemente ampia
	Distributore Y intasato	Aprire i rubinetti e pulire il distributore Y
	Rubinetti sul distributore Y chiusi	Aprire i rubinetti
	Distributore Y regolato erratamente	Regolare uniformemente il distributore Y

Oversættelse af den originale brugsanvisning

⚠ADVARSEL

- Dette apparat kan bruges af børn fra 8 år og derover og personer med nedsatte fysiske, sensoriske eller mentale evner eller manglende erfaring og viden, når de er under opsyn eller får instruktion i sikker brug af apparatet og forstår de dermed forbundne risici.
- Børn må ikke lege med apparatet.
- Rengøring og vedligeholdelse må ikke udføres af børn uden opsyn.
- Apparatet skal afsikres med lækageafbryder indstillet til en nominel fejlstrøm på maksimalt 30 mA.
- Enheden må kun tilsluttes, hvis de elektriske data for enheden og strømforsyningen stemmer overens. Enhedens data findes på enhedens typeskilt, på emballagen eller i denne brugsanvisning.
- Der kan opstå død eller svære kvæstelser pga. elektrisk stød! Sluk for strømtilførslen til alle apparater, der befinder sig i vandet, før du stikker hånden ned i vandet.
- Anvend ikke apparatet, hvis de elektriske ledninger eller huset er beskadiget.
- En beskadiget tilslutningsledning kan ikke udskiftes. Bortskaf apparatet.

Sikkerhedsanvisninger

Forskriftsmæssig elektrisk installation

- Elektriske installationer skal overholde de nationale byggebestemmelser og må kun udføres af en autoriseret elektriker.
- En person betragtes som autoriseret elektriker, hvis vedkommende som følge af sin faglige uddannelse, sin viden og erfaring er i stand til og berettiget til at bedømme og udføre det arbejde, som er blevet overdraget til vedkommende. Arbejdet som autoriseret elektriker omfatter også erkendelse af eventuelle farer og hensyntagen til relevante regionale og nationale normer, forskrifter og bestemmelser.
- Enheden må kun tilsluttes, hvis de elektriske data for enheden og strømforsyningen stemmer overens. Enhedens data findes på enhedens typeskilt, på emballagen eller i denne brugsanvisning.
- Ved spørgsmål og problemer rettes henvendelse til en autoriseret el-installatør.
- Forlængerledning og strømfordeler (f.eks. strømskinne) skal være egnet til udendørs brug (stænktæt).
- Transformator skal opstilles med en sikkerhedsafstand på mindst 2 m fra vandet.
- Beskyt stikforbindelser mod fugt.
- Tilslut kun apparatet i en forskriftsmæssigt installeret stikkontakt.

- DA -

Sikker drift

- Læg kablerne, så de er beskyttet mod skader, og sørg for, at ingen kan snuble over dem.
- Apparatet må ikke bæres eller trækkes i den elektriske ledning.
- Hvis den elektriske ledning er defekt, må apparatet ikke tages i brug.
- Foretag aldrig tekniske ændringer på apparatet.
- Apparatets kabinet eller tilhørende dele må kun åbnes, hvis du udtrykkeligt bliver opfordret til det i vejledningen.
- Der må kun gennemføres arbejde på apparatet, som er beskrevet i denne vejledning. Henvend dig til et autoriseret serviceværksted eller i tvivlstilfælde til producenten, hvis det ikke er muligt at afhjælpe problemerne.
- Brug kun originale reservedele og originalt tilbehør til apparatet.
- Kig aldrig direkte ind i apparatets lyskilde.
- Anvend kun apparatet med den transformator, der medfølger ved leveringen.

Henvisninger vedrørende denne brugsanvisning

Velkommen til OASE Living Water. Med dit køb af Water Jet Lightning har du truffet et godt valg.

Inden du bruger apparatet første gang, er det vigtigt, at du læser brugsanvisningen grundigt igennem og gør dig fortrolig med apparatet. Alle arbejder på og med dette apparat må kun udføres iht. foreliggende vejledning.

Sikkerhedshenvisningerne skal ubetinget overholdes for korrekt og sikker anvendelse.

Opbevar denne brugsanvisning omhyggeligt. Ved ejerskifte, videregiv venligst brugsanvisningen.

Advarselshenvisninger i denne vejledning

Advarslerne i denne vejledning er klassificeret med signalord, der angiver farens omfang.

ADVARSEL

- Betegner en muligvis farlig situation.
- Manglende overholdelse kan medføre død eller alvorlige kvæstelser.

FORSIGTIG

- Betegner en muligvis farlig situation.
- Manglende overholdelse kan medføre lette eller mindre kvæstelser.

OBS!

Oplysninger der medvirker til bedre forståelse eller til forebyggelse af mulige materielle skader eller miljøskader.

Leveringsomfang

Billede A	Antal	Beskrivelse
1	2	Water Jet Lightning
2	1	12V-Styringsboks (12V control box)
3	1	Beskyttelseshætte
4	1	Pumpe, 12 V
5	1	Transformator
6	1	6 m stofbeklædt slange, ¾ "
7	1	Håndsender (inklusive batteri, type CR 2032)
8	1	Jordspyd
9	1	Y-fordeler
10	4	Spændbøjle til slange
11	1	Slangetud
49	1	Brostik

Anvendelse i henhold til bestemmelser

„Water Jet Lightning“, i det følgende benævnt apparat, er en vandfontæne med LED-belysning til fast opstilling. Apparatet må kun anvendes med rent damvand ved en vandtemperatur på +4 °C til +35 °C.

Aparatet er egnet til anvendelse i **svømme- og badedamme (billede E)** under overholdelse af de nationale opstillingsforskrifter.

Opstilling

Advarsel! Farlig elektrisk spænding!

Mulige følger: Død eller svære kvæstelser.

- Transformator og 12V-styringsboks skal placeres i en sikkerhedsafstand på mindst 2 m fra bredden **(E)**.
- Transformator og 12V-styringsboksen skal opstilles tørt og beskyttet mod vandsprøjt. Beskyt også transformator og 12V-styringsboksen mod solbestråling (maks. 40° C).

Montering af Water Jet Lightning (B, C, D)

Planlæg venligst montering af Water Jet Lightning. Under planlægningen bedes De være opmærksom på kabel- og slangelængder!

Water Jet Lightning skal monteres vandret på et fast underlag. Apparatet er beregnet til tørmontering og til montering i vand. Ved montering i vand skal overdelen af Water Jet Lightning rage ca. 8 cm op af vandet.

- Apparatets fod **(12)** fastgøres med 2 skruer **(13)** (ikke inkluderet i leveringen) på underlaget.

Montering af pumpe og slange (B, D)

Pumpen **(4)** monteres så vandret som muligt. Ved en forhøjet montering kan opsugningen af smudspartikler fra bassinbunden undgås.

- Topmøtrikken **(14)** løsnes ved Y-fordeleren **(15)**.
- Reduceringsstykket **(16)** skrues på pumpen **(4)** og sættes på O-ringen **(17)**.
- Topmøtrikken **(14)** skrues fast på Y-fordeleren **(15)**.
- Slangerøret **(19)** skrues fast på Water Jet Lightning **(1)**.
- Træk en slangeholder **(10)** hen over slangen **(6)**.
- Skub slangen **(6)** på slangerøret **(19)** og fastgør med slangeholderen **(10)**.
- Den anden slangeende forbindes med Y-fordeleren **(15)** og fastgøres med en slangeholder **(10)**.

Stil 12V-styringsboksen op

Variant 1 (F)

- Stik jordspyddets **(8)** hele længde ned i jorden, på den ønskede placering.
- Skub 12V-styringsboksen **(2)** på jordspyddet **(8)**.

Variant 2 (F)

- Skru 12V-styringsboksen fast til bunden **(2)** med 4 skruer **(21)** (ikke medleveret) igennem skrueåbningen **(22)** i kassen til 12V-styringsboksen **(2)** .

Transformer opstilling (H)

Stil transformeren **(5)** i nærheden af 12V-styringsboksen**(2)**.

Henvisning: Vær opmærksom på at lægge kabelet så der ikke opstår et træk på det!

Elektrisk installation

Forbinde Water Jet Lightning med 12V-styringsboksen og transformeren (H, I)

- Pumpestikkene **(23)** der går ud fra pumpen og stikkene **(24)** på begge Water Jet Lightning sættes i de tilsvarende bøsninger til pumpe**(25)** og Water Jet Lightning **(26)** på 12V-styringsboksen **(2)** .
- Stikket **(27)** på transformerens tilslutningskabel på den sekundære side stikkes i bøsningen **(28)** bag på 12V-styringsboksen **(2)** og skrues fast med omløbsmøtrikken **(29)** .
- Beskyttelseskappen **(3)** trækkes over 12V-styringsboksen **(2)** .

Henvisning: Hvis kun én af de to Water Jet Lightning skal bruges, skal den anden ledige bøsning **(26)** påsættes jumperen **(49)** .

Idrifttagning

Forsigtig! Beskadigelse af apparatet.
Forholdsregler: Brug aldrig pumpen uden vandgennemløb. Pumpen bliver ødelagt.

Tænde for apparatet (J): Transformerens netstik **(30)** sættes i stikdåsen.
- Apparatet starter med program 1 (se afsnit om betjening).

Sluk for apparatet (J): Træk transformerens netstik **(30)** ud.
Ret Water Jet Lightning ud og indstil styrken på vandstrålen (L, M)
Inden arbejde på apparaterne skal alle netstik trækkes ud til apparater der befinder sig vandet (J)!
Indstil hældningsgrad (L)
Diagrammet viser vandstrålens form ved forskellige hældningsvinkler på Water Jet Lightning.
- Fastgørelsesskruen **(34)** løsnes på apparatets fod **(33)** .
- Drej Water Jet Lightning hen i den ønskede hældningsvinkel.
- Fastgørelsesskruen **(34)** strammes på apparatets fod **(33)** .

Indstille vandstråle (M)
Intensiteten på vandstrålen kan ved Water Jet Lightning indstilles på hanerne på Y-fordeleren **(9)** .
- Den enkelte hane drejes mod højre: Vandgennemstrømningen forringes.
- Den enkelte hane drejes mod venstre: Vandgennemstrømningen forhøjes.

Betjening

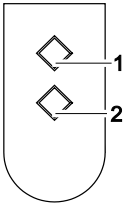

Med håndsenderen kan man vælge mellem fire forprogrammerede vandspilbilleder.
Første gang apparatet tages i brug samt ved hver ny opstart, vælges automatisk program 1.

P0 Apparat slukket, Stand-By-Modus

P1 Kontinuerlig vandstråle
Hvidt lys er tændt

P2 Kontinuerlig vandstråle
Farvet lysveksel

P3 Pulserende vandstråle
Hvidt lys er tændt

P4 Pulserende vandstråle
Farvet lysveksel

Vælge næste program: Taste 1
Vælge forrige program: Taste 2

Henvisning:
- Ved vekslende lys kan farven fastindstilles ved at trykke samtidigt på tasterne 1 og 2. Et nyt samtidigt tryk på tasterne 1 og 2 tænder igen for det skiftende lys.
- Hvis Water Jet Lightning tændes med en timer, er det altid med program 1.

OBS!
Alt efter hvor beskidt vandet er, kan der forekomme forskellig visning af eller afvigelser i vandstrålens farver.

Den medleverede håndsender er allerede indstillet til 12V-styringsboksen. Enhver yderligere håndsender skal kodes fra ny til 12V-styringsboksen.
Indkodning af håndsender (K)
12V-styringsboksen **(2)** er udstyret med en programmeringstaste **(31)** til at kode håndsenderen med.
- Før en stift**(32)** ind i åbningen til programmeringstasten **(31)** .
- Programmeringstasten **(31)** trykkes ind i ca. 1 sekund med stiften **(32)** .
- Tryk en taste efter eget valg ned på håndsenderen, i mindst 1 sekund.

Sletning af håndsender (K)
- Programmeringstasten **(31)** trykkes ind i mindst 5 sekunder med stiften **(32)** .

Alle håndsendere der er lagret i 12V-styringsboksen **(2)** slettes.
Henvisning: Der kan højest tilsluttes ti håndsendere til modtageren. Håndsenderens rækkevidde er max. 80 m. Forhindringer mellem sender og modtager, et svagt batteri i håndsenderen eller elektromagnetisk stråling fra elektriske apparater har indflydelse på rækkevidden.

Rengøring og vedligeholdelse

Inden arbejde på apparaterne skal alle netstik trækkes ud til apparater der befinder sig vandet (J)!

Water Jet Lightning rengøres (N, O)

- Overdelen **(34)** løsnes med en let drejning fra kassens underdel **(36)** og tages af med O-ringen **(35)** .
- Filterskummet **(37)** fjernes og LED-enheden **(38)** skrues af.
- Alle dele rengøres med en blød børste under rindende vand.
- Filterskummet **(37)** trykkes flere gange sammen under rindende vand.

Rengøre pumpe (D, P)

- Omløbermøtrikken **(14)** på Y-fordeleren **(15)** løsnes
- Overgangsstykket **(16)** skrues af pumpen **(4)** og Y-fordeleren **(15)** tages af.
- Motorkassen **(39)** trækkes ud af Rast-Halterung på stikfilteret **(40)** .
- Med en let drejning tages pumpehuset **(41)** af og løberingen **(42)** fjernes.
- Alle dele rengøres med en blød børste under rindende vand.

Bygge apparaterne sammen (N, O, D, P)

- Sæt apparatet sammen i omvendt rækkefølge.

Udskiftning af batterier i håndsenderen (Q, R)

Ved usagmæssig håndtering kan håndsenderen beskadiges!

- Rør ved en ubeskyttet metalflade (f.eks. en varmekilde) for at lede statisk elektricitet væk, der kan beskadige de interne komponenter i håndsenderen!
- Pas på at der ikke kommer snavs og fugtighed i håndsenderen!

- En stjerneskruetrækker **(43)** føres ind i sideåbningen **(44)** på håndsenderen.
- Kassen på håndsenderen åbnes med en let drejning af skruetrækkeren og underdelen **(45)** løftes af.
- Batteriet **(46)** trækkes ud af batterihuset **(47)** .
- Det nye batteri (type CR 2032) skubbes ind i batterihuset **(47)** . Vær opmærksom på at den prægede side **(48)** af batteriet vender opad.

Lukkedele

· Pumpehjul
· Lysmiddel

Reservedele

Med originale reservedele fra OASE forbliver apparatet sikkert og fortsætter med at arbejde pålideligt.
Reservedelstegninger og reservedele findes på vores hjemmeside.

www.oase-livingwater.com/spareparts_INT

Opbevaring/overvintring

Ved frost skal apparatet afinstalleres. Foretag en grundig rengøring, afprøv apparatet for skader. Opbevar Water Jet Lightning frostfrit og pumpen frostfrit samt neddykket i en beholder med vand **(billede S)**. Netstikket må ikke oversvømmes.

Bortskaffelse

Bortskaf apparatet i henhold til de nationale lovbestemmelser.



B E M Æ R K

Bortskaffelse af batterier

Batterier må ikke smides ud sammen med det almindelige husholdningsaffald.

· Bortskaf kun batterierne via det dertil beregnede retursystem.

Bortskaffelse af batterier inden for Det Europæiske Fællesskab

Som forbruger er du ved lov forpligtet til at tilbagelevere brugte batterier. Tilbageleveringen er vederlagsfri.

· Bortskaf enten batterierne via de offentlige indsamlingspladser og genbrugsstationer i din by eller kommune, eller aflever batterierne der, hvor du har købt dem.

Mærkning af batterier, der indeholder skadelige stoffer

PB = Batteri indeholder bly

Cd = Batteri indeholder cadmium

Hg = Batteri indeholder kviksølv

Li = Batteri indeholder litium

Fejlafhjælpning

Teknisk problem	Årsag	Afhjælpning
Pumpen starter ikke	Netspænding mangler	Kontrollér netspænding Kontroller tilslutninger
	Fjernbetjening ikke indlært	Indlær fjernbetjening
LED-lampen lyser ikke	På 12V-styringsboksen er begge bøsninger ikke tilsluttet	- Tilslut stikkene på begge Water Jet Lightning i bøsningerne - Hvis der kun anvendes én Water Jet Lightning, sluttes broslagningsstikket til den anden bøsning
Fontænehøjde utilstrækkelig	Løbehjul blokeret eller snavset	Rengør hjulet
	Pumpens filterbakke snavset	Rengør filterbakken
	Dyse snavset	Rengør dysen
	Skum snavset	Vask skummet
	Knæk på slangen	Anbring slangen i tilstrækkeligt store buer
	Y-fordeler tilstoppet	Åbn hanen og rengør Y-fordeleren
	Hane på Y-fordeler lukket	Åbn hanen
	Y-fordeler forkert indstillet	Indstil Y-fordeleren jævnt

Oversettelse av den originale bruksanvisningen

⚠ADVARSEL

- Dette apparatet kan brukes av barn som er 8 år eller eldre, samt av personer med reduserte fysiske, sensoriske eller mentale begrensninger, eller som mangler erfaring og kunnskap, hvis de er under oppsikt eller har fått opplæring i riktig bruk av apparatet, og forstår farene forbundet med å bruke dette.
- Barn må ikke leke med apparatet.
- Rengjøring eller brukervedlikehold må ikke utføres av barn uten at de er under oppsikt.
- Apparatet må være sikret gjennom en jordfeilbryter med en utløserstrøm på maksimalt 30 mA.
- Koble apparatet bare til dersom de elektriske dataene til apparatet og strømforsyningen stemmer overens. Du finner apparatdataene på typeskiltet på apparatet, på forpakningen og i denne bruksanvisningen.
- Strømstøt kan føre til død eller alvorlige personskader! Før du berører vannet må alle elektriske apparater som befinner seg i vannet kobles fra strømnettet.
- Bruk ikke apparatet når elektriske ledninger eller hus er skadet.
- En skadet strømledning kan ikke skiftes ut. Kasser apparatet.

Sikkerhetsanvisninger

Forskriftsmessig elektrisk installasjon

- Elektriske installasjoner må tilsvare nasjonale installasjonsforskrifter og må kun gjennomføres av en fagperson.
- En person teller som elektrofagperson, hvis vedkommende på grunn av faglig utdanning, kunnskap og erfaring er skikket og berettiget til å vurdere og utføre arbeidene vedkommende får tildelt. Arbeidet som fagperson omfatter også å oppdage mulige farer og følge gjeldende regionale og nasjonale normer, forskrifter og bestemmelser.
- Koble apparatet bare til dersom de elektriske dataene til apparatet og strømforsyningen stemmer overens. Apparatdataen finner du på typeskiltet på apparatet, på forpakningen og i denne bruksanvisningen.
- Kontakt en elektrofagperson ved spørsmål og problemer.
- Skjøteledninger og strømfordelere (f. eks. stikkontaktlister) må være beregnet for utendørs bruk (beskyttet mot vannsprut).
- Transformator plasseres i en sikkerhetsavstand på minst 2 m fra vannet .
- Beskytt pluggforbindelser mot fuktighet.
- Apparatet må bare kobles til en forskriftsmessig installert stikkontakt.

- NO -

Sikker drift

- Legg ledningene slik at de er beskyttet mot skader, og pass på at ingen kan snuble i dem.
- Ikke bær eller trekk apparatet etter den elektriske ledningen.
- Hvis den elektriske ledningen er defekt, må apparatet ikke brukes.
- Utfør aldri tekniske endringer på apparatet.
- Åpne huset på apparatet eller tilhørende deler kun hvis det uttrykkelig oppfordres til det i bruksanvisningen.
- Utfør kun arbeid på apparatet som er beskrevet i denne bruksanvisningen. Kontakt autorisert kundeservice eller produsenten ved tvil eller hvis problemet ikke kan utbedres.
- Bruk kun originale reservedeler og originalt tilbehør for apparatet.
- Se aldri direkte inn i lyskilden på apparatet.
- Apparatet skal bare drives med den medfølgende transformatoren.

Merknader til denne bruksanvisningen

Velkommen til OASE Living Water. Med kjøpet av produktet Water Jet Lightning har du gjort et godt valg.

Les denne bruksanvisningen nøye og gjør deg kjent med apparatet før du tar det i bruk første gang. Alt arbeid på og med dette apparatet skal gjennomføres etter de anvisninger som foreligger.

Ta hensyn til sikkerhetsanvisningene for riktig og sikker bruk av apparatet.

Ta godt vare på denne bruksanvisningen. Hvis apparatet selges skal bruksanvisningen følge med.

Advarsler i denne bruksanvisningen

Advarslene i denne bruksanvisningen er klassifisert med signalord som antyder graden av fare.

ADVARSEL

- Betegner en potensielt farlig situasjon.
- Å ignorere advarselen kan føre til død eller alvorlig personskade.

FORSIKTIG

- Betegner en potensielt farlig situasjon.
- Å ignorere advarselen kan føre til lett eller ubetydelig personskade.

MERK

Informasjon som skal gi bedre forståelse eller som skal bidra til å forebygge eventuelle materielle skader eller miljøødeleggelser.

Leveringsomfang

Bilde A	Antall	Beskrivelse
1	2	Water Jet Lightning
2	1	12V-styringsboks (12V control box)
3	1	Beskyttelseshette
4	1	Pumpe, 12 V
5	1	Trafo
6	1	6 m vevforsterket slange, ¾ "
7	1	Håndsender (inklusive batteri, type CR 2032)
8	1	Jordspyd
9	1	Y-fordeler
10	4	Slangeklemme
11	1	Slangemunnstykke
49	1	Overgangskontakt

Tilsiktet bruk

„Water Jet Lightning“, kalt „apparatet“ i fortsettelsen, er en vannspeilfontene for fast installasjon med LED-lamper. Apparatet skal kun brukes med rent vann fra dammen ved en vanntemperatur fra +4 °C til +35 °C.

Apparatet egner seg for bruk **i svømme- og badedammer (bilde E)** når nasjonale monteringsforskrifter følges.

Oppstilling

Advarsel! Farlig elektrisk spenning!

Mulige konsekvenser: Død eller alvorlige skader.

- Transformator og 12V styringsboks skal plasseres i en sikkerhetsavstand på minst 2 m fra bredden **(E).**
- Transformator og 12V styringsboks skal oppstilles tørt og beskyttet mot vannsprut. Beskytt også transformator og 12V styringsboksen mot sollys (maks. 40° C).

Montering av Water Jet Lightning (B, C, D)

Planlegg montering av Water Jet Lightning. Under planleggingen bes De være oppmerksom på kabel- og slangelengder!

Water Jet Lightning skal monteres vannrett på et fast underlag. Apparatet er beregnet til tørrmontering og til montering i vann. Ved montering i vann skal overdelen av Water Jet Lightning stå ca. 8 cm opp av vannet.

- Apparatets fot **(12)** festes med 2 skruer **(13)** (ikke inkludert i leveringen) på underlaget.

Montering av pumpe og slange (B, D)

Pumpen **(4)** monteres så vannrett som mulig. Ved en forhøyet montering kan oppsuging av smusspartikler fra bassengbunnen unngås.

- Toppmutteren **(14)** løsnes ved Y-fordeleren **(15)**.
- Reduseringsstykket **(16)** skrues på pumpen **(4)** og settes på O-ringen **(17)**.
- Toppmutteren **(14)** skrues fast på Y-fordeleren **(15)**.
- Slangerøret **(19)** skrues fast på Water Jet Lightning **(1)**.
- Trekk en slangeholder **(10)** over slangen **(6)**.
- Skyv slangen **(6)** på slangerøret **(19)** og fastgjør med slangeholderen **(10)**.
- Den andre slangeenden forbindes med Y-fordeleren **(15)** og fastgjøres med en slangeholder **(10)**.

Stille opp 12V styringsboks

Variant 1 (F)

- Stikk jordspydet **(8)** med hele lengden ned i jorden på det ønskede stedet.
- Skyv den 12V styringsboksen **(2)** på jordspydet (**8**)**.**

Variant 2 (G)

- Skru den 12V styringsboksen **(2)** fast i bakken med 4 skruer **(21)** (ikke med i leveringsomfanget) gjennom skruespaltene **(22)** i huset til den 12V styringsboksen **(2**.

Oppstilling av trafo (H)

Still trafoen **(5)** i nærheten av den 12V styringsboksen **(2)**.

Merk: Pass på at kabelen blir lagt uten strekk!

Elektrisk installasjon

Koble Water Jet Lightning til 12V styringsboks og trafo (H, I)

- Stikk det pumpestøpselet som kommer fra pumpen **(23)** og støpslene **(24)** til begge Water Jet Lightning inn i de respektive kontaktene for pumpen **(25)** og Water Jet Lightning **(26)** på den 12V styringsboksen **(2)**.
- Skru fast støpselet **(27)** til tilkoblingskabelen fra sekundærsiden til trafoen inn i kontakten **(28)** bak på 12V-styringsboksen **(2)** og skru den fast med overfallsmutteren **(29)**.
- Tre beskyttelseshetten **(3)** over 12V styringsboksen **(2)**.

Merk: Skal bare en av begge Water Jet Lightning brukes, må den andre frie kontakten **(26)** dekkes med overgangskontakten **(49**.

- NO -

Idriftssettelse

Forsiktig! Skade på apparatet.

Forholdsregler: Driv aldri pumpen uten vanngjennomstrømning. Pumpen blir ødelagt.

Slå på apparatet (J): Sett støpselet **(30)** til trafoen inn i stikkontakten.
- Apparatet starter med program 1 (se avsnittet om betjening).

Slå av apparatet (J): Trekk ut støpselet **(30)** til trafoen.

Rette inn Water Jet Lightning og justere vannstrålen (L, M)

Før du arbeider på apparatene må alle nettstøpsler for apparater som befinner seg vannet trekkes ut (J)!

Justere hellingsvinkel (L)

Diagrammet viser formen på vannstrålen ved forskjellig hellingsvinkel på Water Jet Lightning.
- Løsne festeskruen **(34)** på apparatfoten **(33)**.
- Sving Water Jet Lightning til den ønskede hellingsvinkelen.
- Trekk til festeskruen **(34)** på apparatfoten **(33)**.

Justere vannstålen (M)

Intensiteten på vannstrålen til Water Jet Lightning kan justeres med kranene på Y-fordeleren **(9).**
- Skru den respektive kranen mot høyre: Vanngjennomstrømningen blir redusert.
- Skru den respektive kranen mot venstre: Vanngjennomstrømningen øker.

Bruk

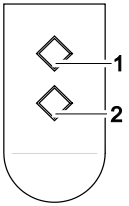

Med fjernkontrollen kan du velge 4 forprogrammerte fontene-effekter.
Når apparatet settes i gang og ved hver ny innkobling, er program 1 valgt automatisk.

P0 Apparatet avslått, stand-by-modus

P1 Konstant vannstråle
Hvitt lys er koblet på

P2 Konstant vannstråle
Vekslende farget lys

P3 Pulserende vannstråle
Hvitt lys er koblet på

P4 Pulserende vannstråle
Vekslende farget lys

Velg neste program: Tast 1
Velg forrige program: Tast 2

Merk:
- Ved vekslende lys kan fargen stilles inn fast ved å trykke på tastene 1 og 2 samtidig. Når tastenne 1 og 2 trykkes samtidig på nytt, kobles det igjen til vekslende lys.
- Hvis Water Jet Lightning blir startet med en tidsbryter, starter alltid program 1.

Merk!
Alt etter vannets forurensningsgrad, kan det føre til varierende gjengivelse eller avvik av fargene i vannstrålen.

Den fjernkontrollen som er levert med, er allerede kodet mot den 12 V styringsboksen. Alle nye fjernstyringer må du kode mot den 12 V styringsboksen.

Kode fjernstyringen (K)

Den 12 V styringsboksen **(2)** er utstyrt med en kodetast **(31)** for å kode fjernstyringen.
- Før en stift **(32)** inn i åpningen for kodetasten **(31)**.
- Trykk på kodetasten **(31)** med stiften **(32)** i ca. 1 sekund.
- Trykk hvilken som helst tast på fjernkontrollen i minst 1 sekund.

Avkode fjernstyringen (K)
- Trykk på kodetasten **(31)** med en stift **(32)** i minst 5 sekunder.

Alle de fjernkontrollene som er lagret i den 12 V styringsboksen **(2)** blir slettet.

Merk: Du kan stille inn maksimalt 10 fjernkontroller på mottakeren. Fjernkontrollens rekkevidde er maksimal 80 m. Gjenstander som utgjør en hindring mellom sender og mottaker, et svakt batteri i fjernkontrollen eller elektromagnetisk stråling fra elektriske apparater reduserer rekkevidden.

Rengjøring og vedlikehold

Før du arbeider på apparatene må alle nettstøpsler for apparater som befinner seg vannet trekkes ut (J)!

Gjøre ren Water Jet Lightning (N, O)

- Løsne overdelen **(34)** ved en lett dreining av underdelen til huset **(36)** og ta den av med O-ringen **(35)**.
- Ta ut skumfilteret **(37)** og skru av LED-enheten **(38)**.
- Rengjør alle deler under rennende vann med en myk børste.
- Trykk ut vannet av skumfilteret **(37)** flere ganger under rennende vann..

Gjøre ren pumpen (D, P)

- Løsne overfallsmutteren **(14)** på Y-fordeleren **(15)**
- Skru av reduksjonsstykket **(16)** til pumpen **(4)** og ta av Y-fordeleren **(15)**.
- Trekk motorhuset **(39)** ut av låseholderen til påstikkfilteret **(40)** ziehen.
- Ta av pumpehuset **(41)** ved en lett dreining og ta av løpehjulet **(42)**.
- Rengjør alle deler under rennende vann med en myk børste.

Montere apparatene (N, O, D, P)

- Sett apparatene sammen igjen i omvendt rekkefølge.

Bytte batteri i fjernkontrollen (Q, R)

Ved usakkyndig behandling kan fjernkontrollen bli skadet!

- Berør en umalt metalloverflate (for eksempel en radiator) for å lede bort statisk elektrisitet som kan komme til å skade de interne komponentene til fjernkontrollen!
- Pass på at ingen skitt eller fuktighet kan komme inn i fjernkontrollen!

- Sett en flat skrutrekker **(43)** inn i åpningen på siden **(44)** av fjernkontrollen.
- Huset på fjernkontrollen åpnes ved en lett dreining av skrutrekkeren og underdelen på huset tas av **(45)**.
- Trekk batteriet **(46)** ut av holderen **(47)**.
- Skyv et nytt batteri (type CR 2032) inn i holderen **(47)**. Pass på at den påtrykte siden **(48)** av batteriet vender oppover.

Slitedeler

· Løpehjul
· Lyselement

Reservedeler

Med originaldeler fra OASE forblir apparatet sikkert og fortsetter å arbeie pålitelig.
Reservedeltegninger og reservedeler finner du på vår internettside.

www.oase-livingwater.com/spareparts_INT

Lagring/overvintring

Ved frost må apparatet demonteres. Foreta en grundig rengjøring og kontroller om apparatet er skadet. Oppbevar Water Jet Lightning frostfritt og pumpen frostfritt og neddykket i en beholder med vann **(bilde S).** Pluggen må ikke nedsenkes i vannet.

Kassering

Apparatet skal kasseres i henhold til nasjonale lovbestemmelser



M E R K

Fjerning av batterier

Batterier må ikke kastes sammen med husholdningsavfall.

· Batterier avhendes kun via dertil tenkt mottakssystem.

Avhending av batterier innenfor EU

Forbrukere er lovmessig forpliktet til å levere tilbake brukte batterier. Tilbakeleveringen er gratis.

· Avhend batteriene enten gjennom det offentlig tilbakeleverings- og gjenvinningssystemet i byen eller kommunen, eller lever batteriene tilbake der du kjøpte dem.

Merking av batterier som inneholder skadelige stoffer

PB = batteriet inneholder bly

Cd = batteriet inneholder kadmium

Hg = batteriet inneholder kvikksølv

Li = batteriet inneholder litium

Utbedrefeil

Teknisk problem	Årsak	Mulig løsning
Pumpen starter ikke	Nettspenning mangler	Kontroller nettspenning Kontroller tilslutninger
	Fjernkontroll ikke innlært	Innlær fjernkontroll
LED-lampen lyser ikke	På 12V-styringsboksen er begge bøssinger ikke tilsluttet	- Koble til stikkene på begge Water Jet Lightning i bøssingene - Hvis det kun anvendes én Water Jet Lightning, sluttes broslagningsstikket til den andre bøssingen
Fontenehøyde utilstrekkelig	Løpehjul blokkert eller tilsmusset	Rengjør hjulet
	Pumpens filterbakke tilsmusset	Rengjør filterbakken
	Dyse tilsmusset	Rengjør dysen
	Skum tilsmusset	Vask skummet
	Knekk på slangen	Anbring slangen i tilstrekkelig store buer
	Y-fordeler tilstoppet	Åpne hanen og rengjør Y-fordeleren
	Hane på Y-fordeler lukket	Åpne hanen
	Y-fordeler feil innstilt	Innstill Y-fordeleren jevnt

Översättning av originalbruksanvisningen

⚠VARNING

- Denna apparat kan användas av barn som är 8 år eller äldre samt av personer med sänkt fysisk, sensorisk eller mental förmåga eller brist på erfarenhet och kunskap förutsatt att de hålls under uppsikt eller instrueras i hur de använder apparaten säkert samt de risker som kan uppstå.
- Barn får inte leka med apparaten.
- Rengöring och användarunderhåll får inte utföras av barn utan uppsikt.
- Apparaten ska vara ansluten till en jordfelsbrytare vars dimensionerade felström uppgår till max. 30 mA.
- Apparaten får endast anslutas om de elektriska data som gäller för apparaten stämmer överens med strömförsörjningen. Apparatens data anges på typskylten på apparaten, på förpackningen eller i denna bruksanvisning.
- Risk för dödsolyckor eller allvarliga personskador av elektriska slag. Innan du doppar ned handen i vattnet måste samtliga elektriska apparater som finns i vattnet skiljas åt från elnätet.
- Använd inte apparaten om elektriska ledningar eller kåpan har skadats.
- En skadad anslutningskabel kan inte bytas ut. Avfallshantera apparaten.

Säkerhetsanvisningar

Elektrisk installation enligt föreskrift

- Elektriska installationer måste ha utförts i enlighet med nationella bestämmelser och får endast utföras av en behörig elinstallatör.
- En behörig elinstallatör är en person som till följd av sin yrkesutbildning, kunskap och erfarenhet både kan och är berättigad att bedöma och genomföra tilldelade arbetsuppgifter. Sådana arbetsuppgifter som utförs av behörig personal omfattar även förmågan att identifiera möjliga faror samt att beakta gällande regionala och nationella standarder, föreskrifter och bestämmelser.
- Apparaten får endast anslutas om de elektriska data som gäller för apparaten stämmer överens med strömförsörjningen. Apparatens data anges på typskylten på apparaten, på förpackningen eller i denna bruksanvisning.
- Om frågor eller problem uppstår måste du kontakta en elinstallatör.
- Förlängningskablar och strömfördelare (t ex grenuttag) ska vara godkända för användning utomhus (dropptäta).
- Installera transformatorn med minst 2 m säkerhetsavstånd till vattnet.
- Skydda stickanslutningarna mot fukt.
- Anslut endast apparaten till ett vägguttag som installerats enligt gällande föreskrifter.

Säker drift

- Dra kablarna så att de är skyddade och inte kan skadas, och se till att ingen kan snava över dem.
- Bär inte och dra inte apparaten i elkabeln.
- Apparaten får inte användas om elkabeln är defekt.
- Gör aldrig några tekniska ändringar på apparaten.
- Öppna apparatens kåpa eller tillhörande delar endast när du uttryckligen uppmanas till detta i bruksanvisningen.
- Genomför endast sådana arbeten på apparaten som beskrivs i denna bruksanvisning. Kontakta en behörig kundtjänstverkstad, eller ev. tillverkaren, om problem inte kan åtgärdas.
- Använd endast originalreservdelar och -tillbehör till apparaten.
- Titta aldrig direkt in i ljuskällan som finns i apparaten.
- Använd apparaten endast med transformatorn som följer med.

Information om denna bruksanvisning

Välkommen till OASE Living Water. Med din nya produkt Water Jet Lightning har du gjort ett bra val.

Läs igenom bruksanvisningen noggrant före första användningstillfället och ta reda på hur apparaten fungerar. Alla slags arbeten som utförs på denna apparat får endast genomföras enligt föreliggande instruktioner.

Beakta noga säkerhetsanvisningarna, de är en förutsättning för korrekt och säker användning.

Förvara denna bruksanvisning på ett säkert ställe. Om apparaten byter ägare måste även bruksanvisningen följa med.

Varningsanvisningar i denna bruksanvisning

Varningsanvisningarna i denna bruksanvisning är indelade med signalord som visar omfattningen av faran.

VARNING

- Beskriver en möjligtvis farlig situation.
- Om detta inte beaktas kan detta leda till dödsolyckor eller allvarliga personskador.

OBS!

- Beskriver en möjligtvis farlig situation.
- Om detta inte beaktas finns det risk för lätta eller mindre personskador.

ANVISNING

Information som ska ge bättre förståelse eller förebygga ev. sak- eller miljöskador.

Leveransomfattning

Bild A	Antal	Beskrivning
1	2	Water Jet Lightning
2	1	12 V-manöverbox (12 V control box)
3	1	Skyddskåpa
4	1	Pump, 12 V
5	1	Transformator
6	1	6 m vävd slang, ¾ "
7	1	Fjärrkontroll (inkl. batteri, typ CR 2032)
8	1	Jordspett
9	1	Y-fördelare
10	4	Slangklämma
11	1	Slangkoppling
49	1	Övergångskontakt

Ändamålsenlig användning

"Water Jet Lightning", som i denna dokumentation betecknas som en apparat, är en vattenfontän med LED-belysning för fast installation. Apparaten får endast användas till rent dammvatten vid en vattentemperatur mellan +4°C och +35°C.

Apparaten är avsedd för användning i **sim- och badbassänger (bild E)** varvid de nationella installationsföreskrifterna måste beaktas.

Installation

Varning! Farlig elektrisk spänning.
Möjliga följder: Dödsolyckor eller allvarliga personskador.

- Transformatorn och 12 V-manöverboxen måste installeras på minst 2 m säkerhetsavstånd från dammens kant **(E)**.
- Installera transformatorn och 12 V-manöverboxen på en torr plats som är skyddad mot stänkvatten. Skydda dessutom transformatorn och 12 V-manöverboxen mot solstrålning (max. 40°C).

Installera Water Jet Lightning (B, C, D)

Planera arbetsstegen för att installera Water Jet Lightning-apparaten. Beakta kabel- och slanglängderna vid planeringen.

Water Jet Lightning måste monteras vågrätt på ett fast underlag. Apparaten kan installeras såväl på en torr plats som nedsänkt i vatten. Vid installation i vatten måste ovandelen av Water Jet Lightning skjuta ut ca 8 cm över vattenytan.

- Montera apparatbotten **(12)** på underlaget med två skruvar **(13)** (medföljer ej).

Installera pumpen och ansluta slangarna (B, D)

Installera pumpen **(4)** så vågrätt som möjligt. Om pumpen placeras upphöjt kan man undvika att smutspartiklar som finns på dammens botten sugs upp.

- Lossa på överfallsmuttern **(14)** på Y-fördelaren **(15)**.
- Skruva fast reduceringsstycket **(16)** på pumpen **(4)** och sätt på O-ringen **(17)**.
- Skruva fast överfallsmuttern **(14)** på Y-fördelaren **(15)**.
- Skruva fast slangkopplingen **(19)** på die Water Jet Lightning **(1)**.
- Skjut en slangklämma **(10)** över slangen **(6)**.
- Skjut slangen **(6)** på slangkopplingen **(19)** och fixera med slangklämman **(10)**.
- Anslut slangens andra ände vid Y-fördelaren **(15)** och fixera med en slangklämma **(10)**.

Installera 12 V-manöverboxen

Variant 1 (F)

- Slå ned hela jordspettet **(8)** i marken vid den avsedda installationsplatsen.
- Skjut 12 V-manöverboxen **(2)** på jordspettet **(8)**.

Variant 2 (G)

- Skruva fast 12 V-manöverboxen **(2)** på underlaget. Skruva fast fyra skruvar **(21)** (medföljer ej) i urtagen **(22)** i 12 V-manöverboxens **(2)** kåpa.

Installera transformatorn (H)

Ställ transformatorn **(5)** i närheten av 12 V-manöverboxen **(2)**.

Obs! Dra kabeln så att den inte utsätts för dragpåkänning.

Elektrisk installation

Ansluta Water Jet Lightning med 12 V-manöverboxen och transformatorn (H, I)

- Anslut pumpkontakten **(23)** från pumpen och stickkontakterna **(24)** från de båda Water Jet Lightning till motsvarande uttag för pump **(25)** och Water Jet Lightning **(26)** på 12 V-manöverboxen **(2)**.
- Anslut stickkontakten **(27)** på anslutningskabeln från transformatorns sekundärsida till uttaget **(28)** på baksidan av 12 V-manöverboxen **(2)**. Fixera med överfallsmuttern **(29)**.
- Sätt skyddskåpan **(3)** över 12 V-manöverboxen **(2)**.

Obs! Om endast den ena av de båda Water Jet Lightning-apparaterna ska användas, måste övergångskontakten **(49)** sättas in i det andra fria uttaget **(26)**.

Driftstart

Varning! Risk för att apparaten skadas.
Skyddsåtgärder: Använd aldrig pumpen utan vattenflöde. Pumpen kommer att förstöras.

Slå på apparaten (J): Anslut transformatorns stickkontakt **(30)** till stickuttaget.
– Apparaten startar med program 1 (se avsnitt "Användning").
Slå ifrån apparaten (J): Dra ut transformatorns stickkontakt **(30)**.
Justera in Water Jet Lightning och ställa in vattenstrålens intensitet (L, M)
Dra ut stickkontakten till all utrustning som befinner sig i vattnet innan du utför arbeten på apparaterna (J)!
Ställa in vinkeln (L)
I diagrammet visas vattenstrålens form när Water Jet Lightning ställs in på olika vinklar.
– Lossa på fixeringsskruven **(34)** vid apparatbotten **(33)**.
– Sväng Water Jet Lightning till avsedd vinkel.
– Dra åt fixeringsskruven **(34)** vid apparatbotten **(33)**.
Ställa in vattenstrålen (M)
Vattenstrålens intensitet kan ställas in med kranarna på Y-fördelaren **(9)** vid Water Jet Lightning.
– Vrid kranen åt höger: lägre vattenflöde.
– Vrid kranen åt vänster: högre vattenflöde.

Användning

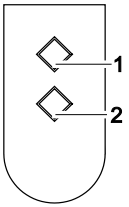

Fyra olika förprogrammerade vatteneffekter kan ställas in med fjärrkontrollen.
När apparaten tas i drift och varje gång apparaten slås på är program 1 automatiskt aktivt.

P0 Apparat från, standby-läge

P1 Konstant vattenstråle
Vitt ljus är inkopplat

P2 Konstant vattenstråle
Ljus i växlande färger

P3 Pulserande vattenstråle
Vitt ljus är inkopplat

P4 Pulserande vattenstråle
Ljus i växlande färger

Välja nästa program: Knapp 1
Välja föregående program: Knapp 2

Obs!
- Medan växlande ljus är aktivt kan en enstaka färg ställas in om knapp 1 och 2 trycks in samtidigt. Om knapp 1 och 2 trycks in på nytt visas växlande färger igen.
- Om Water Jet Lightning styrs med en timer kommer alltid program 1 att starta.

Obs!
Beroende på nedsmutsningsgraden i vattnet kan det bli en varierande representation eller avvikelse av färgerna i vattenstrålen.

Fjärrkontrollen som medföljer har redan programmerats in på 12 V-manöverboxen. Alla andra ytterligare fjärrkontroller måste först programmeras in på 12 V-manöverboxen.
Programmera in fjärrkontrollen (K)
12 V-manöverboxen **(2)** är utrustad med en programmeringsknapp **(31)** som används för att programmera in fjärrkontrollen.
– För in ett stift **(32)** i öppningen för programmeringsknappen **(31)**.
– Håll programmeringsknappen **(31)** intryckt med stiftet **(32)** i ca 1 sekund**.**
– Håll en valfri knapp på fjärrkontrollen intryckt i minst 1 sekund.
Radera fjärrkontrollen (K)
– Håll programmeringsknappen **(31)** intryckt med ett stift **(32)** i minst 5 sekunder.
Samtliga fjärrkontroller som har programmerats in i 12 V-manöverboxen **(2)** har nu raderats.
Obs! Maximalt tio fjärrkontroller kan programmeras in på mottagaren. Fjärrkontrollens räckvidd uppgår till maximalt 80 m. Hinder mellan sändaren och mottagaren, ett svagt batteri i fjärrkontrollen eller elektromagnetisk strålning från elektriska utrustningar kan reducera räckvidden.

Rengöring och underhåll

Dra ut stickkontakten till all utrustning som befinner sig i vattnet innan du utför arbeten på apparaterna (J)!

Rengöra Water Jet Lightning (N, O)

- Lossa på ovandelen **(34)** från kåpans underdel **(36)** genom att vrida den en aning. Ta av ovandelen och O-ringen **(35)**.
- Ta av filtersvampen **(37)** och skruva av LED-enheten **(38)**.
- Rengör alla delar med en mjuk borste under rinnande vatten.
- Tryck samman filtersvampen **(37)** flera gånger under rinnande vatten.

Rengöra pumpen (D, P)

- Lossa på överfallsmuttern **(14)** på Y-fördelaren **(15)**.
- Skruva av reduceringsstycket **(16)** från pumpen **(4)** och ta av Y-fördelaren **(15)**.
- Dra ut motorkåpan **(39)** ur inskjutningsfiltrets **(40)** snäppfäste.
- Vrid runt pumpkåpan **(41)** en aning och dra sedan ut den. Ta av pumphjulet **(42)**.
- Rengör alla delar med en mjuk borste under rinnande vatten.

Montera samman apparaterna (N, O, D, P)

- Montera samman apparaterna i omvänd ordningsföljd.

Byta batteri i fjärrkontrollen (Q, R)

Risk för att fjärrkontrollen skadas av olämplig hantering.

- Rör vid en metallyta utan beläggning (t ex en värmeradiator) för att leda bort statisk uppladdning som annars kan skada interna komponenter i fjärrkontrollen.
- Se till att smuts och fukt inte kan tränga in i fjärrkontrollen.

- För in en spårskruvmejsel **(43)** i öppningen **(44)** på sidan av fjärrkontrollen.
- Öppna kåpan genom att vrida skruvmejseln en aning. Lyft av kåpans underdel **(45)**.
- Dra ut batteriet **(46)** ur hållaren **(47)**.
- Skjut in det nya batteriet (typ CR 2032) i hållaren **(47)**. Se till att texten på batteriet **(48)** är uppåt.

Slitagedelar

· Drivenhet
· Ljuskälla

Reservdelar

Apparaten arbetar säkert med originaldelar från OASE. Reservdelsritningar och reservdelar finns på vår intenetsida.

www.oase-livingwater.com/spareparts_INT

Förvaring / Lagring under vintern

Vid frost måste apparaten tas in. Rengör apparaten noggrant och kontrollera om den är skadad. Förvara Water Jet Lightning på en frostfri plats. Pumpen måste förvaras på en frostfri plats nedsänkt i en behållare med vatten **(bild S)**. Stickkontakten får inte doppas ned i vätskan.

Avfallshantering

Skrota apparaten enligt de lagstadgade bestämmelser som gäller i ditt land.



A N V I S N I N G

Avfallshantera batterierna

Batterier får inte kastas i hushållssoporna.

· Lämna in batterierna till ett retursystem.

Avfallshantera batterierna inom EU

Som förbrukare är du enligt lag skyldig att återlämna använda batterier. Återlämningen är gratis.

· Lämna in batterierna, antingen genom de offentliga retur- och återvinningssystemen i din stad eller kommun, eller lämna tillbaka dem där de köptes.

Märkningar på batterier som innehåller skadliga ämnen

PB = batteri innehåller bly

Cd = batteri innehåller kadmium

Hg = batteri innehåller kvicksilver

Li = batteri innehåller litium

Felavhjälpning

Störning	Orsak	Åtgärd
Pumpen slås inte på	Nätspänning saknas	Kontrollera nätspänningen Kontrollera tilledningarna
	Fjärrkontrollen har inte programmerats in	Programmera in fjärrkontrollen
LED lyser inte	Kontakter har inte anslutits till de båda uttagen på 12 V-manöverboxen	Anslut stickkontakterna från båda Water Jet Lightning till uttagen Om endast en Water Jet Lightning används måste en övergångskontakt anslutas till det andra uttaget
Otillräcklig fontänhöjd	Pumphjulet är blockerat eller smutsigt	Rengör pumphjulet
	Pumpens filterskål är smutsig	Rengör filterskålen
	Munstyckena är smutsiga	Rengör munstyckena
	Svampen är smutsig	Tvätta ur svampen
	Slangen har vikts	Lägg slangen i en tillräckligt stor böj
	Y-fördelaren är tilltäppt	Öppna kranarna och rengör Y-fördelaren
	Kranarna på Y-fördelaren är stängda	Öppna kranarna
	Y-fördelaren är felaktigt inställd	Ställ in Y-fördelaren likformigt

Alkuperäisen käyttöohjeen käännös

⚠VAROITUS

- Tätä laitetta saavat käyttää yli 8 -vuotiaat lapset, sekä henkilöt, joiden fyysiset, aistimelliset tai henkiset kyvyt ovat vähentyneet tai joilla ei ole tarvittavaa kokemusta ja tietoa, vain valvonnan alaisina ja kun heille on annettu opastusta laitteen turvallisesta käytöstä ja kun he ymmärtävät laitteen käytöstä mahdollisesti seuraavat vaarat.
- Lapset eivät saa leikkiä laitteella.
- Puhdistus ja käyttäjän suorittama huolto eivät saa tapahtua lasten toimesta ilman valvontaa.
- Laite on varmistettava vikavirtasuojalaitteella, jonka nimellisvikavirta on enintään 30 mA.
- Laitteen saa yhdistää vain silloin, kun laitteen ja virransyötön tiedot vastaavat toisiaan. Laitetiedot ovat tyyppikilvessä laitteessa, pakkauksessa tai tässä käyttöohjeessa.
- Sähköisku voi johtaa kuolemaan tai vakaviin vammoihin! Erota kaikki vedessä olevat sähkölaitteet sähköverkosta, ennen kuin kosketat vettä.
- Laitetta ei saa käyttää, jos sähköjohdot tai kotelo ovat vaurioituneet.
- Vaurioitunutta liitäntäjohtoa ei voi vaihtaa. Laite on hävitettävä.

Turvaohjeet

Määräystenmukainen sähköasennus

- Sähköasennusten täytyy vastata maakohtaisia asennusmääräyksiä ja ne saa suorittaa vain sähköalan ammattilainen.
- Sähköalan ammattilainen on henkilö, joka ammatillisen koulutuksen, tietojen ja kokemuksen perusteella on kykenevä ja oikeutettu arvioimaan ja suorittamaan hänelle annettuja töitä. Ammattilaisena työskentelyyn kuuluu myös mahdollisten vaarojen tunnistaminen sekä noudatettavien paikallisten ja maakohtaisten normien, sääntöjen ja määräysten huomioonottaminen.
- Laitteen saa yhdistää vain silloin, kun laitteen ja virransyötön tiedot vastaavat toisiaan. Laitetiedot ovat laitteen tyyppikilvessä, pakkauksessa tai tässä käyttöohjeessa.
- Kysymyksissä ja ongelmissa voi kääntyä sähköalan ammattilaisen puoleen.
- Pidennysjohtojen ja virranjakajien (esim. pistorasiarimojen) on oltava ulkokäyttöön sopivia (roiskevedeltä suojattuja).
- Aseta muuntaja paikoilleen vähintään 2 m:n turvaetäisyydelle vedestä.
- Pistoliitännät on suojattava kosteudelta.
- Laitteen saa yhdistää vain määräysten mukaisesti asennettuun pistorasiaan.

Turvallinen käyttö

- Johdot on asennettava suojattuina vaurioitumiselta ja kiinnitettävä huomiota siihen, että kukaan ei kompastu niihin.
- Laitetta ei saa kantaa tai vetää sähköjohdosta.
- Laitetta ei saa käyttää, jos sähköjohto on viallinen.
- Laitteeseen ei koskaan saa tehdä teknisiä muutoksia.
- Laitteen kotelon tai siihen kuuluvat osat saa avata vain silloin, kun tässä käyttöohjeessa nimenomaisesti kehotetaan näin tekemään.
- Laitteelle saa suorittaa vain sellaisia töitä, kuin tässä käyttöohjeessa on kuvattu. Jos ongelmia ei voi poistaa, on käännyttävä valtuutetun asiakaspalvelupisteen tai epäselvässä tapauksessa valmistajan puoleen.
- Vain laitteeseen tarkoitettuja alkuperäisvaraosia ja -lisävarusteita saa käyttää.
- Älä katso koskaan suoraan laitteen valolähteeseen.
- Käytä laitetta vain toimitukseen sisältyvän muuntajan kanssa.

Ohjeita tähän käyttöohjeeseen

Tervetuloa OASE Living Waterin asiakkaaksi. Tällä ostoksella Water Jet Lightning olette tehnyt hyvän valinnan.
Lukekaa tämä käyttöohje huolellisesti läpi ennen laitteen ensimmäistä käyttöä ja tutustukaa laitteeseen. Kaikki tätä laitetta koskevat työt ja työt tällä laitteella saa suorittaa vain seuraavan ohjeen mukaan.
Noudattakaa ehdottomasti oikean ja turvallisen käytön ohjeita.
Säilyttäkää tämä käyttöohje huolellisesti. Käyttöohje on toimitettava pumpun mukana, jos laitteen omistaja vaihtuu.

Tämän ohjeen varoitukset

Tämän käyttöohjeen varoitusohjeet on luokiteltu merkkisanojen mukaan, jotka ilmoittavat vaaran vakavuuden.

VAROITUS

- Tarkoittaa mahdollisesti vaarallista tilannetta.
- Noudattamatta jättäminen voi johtaa kuolemaan tai hyvin vakaviin vammoihin.

HUOMIO

- Tarkoittaa mahdollisesti vaarallista tilannetta.
- Noudattamatta jättäminen voi johtaa vähäisempiin vammoihin.

OHJE

Tietoja, jotka auttavat ymmärtämään tai ennaltaehkäisemään mahdolliset aineelliset tai ympäristövahingot.

Toimituksen sisältö

Kuva A	Kpl	Kuvaus
1	2	Water Jet Lightning
2	1	12V-Ohjauskotelo (12V control box)
3	1	Suojus
4	1	Pumppu, 12 V
5	1	Muuntaja
6	1	6 m kudosletku, ¾ "
7	1	Kaukosäädin (sis. tyypin CR 2032 pariston)
8	1	Maatanko
9	1	Y-liitin
10	4	Letkunkiristin
11	1	Letkuyhde
49	1	Silloituspistoke

Määräystenmukainen käyttö

„Water Jet Lightning“, kutsutaan jatkossa nimellä laite, on LED-valaistuksella varustettu suihkulähde kiinteään asennukseen. Laitetta saa käyttää puhtaassa +4 °C – +35 °C asteisessa lampivedessä.

Laite soveltuu käytettäväksi **uima- ja kylpylammissa (Kuva E)** kansallisten asennussäännösten mukaisesti.

Asennus

Huomio! Vaarallinen sähköjännite!

Mahdolliset seuraukset: Kuolema tai vakava loukkaantuminen.

- Muuntaja ja 12V-ohjauslaatikko on sijoitettava vähintään kahden metrin turvaetäisyydelle rannasta **(E)**.
- Aseta muuntaja ja 12V-ohjauslaatikko kuivaan paikkaan roiskevedeltä suojattuna. Suojaa muuntaja ja 12V-ohjauslaatikko suoralta auringonpaisteelta (maks. 40 °C).

Water Jet Lightning’in sijoitus (B, C, D)

Suunnittele Water Jet Lightning’in sijoituspaikka. Ota suunnitelmissa huomioon kaapelien ja letkujen pituudet!

Water Jet Lightning on asetettava kiinteälle alustalle vaakasuoraan. Laite sopii asennukseen kuivalle maaperälle sekä veteen. Veteen sijoitettaessa Water Jet Lightning’in yläosan on oltava n. 8 cm vedenpinnan yläpuolella.

- Kiinnitä laitejalka **(12)** kahdella ruuvilla **(13)** (eivät sisäly toimitukseen) alustaan.

Pumpun asettaminen ja letkujen liittäminen (B, D)

Aseta pumppu **(4)** mahdollisimman vaakasuoraan. Kun asetat pumpun korkeammalle, voit välttää lian imeytymisen altaan pohjalta.

- Löysää yliheittomutteri **(14)** Y-jakajassa **(15)**.
- Ruuvaa kavennuskappale **(16)** pumppuun **(4)** ja aseta O-rengas **(17)**.
- Ruuvaa kiinni yliheittomutteri **(14)** Y-jakajassa **(15)**.
- Ruuvaa kiinni letkuistukka **(19)** Water Jet Lightning’iin **(1)**.
- Työnnä letkun kiristyshela **(10)** letkun päälle **(6)**.
- Työnnä letku **(6)** letkuistukkaan **(19)** ja varmista kiinnitys kiristyshelalla **(10)**.
- Liitä letkun toinen pää Y-jakajaan **(15)** ja varmista kiinnitys letkunkiristimellä **(10)**.

12V-ohjauslaatikon asennus

Vaihtoehto 1 (F)

- Paina maavaarna **(8)** maahan haluttuun kohtaan koko pituudeltaan.
- Työnnä 12V-ohjauslaatikko **(2)** maavaarnaan **(8)**.

Vaihtoehto 2 (G)

- Ruuvaa 12V-ohjauslaatikko **(2)** neljällä ruuvilla **(21)** (eivät kuulu toimitukseen) 12V-ohjauslaatikossa olevan **(2)** ruuviraon **(22)** läpi alustaan.

Muuntajan asennus (H)

Aseta muuntaja **(5)** 12V-ohjauslaatikon läheisyyteen **(2)**.

Ohje: Pidä huolta, että et vedä johtoja liian kireälle!

Sähköasennus

Water Jet Lightning -laitteen yhdistäminen 12V-ohjauslaatikkoon ja muuntajaan (H, I)

- Pistä pumpusta lähtevä pumppupistoke **(23)** ja pistoke **(24)** kummastakin Water Jet Lightning -laitteesta vastaaviin 12V-ohjauslaatikossa **(2)** oleviin pumpulle **(25)** ja Water Jet Lightning -laitteelle **(26)** tarkoitettuihin pistorasioihin.
- Pistä pistoke **(27)** muuntajan toisiopuoleisessa liitäntäjohdossa pistorasiaan **(28)** 12V-ohjauslaatikon **(2)** takana ja kiristä yliheittomutteri **(29)**.
- Aseta suojakupu **(3)** 12V-ohjauslaatikon **(2)** päälle.

Ohje: Jos tarkoituksesi on käyttää vain toista Water Jet Lightning -laitetta, toiseen vapaaseen pistorasiaan **(26)** on pistettävä silloituspistoke **(49)**.

Käyttöönotto

Varo! Laitteen vaurioituminen.
Suojatoimenpiteet: Älä koskaan käytä pumppua ilman veden läpivirtausta! Pumppu rikkoutuu.

Kytke laite päälle (J): Työnnä muuntajan virtapistoke **(30)** pistorasiaan.
– Laite aloittaa ohjelmalla 1 (katso osa Käyttö).
Kytke laite pois päältä (J): Poista muuntajan virtapistoke **(30)** pistorasiasta.
Suorista Water Jet Lightning ja säädä vesisuihkun voimakkuus (L,M)
Vedä ennen laitteilla työskentelyä kaikkien vedessä olevien laitteiden pistokkeet pois pistorasiasta (J)!
Säädä kallistuskulma (L)
Kuva näyttää vesisuihkun muodon Water Jet Lightning -laitteen eri kallistuskulmilla.
– Löysää kiinnitysruuvi **(34)** laitteen jalassa **(33)**.
– Kallista Water Jet Lightning haluttuun kallistuskulmaan.
– Kiristä kiinnitysruuvi **(34)** laitteen jalassa **(33)**.
Vesisuihkun säätö (M)
Vesisuihkun voimakkuutta voi säätää Water Jet Lightning -laitteen Y-jakajan **(9)** hanoilla.
– Kunkin hanan oikealle kääntäminen: vesisuihku pienenee.
– Kunkin hanan vasemmalle kääntäminen: vesisuihku tulee korkeammaksi.

Käyttö

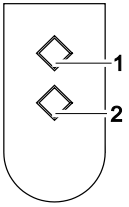

Kauko-ohjaimella voit valita 4 esiohjelmoitua veden ulostulo-ohjelmaa.
Käyttöönotossa ja laitteen uudessa päällekytkennässä valitaan automaattisesti ohjelma 1.

P0 Laite pois päältä, standby-tila

P1 Jatkuva vesisuihku
Valkoinen valo on kytketty päälle

P2 Jatkuva vesisuihku
Värivalojen vaihtuminen

P3 Sykkivä vesisuihku
Valkoinen valo on kytketty päälle

P4 Sykkivä vesisuihku
Värivalojen vaihtuminen

Seuraavan ohjelman valinta: Painike 1
Edellisen ohjelman valinta: Painike 2

Ohje:
- Vaihtuvissa valoissa voit painikkeita 1 ja 2 painamalla valita värin pysyväksi. Painikkeiden 1 ja 2 uusi painaminen vaihtaa valot uudelleen vaihtuviksi.
- Jos Water Jet Lightning kytketään päälle ajastimella, se toimii aina ensin ohjelmalla 1.

Ohje!
Veden likaantumisasteesta riippuen saattaa vesisuihkun olemuksessa esiintyä vaihtelua tai sen värit voivat vaihdella.

Toimitukseen kuuluva kauko-ohjain on valmiiksi ohjelmoitu 12V-ohjainlaatikkoa varten. Kaikki muut kauko-ohjaimet on ohjelmoitava uudelleen 12V-ohjauslaatikkoa varten.
Kauko-ohjaimen alustaminen (kuva K)
12V-ohjainlaatikossa**(2)** on ohjelmointipainike **(31)**kauko-ohjaimen ohjelmoimista varten.
– Pistä puikko **(32)** ohjelmointipainikkeen **(31)** reikään.
– Paina tallennuspainiketta **(31)** puikolla **(32)** noin 1 sekunnin ajan.
– Paina jotakin kauko-ohjaimen painiketta vähintään 1 sekunnin ajan.
Kauko-ohjainohjelman poistaminen (kuva K)
– Paina tallennuspainiketta **(31)** puikolla **(32)** vähintään 5 sekunnin ajan.
Kaikki 12V-ohjauslaatikkoon **(2)** tallennetut kauko-ohjausohjelmat poistuvat.
Ohje: Vastaanottimeen voidaan liittää enintään 10 kauko-ohjainta. Kauko-ohjaimen kantomatka on enintään 80 m. Vastaanottimen ja kauko-ohjaimen lähettimen välissä olevat esteet, kauko-ohjaimen heikko paristo tai sähkölaitteiden synnyttämä sähkömagneettinen säteily lyhentävät kantomatkaa.

Puhdistus ja huolto

Vedä ennen laitteilla työskentelyä kaikkien vedessä olevien laitteiden pistokkeet pois pistorasiasta (J)!

Puhdista Water Jet Lightning (N, O)

- Irroita yläosa **(34)** kevyesti laitteen alaosaa **(36)** kiertämällä ja poista se yhdessä O-renkaan**(35)** kanssa.
- Poista suodatinvaahto **(37)** ja ruuvaa irti LED-yksikkö **(38)** .
- Puhdista kaikki osat virtaavan veden alla pehmeällä harjalla.
- Purista suodatinvaahtoa **(37)** useaan kertaan virtaavan veden alla.

Pumpun puhdistus (D, P)

- Irrota yliheittomutteri **(14)** Y-jakajassa**(15)**.
- Ruuvaa irti kavennuskappale **(16)** pumpusta **(4)** ja poista Y-jakaja **(15)**.
- Vedä moottorikotelo **(39)** pistosuodattimen loksahduspidikkeestä. **(40)**.
- Poista kevyesti kiertämällä pumppukotelo **(41)** ja poista myös juoksupyörä **(42)**
- Puhdista kaikki osat virtaavan veden alla pehmeällä harjalla.

Kokoa laitteet uudestaan (N, O, D, P)

- Asenna laite päinvastaisessa järjestyksessä.

Paristonvaihto kauko-ohjaimessa (Q,R)

Kauko-ohjain voi vahingoittua epäasianmukaisesta käsittelystä!

- Koske paljasta metallipintaa (esim. lämpöpatteria) poistaaksesi staattisen varauksen, joka voi vahingoittaa kauko-ohjaimen sisäisiä komponentteja!
- Pidä huolta siitä, että kauko-ohjaimeen ei pääse likaa tai kosteutta!

- Pistä uraruuvimeisseli **(43)** sivulla olevaan reikään **(44)** kauko-ohjaimessa.
- Avaa kauko-ohjaimen kotelo ruuvimeisseliä kevyesti kiertämällä ja nosta pois kotelon alaosa **(45)**.
- Vedä paristo **(46)** pois pitimestä **(47)**.
- Aseta uusi paristo (Tyyppiä CR 2032) pitimeen **(47)**. Pidä huolta, että kohokuviosivu **(48)** paristosta on ylöspäin.

Kuluvat osat

· Käyntiyksikkö
· Lamppu

Varaosat

OASEn alkuperäisosia käyttämällä laite on aina turvallinen ja toimii edelleen luotettavasti.
Varaosapiirroksia ja varaosia löytyy verkkosivustostamme.

www.oase-livingwater.com/spareparts_INT

Varastointi/säilytys talven yli

Jäätymisvaaran uhatessa laite on purettava. Puhdista laite perusteellisesti ja tarkista, ettei laite ole vaurioitunut. Säilytä Water Jet Lightning jäätymiseltä suojattuna ja pumppu jäätymiseltä suojattuna vesiastiaan upotettuna **(KuvaS)**. Pistoke ei saa joutua veden alle.

Hävittäminen

Huolla laitetta kansallisten lakimääräysten mukaisesti.



OHJE

Paristojen hävittäminen

Paristot eivät kuulu kotitalousjätteisiin.

· Paristot saa hävittää vain käyttämällä niitä varten tarkoitettua palautusjärjestelmää.

Paristojen hävittäminen Euroopan Yhteisön sisällä

Kuluttaja on lainsäädännön kautta velvoitettu palauttamaankäytetyt paristot. Palautus on maksuton.

· Paristot on hävitettävä joko kaupungin tai kunnan yleisten vastaanotto- ja kierrätysjärjestelmien kautta tai ne on palautettava takaisin siihen liikkeeseen, josta ne ostettiin.

Haitallisia aineita sisältävien paristojen merkintä

PB = paristo sisältää lyijyä

Cd = paristo sisältää kadmiumia

Hg = paristo sisältää elohopeaa

Li = paristo sisältää litiumia

Häiriöiden korjaaminen

Häiriö	Syy	Korjaus
Pumppu ei käynnisty	Ei verkkovirtaa	Tarkasta verkkojännite Tarkasta johto
	Kauko-ohjausta ei ole ohjelmoitu	Ohjelmoi kauko-ohjaus
LED ei pala	12V-ohjauslaatikossa ainakin toinen holkeista on tyhjä	- Pistä kummankin Water Jet Lightning'in pistoke holkkiin - Jos käytät vain yhtä Water Jet Lightning,iä pistä toiseen holkkiin silloituspistoke
Suihkukorkeus on liian matala	Juoksupyörä jumiutunut tai likainen	Puhdista juoksupyörä
	Pumpun suodatinastia likainen	Puhdista suodatinastia
	Suuttimet likaisia	Puhdista suuttimet
	Vaahto likaista	Pese vaahto
	Letkussa taitoskohta	Aseta letku riittävän suuressa kaaressa
	Y-jakaja tukossa	Avaa hanat ja puhdista Y-jakaja
	Hanat Y-jakajassa ovat kiinni	Avaa hanat
	Y-jakaja on väärin säädetty	Säädä Y-jakaja tasapuolisesti

Az eredeti használati útmutató fordítása

⚠FIGYELMEZTETÉS

- A jelen készüléket 8 évesnél idősebb gyermekek, valamint csökkent fizikai, érzékszervi vagy mentális képességű, ill. hiányos tapasztalattal és megfelelő tudással rendelkező személyek akkor kezelhetik, ha felügyelet alatt állnak, vagy a készülék biztonságos használata vonatkozásában eligazításban részesültek, és megértették az ebből eredő veszélyeket.
- Gyermekek nem játszhatnak a készülékkel.
- Tisztítást és a felhasználó által végzendő karbantartási munkákat nem végezhetnek olyan gyermekek, akik nem állnak felügyelet alatt.
- A készüléket maximum 30 mA névleges áramerősségű hibaáram-védelemmel kell ellátni.
- Csak akkor csatlakoztassa a készüléket, ha a készülék és az áramellátás elektromos adatai megegyeznek. A készülék adatai a típustáblán, a csomagoláson vagy ebben az útmutatóban találhatóak meg.
- Áramütés okozta halálos vagy súlyos sérülések lehetségesek! Mielőtt vízbe nyúlna, válassza le az elektromos hálózatról a vízben található valamennyi készüléket.
- A készüléke nem szabad használni sérült elektromos vezetékek vagy sérült burkolat esetén.
- A sérült csatlakozó vezeték nem cserélhető ki. Ártalmatlanítsa hulladékként az eszközt.

Biztonsági útmutatások

Előírásszerű elektromos telepítés

- Az elektromos szerelési munkálatoknak meg kell felelniük a létesítésre vonatkozó nemzeti rendelkezéseknek, és ezeket kizárólag villamossági szakember végezheti el.
- Egy személy akkor számít villamossági szakembernek, ha szakmai képesítése, ismeretei és tapasztalatai alapján képes és jogosult a rábízott munkát felmérni és elvégezni. A szakembernek képesnek kell lennie a lehetséges veszélyek felismerésére, valamint a vonatkozó regionális és nemzeti szabványok, előírások és rendelkezések betartására is.
- Csak akkor csatlakoztassa a készüléket, ha a készülék és az áramellátás elektromos adatai megegyeznek. A készülék adatai a típustáblán, a csomagoláson vagy ebben az útmutatóban találhatóak meg.
- Kérdések és problémák esetén forduljon villamossági szakemberhez.
- A hosszabbító vezetékeknek és elosztóknak (pl. elosztósáv) alkalmasnak kell lenniük szabadban történő használatra (fröccsenő víz elleni védelem).
- A transzformátort a víztől legalább 2m-es biztonságos távolságban felállítani.
- Óvja a dugós csatlakozókat a nedvességtől.
- A készüléket csak előírásszerűen telepített dugaszolóaljzatra csatlakoztassa.

Biztonságos üzemeltetés

- A vezetékeket sérülésektől védetten fektesse le és ügyeljen arra, hogy senki ne eshessen el bennük.
- A készüléket nem szabad az elektromos vezetéknél fogva hordozni vagy húzni.
- Sérült elektromos vezeték esetén a készüléket tilos használni.
- Soha ne hajtson végre műszaki változtatásokat a készüléken.
- Csak akkor nyissa fel a készülék vagy a hozzá tartozó részek házát, ha erre a jelen útmutató kifejezetten felszólítja.
- Csak olyan munkálatokat végezzen a készüléken, amelyek a jelen útmutatóban ismertetve vannak. Ha az adott probléma nem szüntethető meg, forduljon felhatalmazott ügyfélszolgálati ponthoz vagy kétség esetén a gyártóhoz.
- A készülékhez csak eredeti pótalkatrészeket és tartozékokat használjon.
- Soha ne nézzen a közvetlenül a berendezés fényforrásába.
- A készüléket csak a szállított transzformátorral üzemeltesse.

Információk ehhez a használati útmutatóhoz

Köszöntjük az OASE Living Water-nél. A Water Jet Lightning termék vásárlásával Ön jól választott.

Az első használat előtt olvassa el figyelmesen az útmutatót, és ismerkedjen meg a készülékkel. A készüléken és a készülékkel csak a jelen útmutató szerint szabad munkát végezni.

A készülék helyes és biztonságos használata érdekében feltétlenül vegye figyelembe a biztonsági előírásokat.

Gondosan őrizze meg az útmutatót. Tulajdonos váltásakor adja tovább az útmutatót.

A jelen útmutatóban használt figyelmeztető utasítások

A jelen útmutatóban található figyelmeztetések jelzőszavak segítségével vannak csoportosítva, amelyek jelzik a veszély mértékét.

FIGYELMEZTETÉS

- Lehetséges veszélyes helyzetet jelöl.
- A figyelmeztetés figyelmen kívül hagyása halált vagy rendkívül súlyos sérüléseket okozhat.

VIGYÁZAT

- Lehetséges veszélyes helyzetet jelöl.
- A figyelmeztetés figyelmen kívül hagyása enyhe vagy könnyű sérüléseket okozhat.

ÚTMUTATÁS

A jobb megértést vagy a lehetséges anyagi és környezeti károk megelőzésére szolgáló információk.

Csomagolás

A ábra	Darabszám	Leírás
1	2	Water Jet Lightning
2	1	12V-vezérlődoboz (12 V control box)
3	1	Védőfedél
4	1	Szivattyú, 12 V
5	1	Transzformátor
6	1	6 m szövet-tömlő, ¾ "
7	1	Kézi adóberendezés (tartalmaz: CR 2032 típusú elemeket)
8	1	Földbe szúrható rögzítőnyárs
9	1	Y-elosztó
10	4	Tömlőbilincs
11	1	Csővég
49	1	Áthidaló-csatlakozó

Rendeltetésszerű használat

A „Water Jet Lightning“, a továbbiakban berendezés, egy LED-megvilágítású rögzített szökőkút. A berendezés kizárólag tiszta, +4°C - +35°C hőmérsékletű tóvízzel üzemeltethető.

A berendezés a nemzeti szabályozások betartásával **kerti-, és fürdő tavakban (E lép)** használható.

Elhelyezés

Figyelem! Veszélyes elektromos feszültség!
Lehetséges következmények: Halálos- vagy súlyos sérülések.

- Az áramátalakítót, és a 12V-os vezérlődobozt a parttól egy legalább 2 m-es biztonsági távolságon kívül kell elhelyezni (E).
- Az áramátalakítót és a 12V-os vezérlődobozt száraz, kifröccsenő víztől mentes, száraz helyre rakja. Az áramátalakítót és a 12V-os vezérlődobozt védje a napsütéstől (max 40°C).

A Water Jet Lightning összeszerelése (B, C, D)

Tervezze meg a Water Jet Lightning összeszerelését. A tervezésnél vegye figyelembe a kábelek és a tömlők hosszúságát!

A Water Jet Lightning berendezést vízszintesen, egy talapzatra kell felszerelni. A berendezés száraz és vízben történő összeszerelésre is alkalmas. Vízben való összeszerelés esetén a Water Jet Lightning felső része kb. 8 cm-rel ki kell hogy lógjon a vízből.

- A berendezés lábazatát **(12)** a 2 csavarral **(13)** (a csomag nem tartalmazza) rögzítse az alapra.

Szerelje be a szivattyút és kösse rá a tömlőket (B, D).

Lehetőség szerint vízszintesen helyezze el a szivattyút **(4)**. A magasabbra helyezés által elkerülhető, hogy a szivattyú felszívja a fenéken lévő szennyeződésrészecskéket.

- Oldja meg az Y-elosztón **(15)** lévő hollandi anyát **(14)**.
- Csavarja fel az átkötő elemet **(16)** a szivattyúra **(4)** és helyezze fel az O-gyűrűt **(17)**.
- Húzza meg az Y-elosztón **(15)** lévő hollandi anyát **(14)**.
- Csavarja fel a Water Jet Lightning **(1)**-ra a csőcsonkot **(19)**.
- A tömlőre **(6)** csúsztasson rá egy csőbilincset **(10)**.
- Dugja rá a csövet **(6)** a csőcsonkra **(19)**, és zárja le azt egy csőbilinccsel **(10)**.
- Dugja a másik tömlővéget az Y-elosztóba **(15)** és zárja le azt egy csőbilinccsel **(10)**.

A 12V-vezérlődoboz összeszerelése

1 (F) változat

- A kívánt helyen tolja a cöveket **(8)** teljes hosszában be a földbe.
- Tolja rá a 12V-vezérlődobozt **(2)** a cövekre **(8)**.

2. változat (G)

- 4 csavarral **(21)** (a csomag nem tartalmazza) a burkolat csavarnyílásain **(22)** keresztül csavarozza fel a 12V-vezérlődobozt **(2)** az alapra.

Az áramátalakító (H) felszerelése

Helyezze az áramátalakítót **(5)** a 12V-vezérlődoboz **(2)** közelébe

Fontos: Úgy helyezze el a kábeleket, hogy azok ne szakadhassanak el!

Elektromos bekötés

Kösse össze a Water Jet Lightning –ot a 12V-vezérlődobozzal és az áramátalakítóval (H, I)

- A szivattyú csatlakozóját **(23)** és a Water Jet Lightning csatlakozóját **(24)** kösse be a 12V-vezérlődoboz **(2)** Water Jet Lightning csatlakozóaljzatába **(26)** és a szivattyú csatlakozójára **(25)**.
- Dugja a szekunder oldali áramátalakító-kábelcsatlakozóját **(27)** a 12V-vezérlődoboz **(2)** hátoldalán lévő foglalatba **(28)** és csavarozza rá a hollandi anyát **(29)**.
- Pattintsa vissza a 12V-vezérlődoboz **(2)** védőburkolatát **(3)**.

Fontos: Amennyiben csak az egyik Water Jet Lightning –ot kívánja működtetni, ezt az áthidaló csatlakozó **(49)** második szabad aljzatához kell kötni **(26)**.

Üzembe helyezés

Vigyázat! A készülék megsérülhet!
Óvintézkedések: A szivattyút soha ne üzemeltesse vízátfolyás nélkül. A szivattyú széteshet.

A berendezés bekapcsolása (J): Csatlakoztassa az áramátalakító hálózati csatlakozóját **(30)** az aljzathoz.
– A berendezés az 1. programmal indul el (lásd: üzemeltetés fejezet).
A berendezés kikapcsolása (J): Húzza ki az áramátalakító hálózati csatlakozóját **(30)**.
Igazítsa be a Water Jet Lightning –ot és állítsa be a vízsugár erősségét (L, M)
A berendezésen való munkavégzés előtt húzza ki a vízben lévő alkatrészek hálózati csatlakozóit (J)!
A hajlásszög beállítása (L)
Az ábra a vízsugár formáját mutatja a Water Jet Lightning különböző hajlásszögei mellett.
– Oldja meg a berendezés lábazatán **(33)** lévő rögzítőcsavarokat **(34)**.
– Döntse a Water Jet Lightning –ot a kívánt hajlásszögbe.
– Húzza meg a berendezés lábazatán **(33)** lévő rögzítőcsavarokat **(34)**.
A vízsugár beállítása (M)
A vízsugár erőssége a Water Jet Lightning-on az Y-elosztó **(9)** csapjain állítható be.
– A csapot forgassa jobbra: a vízsugár ereje csökken.
– A csapot forgassa balra+: a vízsugár ereje nő.

Kezelés

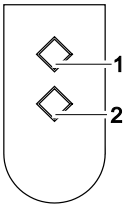

A kézi adóberendezéssel 4 előre programozott fény és vízjáték közül választhat.
Az üzembe helyezéskor, valamint a gép minden egyes újbóli bekapcsolásakor automatikusan az 1. program indul el.

P0 Berendezés ki, készenléti üzemmód

P1 Folyamatos vízsugár
Fehér fény bekapcsolva

P2 Folyamatos vízsugár
Színes fények váltakozása

P3 Pulzáló vízsugár
Fehér fény bekapcsolva

P4 Pulzáló vízsugár
Színes fények váltakozása

Következő program választása: 1. gomb
Előző program választása: 2. gomb

Fontos:
- Váltakozó fény esetében az 1. és a 2. gomb együttes megnyomásával lehet folyamatos színt beállítani. Az 1. és 2. gomb együttes megnyomásával a berendezés ismét váltakozó fényre kapcsol.
- Amennyiben a Water Jet Lightning az időkapcsoló segítségével kerül bekapcsolásra, mindig az 1. program indul el.

Utasítás!
A víz tisztasági fokától függően a vízsugár megjelenése, vagy színe eltérő lehet.

A csomagban lévő kézi adóberendezés már össze van hangolva a 12V-vezérlődobozzal. Minden további adóberendezést össze kell hangolni a 12V-vezérlődobozzal.
Kézi adóberendezés összehangolása (K)
A 12V-vezérlődobozon **(2)** található egy hangológomb **(31)** mellyel behangolható az adóberendezés.
– Nyomjon egy stiftet **(32)** a hangológomb nyílásába **(31)**.
– Kb. 1 másodpercig nyomja le a stifttel **(32)** a hangológombot **(31)**.
– A kézi adóberendezésen minimum 1 másodpercig nyomjon le egy tetszőleges gombot.
Kézi adóberendezés törlése (K)
– Kb. 5 másodpercig nyomja le a stifttel **(32)** a hangológombot **(31)**.
A 12V-vezérlődobozban **(2)** tárolt összes kézi adóberendezés törlésre kerül.
Fontos: Maximálisn 10 kézi jeladót tud a vevőegységre hangolni. A kézi jeladó hatótávolsága maximum 80 m. A vevő és az adó egység közötti akadályok, a kézi jeladó gyenge eleme, vagy egyéb elektromos készülékek elektromágneses sugárzása befolyásolhatják a kézi jeladó hatótávolságát.

Tisztítás és karbantartás

A berendezésen való munkavégzés előtt húzza ki a vízben lévő alkatrészek hálózati csatlakozóit (J)!

A Water Jet Lightning tisztítása (N, O)

– A felső részt **(34)** enyhe elfordítással válassza le a ház alsó részéről **(36)** és az O-gyűrűvel együtt **(35)** vegye le.
– Vegye ki a szűrőhabot **(37)** és csavarja ki a LED egységet **(38)**.
– Az összes alkatrészt folyó víz alatt tisztítsa ki kefével.
– A szűrőhabot **(37)** folyó víz alatt többször nyomkodja ki.

A szivattyú tisztítása (D, P)

– Oldja meg az Y-elosztón **(15)** lévő hollandi anyát **(14)**.
– Csavarja le az átkötő elemet **(16)** a szivattyúról **(4)** és vegye le az O-gyűrűt **(15)**.
– A szűrő **(40)** felfüggesztéséből húzza ki a motorfoglalatot **(39)**.
– Enyhe elfordítással vegye le a szivattyú foglalatát **(41)** és vegye ki a hajtókereket **(42)**.
– Az összes alkatrészt folyó víz alatt tisztítsa ki kefével.

A berendezés összeszerelése (N, O, D, P)

– Az összeszerelés a szétszerelés lépéseivel ellenkező sorrendben folyik.

Elemcsere a kézi adóberendezésben (Q, R)

A szakszerűtlen kezelés által a kézi adókészülék megsérülhet!

– A statikus feltöltődés levezetéséhez, mely kárt tehet az adó alkatrészeiben, érintsen meg egy nem festett fém felületet (pl.: fűtőtestet).
– Ügyeljen rá, hogy ne jusson szennyeződés és nedvesség az adóba!

– Illesszen egy csavarhúzót **(43)** az adó oldalsó nyílásába **(44)**.
– A csavarhúzó enyhe elforgatásával nyissa meg az adó burkolatát és vegye le a burkolat alsó részét **(45)**.
– Húzza ki az elemet **(46)** a tartóból **(47)**.
– Tolja be az új elemet (CR 2032 típus) a tartóba **(47)**. Ügyeljen arra, hogy az elem dombornyomtott oldala **(48)** felfelé mutasson.

Kopóalkatrészek

· Járóegység
· Izzó

Pótalkatrészek

Az OASE eredeti alkatrészeivel a készülék biztonságos marad és továbbra is megbízhatóan működik. Alkatrészrajzokat és alkatrészeket internetes oldalunkon talál.

www.oase-livingwater.com/alkatreszek

Tárolás/Telelés

Fagy esetén a készüléket le kell szerelni. Alaposan tisztítsa meg a készüléket, és ellenőrizze épségét. A szivattyút és a Water Jet Lightning –ot tartsa fagymentes helyen, egy vízzel teli edényben **(S kép)**. A csatlakozót nem szabad vízbe meríteni!

Megsemmisítés

A készüléket a nemzeti előírásoknak megfelelően ártalmatlanítsa.



T U D N I V A L Ó :

Elemek ártalmatlanítása

Az elemeket ne dobja ki a háztartási szemétbe.

· Az elemek ártalmatlanításához az erre kijelölt visszavételi helyeket használja.

Elemek ártalmatlanítása az Európai Közösségen belül

A fogyasztókat törvény kötelezi az elhasznált elemek leadására. A visszaszolgáltatás ingyenes.

· Az elemek ártalmatlanítását városa vagy települése nyilvános visszavételi- és újrahasznosító rendszerén keresztül végezze vagy ott adja le azokat, ahol vásárolta.

Jelölések káros anyagokat tartalmazó elemeken

Pb = az elem ólmot tartalmaz

Cd = az elem kadmiumot tartalmaz

Hg = az elem higanyt tartalmaz

Li = az elem lítiumot tartalmaz

Hibaelhárítás

Zavar	Ok	Megoldás
A szivattyú nem kapcsol be	Hiányzik a hálózati feszültség	Ellenőrizze a hálózati feszültséget Ellenőrizze a bekötéseket
	A távvezérlés nincs összehangolva	Hangolja össze a távvezérlést
LED nem világít	A 12V-os vezérlődobozon nincs mind a két csatlakozóban kábel	- Mindkét Water Jet Lightning dugaszát illessze a csatlakozókba - Ha csak egy Water Jet Lightning-ot üzemeltet, a második csatlakozóba illessze be az áthidaló csatlakozót
A szökőkút magassága nem elegendő	A hajtókerék eltömődött, vagy szennyeződés került bele	Tisztítsa meg a járókereket
	A szivattyú szűrőháza koszos	Tisztítsa ki a szűrőtokot
	A fúvókák szennyeződöttek	Tisztítsa ki a fúvókákat
	A hab elszennyeződött	Mossa ki a habot
	A tömlő megtört	A tömlőt megfelelően nagy ívben vezesse
	Y-elosztó eldugult	Nyissa ki a csapokat és tisztítsa ki az Y-elosztót.
	Az Y-elosztón lévő csapok zárva vannak	Nyissa ki a csapokat
	Y-elosztó rosszul van beállítva	Állítsa be az Y-elosztó t egyenletesen

Tłumaczenie oryginalnej instrukcji użytkowania

⚠OSTRZEŻENIE

- Urządzenie może być używane przez dzieci od 8 lat i ponadto przez osoby o ograniczonych fizycznych i umysłowych zdolnościach, albo nie posiadających niezbędnego doświadczenia i wiedzy, gdy będą one pod nadzorem osoby odpowiedzialnej za bezpieczeństwo użytkowania tego urządzenia lub zostaną odpowiednio przez nią poinstruowane i poinformowane o wynikających stąd zagrożeniach.
- Dzieciom zabrania się zabawy z tym urządzeniem.
- Czyszczenie ani czynności serwisowe użytkownika nie mogą być wykonywane przez dzieci bez nadzoru osoby dorosłej.
- Urządzenie musi być zabezpieczone wyłącznikiem różnicowoprądowym, ze znamionowym prądem upływowym wynoszącym maksymalnie 30 mA.
- Urządzenie podłączyć tylko wtedy, gdy parametry elektryczne urządzenia i zasilania energią są zgodne. Dane urządzenia znajdują się na tabliczce znamionowej na urządzeniu; na opakowaniu lub w niniejszej instrukcji.
- Śmierć lub ciężkie obrażenia przez porażenie prądem są możliwe! Przed włożeniem rąk do wody należy odłączyć od sieci wszystkie urządzenia elektryczne znajdujące się w wodzie.
- Nie używać urządzenia, gdy przewody elektryczne lub obudowa są uszkodzone.
- Uszkodzonego przewodu podłączeniowego nie można wymienić. Oddać urządzenie do utylizacji.

Przepisy bezpieczeństwa

Instalacja elektryczna zgodna z przepisami

- Instalacje elektryczne muszą odpowiadać krajowym przepisom instalacyjnym i mogą być wykonywane tylko przez specjalistów elektryków.
- Specjalistą elektrykiem jest osoba, która w oparciu o swoje wykształcenie, wiedzę i doświadczenie jest zdolna i uprawniona do oceny oraz przeprowadzenia końcowego oddania do eksploatacji wykonanych prac. Do zadań specjalistów należy też określenie potencjalnych niebezpieczeństw i zapewnienie przestrzegania obowiązujących miejscowych oraz krajowych norm, przepisów i postanowień.
- Urządzenie podłączyć tylko wtedy, gdy parametry elektryczne urządzenia i zasilania energią są zgodne. Dane urządzenia znajdują się na tabliczce znamionowej na urządzeniu; na opakowaniu lub w niniejszej instrukcji.
- W przypadku pytań i problemów należy zwrócić się do specjalisty elektryka.
- Przedłużacze przewodów i rozdzielacze prądu (np. listwy z gniazdkami) muszą być przeznaczone do użytkowania na wolnym powietrzu (zabezpieczone przed rozpryskami wody).
- Transformator należy ustawiać w bezpiecznym odstępie, wynoszącym co najmniej 2 m od wody.

- Chronić złącza wtykowe przed wilgocią.
- Urządzenie podłączyć tylko do prawidłowo zainstalowanego gniazdka.

Bezpieczna eksploatacja

- Przewody należy układać w sposób chroniony przed uszkodzeniami i tak, żeby nie stanowiły niebezpieczeństwa potknięcia się.
- Nie przenosić ani ciągnąć urządzenia chwytając za przewód elektryczny.
- W przypadku uszkodzonego przewodu elektrycznego nie wolno użytkować urządzenia.
- Nie dokonywać żadnych przeróbek technicznych urządzenia.
- Obudowę urządzenia oraz należących do niego elementów wolno otworzyć tylko wtedy, gdy jest to wyraźnie zalecane w instrukcji.
- Przy urządzeniu należy wykonywać tylko te prace, które są opisane w niniejszej instrukcji. Jeśli nie da się usunąć problemu we własnym zakresie, to należy zwrócić się do autoryzowanego punktu serwisowego lub w razie wątpliwości do producenta.
- Używać tylko oryginalnych części zamiennych i oryginalnego wyposażenia dodatkowego.
- Nigdy nie patrzeć bezpośrednio w źródło światła emitowanego przez urządzenie.
- Urządzenia należy używać tylko transformatorem dostarczanym w zestawie.

Przedmowa do instrukcji użytkowania

Witamy w OASE Living Water. Kupując Water Jet Lightning, dokonali Państwo dobrego wyboru.
Przed pierwszym uruchomieniem urządzenia należy uważnie przeczytać instrukcję użytkowania i zapoznać się z zasadą działania urządzenia. Wszelkie czynności z użyciem tego urządzenia wykonywać tylko według przedłożonej instrukcji.
Bezwzględnie przestrzegać przepisów bezpieczeństwa pracy w odniesieniu do prawidłowego i bezpiecznego użytkowania.
Instrukcję użytkowania należy przechowywać w bezpiecznym miejscu. W przypadku sprzedaży urządzenia nowemu właścicielowi należy przekazać również instrukcję użytkowania.

Ostrzeżenia w niniejszej instrukcji

Ostrzeżenia w niniejszej instrukcji są klasyfikowane przez hasła ostrzegawcze, które określają wielkość zagrożenia.

OSTRZEŻENIE

- Określa możliwą niebezpieczną sytuację.
- W razie lekceważenia może dojść do wypadku z ciężkimi lub śmiertelnymi obrażeniami.

OSTROŻNIE

- Określa możliwą niebezpieczną sytuację.
- W razie lekceważenia może dojść do lekkich lub nieznacznych skaleczeń.

WSKAZÓWKA

Informacje przyczyniające się do lepszego zrozumienia i do zapobiegania możliwym szkodom materialnym lub w środowisku naturalnym.

Zakres dostawy

Rysunek A	Ilość	Opis
1	2	Water Jet Lightning
2	1	Skrzynka sterownicza 12 V (12 V control box)
3	1	Obudowa ochronna
4	1	Pompa, 12 V
5	1	Transformator
6	1	6-m szlauch z tkaniny, ¾"
7	1	Pilot (z bateriami, typ CR 2032)
8	1	Pręt do wbicia do ziemi
9	1	Rozdzielacz Y
10	4	Obejma węża
11	1	Końcówka węża
49	1	Wtyczka bocznikująca

Zastosowanie zgodne z przeznaczeniem

Produkt „Water Jet Lightning“, zwany dalej urządzeniem, jest fontanną wodną z oświetleniem diodowym do montażu stacjonarnego. Urządzenie może być stosowane wyłącznie w czystej wodzie stawowej, przy temperaturze wody od +4°C do +35°C.

Urządzenie nadaje się do użytkowania **w stawach pływackich i kąpielowych (rys. E)** pod warunkiem przestrzegania obowiązujących w danym kraju właściwych przepisów montażowych.

Ustawienie

Uwaga! Niebezpieczne napięcie elektryczne!
Możliwe skutki: Śmierć lub ciężkie obrażenia.

Transformator i skrzynka sterownicza 12 V muszą być ustawione w bezpiecznej odległości, wynoszącej co najmniej 2 m od brzegu **(E)**.

Transformator i skrzynkę sterowniczą 12 V należy ustawić w suchym miejscu i zabezpieczyć przed rozpryskami wody. Transformator i skrzynkę sterowniczą 12 V należy dodatkowo zabezpieczyć przed bezpośrednim działaniem promieni słonecznych (maks. 40°C).

Montaż urządzenia Water Jet Lightning (B, C, D)

Należy odpowiednio zaplanować zamontowanie Water Jet Lightning. Podczas planowania uwzględnić długości kabli i węży!

Urządzenie Water Jet Lightning musi zostać zamontowane poziomo na trwałym podłożu. Urządzenie jest przeznaczone do zamontowania w suchym miejscu. Przy montowaniu w wodzie, górna część urządzenia Water Jet Lightning musi wystawać z wody na ok. 8 cm.

Nogę urządzenia **(12)** zamontować do podłoża 2 śrubami **(13)** (nie wchodzą w zakres dostawy).

Ustawić pompę i podłączyć węże (B, D)

Pompę **(4)** ustawić możliwie poziomo. Dzięki ustawieniu na pewnej wysokości można uniknąć zasysania drobin brudu zalegających na dnie zbiornika.

Chwycić nakrętkę kołpakową **(14)** na rozdzielaczu Y **(15)**.

Kształtkę redukcyjną **(16)** nakręcić na pompę **(4)** i założyć pierścień o-ring **(17)**.

Dokręcić nakrętkę kołpakową **(14)** na rozdzielaczu Y **(15)**.

Dokręcić końcówkę węża **(19)** do urządzenia Water Jet Lightning **(1)**.

Obejmę węża **(10)** nasunąć na wąż **(6)**.

Wąż **(6)** nasunąć na końcówkę węża **(19)** i zabezpieczyć obejmą węża **(10)**.

Drugi koniec węża podłączyć do rozdzielacza Y **(15)** i zabezpieczyć obejmą węża **(10)**.

Montowanie skrzynki sterowniczej 12 V

Wariant 1 (F)

- Wsunąć w dno pręt uziemiający **(8)** w żądanej pozycji, na całą jego długość.
- Skrzynkę sterowniczą 12 V **(2)** nasunąć na pręt uziemiający **(8)**.

Wariant 2 (G)

- Przykręcić skrzynkę sterowniczą 12V **(2)** 4 śrubami **(21)** (nie wchodzą w zakres dostawy) przez otwory **(22)** w obudowie skrzynki sterowniczej 12 V **(2)** do podłoża.

Montaż transformatora (H)

Ustawić transformator **(5)** w pobliżu skrzynki sterowniczej 12 V **(2)**.

Wskazówka: Uważać, aby kabel nie został naprężony!

Instalacja elektryczna

Połączenie urządzenia Water Jet Lightning ze skrzynką sterowniczą 12 V i transformatorem (H, I)

- Wychodzącą z pompy wtyczkę pompy **(23)** i wtyczki **(24)** Water Jet Lightning włożyć w odpowiadające pompie **(25)** i urządzeniu Water Jet Lightning **(26)** gniazdka w skrzynce sterowniczej 12 V **(2)**.
- Wtyczkę **(27)** kabla przyłączeniowego strony wtórnej transformatora włożyć w gniazdko **(28)** znajdujące się z tyłu skrzynki sterowniczej 12 V **(2)** i dokręcić nakrętkę kołpakową **(29)**.
- Nałożyć pokrywę ochronną **(3)** na skrzynkę sterowniczą 12V **(2)**.

Wskazówka: Jeśli będzie używane tylko jedno z dwóch urządzeń Water Jet Lightning, w drugie wolne gniazdko **(26)** musi zostać włożona zatyczka bocznikująca **(49)**.

Uruchomienie

Ostrożnie! Uszkodzenie urządzenia.
Środki zabezpieczające: Pompa nie może pracować, kiedy nie przepływa przez nie woda. Może to spowodować uszkodzenie urządzenia.

Włączanie urządzenia (J): Wtyczkę sieciową **(30)** transformatora włożyć w gniazdo wtykowe.
– Urządzenie zostaje uruchomione w programie 1 (patrz część Obsługa).

Wyłączanie urządzenia (J): Wyjąć wtyczkę sieciową **(30)** transformatora.

Wyregulować urządzenie Water Jet Lightning i ustawić intensywność strumienia wody (L, M)

Przed rozpoczęciem jakichkolwiek prac związanych z urządzeniem, należy wyjąć wtyczki wszystkich elementów znajdujących się w wodzie (J)!

Ustawianie kąta nachylenia (L)

Diagram pokazuje kształty strumieni wody przy różnych kątach nachylenia urządzenia Water Jet Lightning.
– Poluzować śrubę ustalającą **(34)** na nodze urządzenia **(33)**.
– Ustawić urządzenie Water Jet Lightning pod żądanym kątem.
– Dokręcić śrubę ustalającą **(34)** na nodze urządzenia **(33)**.

Ustawianie strumienia wody (M)

Intensywność strumienia wody jest ustawiana w urządzeniu Water Jet Lightning na zaworach rozdzielacza Y **(9)**.
– Obrócenie zaworu w prawo: przepływ wody zostanie zmniejszony.
– Obrócenie zaworu w lewo: przepływ wody zostanie zwiększony.

Obsługa

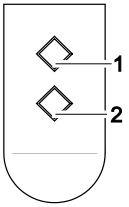

Za pomocą pilota można wybrać 4 wstępnie zaprogramowane cykle wodne.
Po uruchomieniu i przy każdym ponownym włączeniu urządzenia automatycznie zostaje wybrany program 1.

P0 Urządzenie wyłączone, tryb stand-by (oczekiwania)

P1 Ciągły strumień wody
Włączone jest białe światło

P2 Ciągły strumień wody
Kolorowe zmiany światła

P3 Pulsujący strumień wody
Włączone jest białe światło

P4 Pulsujący strumień wody
Kolorowe zmiany światła

Wybieranie następnego programu: Przycisk 1
Wybieranie poprzedniego programu: Przycisk 2

Wskazówka:
- Przy zmieniającym się świetle można na stałe ustawić kolor przez jednoczesne naciśnięcie przycisków 1 i 2. Ponowne jednoczesne naciśnięcie przycisków 1 i 2 na powrót przełącza tryb działania urządzenia na zmieniające się światło.
- Jeśli urządzenie Water Jet Lightning jest włączane przez zegar sterujący, zawsze uruchamia się program 1.

Wskazówka!
W zależności od stopnia zanieczyszczenia wody, strumień wody może być różny lub może dojść do zmiany kolorów.

Wchodzący w zakres dostawy pilot jest już dostrojony do skrzynki sterowniczej 12 V. Każdy kolejny pilot musi zostać ponownie dostrojony do skrzynki sterowniczej 12 V.

Dostrajanie pilota (K)

Skrzynka sterownicza 12 V **(2)** jest wyposażona w przycisk dostrajania pilota **(31)**.
– Włożyć wtyk **(32)** w otwór dla przycisku dostrajania **(31)**.
– Przycisk dostrajania **(31)** z wtykiem **(32)** włączyć na ok. 1 sek.
– Wcisnąć i przytrzymać przez co najmniej 1 sek. dowolny przycisk na pilocie.

Usuwanie ustawień pilota (K)
– Wcisnąć i przytrzymać przez co najmniej 5 sek. przycisk dostrajania **(31)** z wtykiem **(32)**.

Wszystkie zapamiętane w skrzynce sterowniczej 12 V **(2)** ustawienia pilotów zostaną skasowane.

Wskazówka: Do odbiornika można dostroić maksymalnie 10 pilotów. Zasięg pilota wynosi maksymalnie 80 m. Przeszkody pomiędzy pilotem i odbiornikiem, słaba bateria pilota lub promieniowanie elektromagnetyczne urządzeń elektrycznych mogą zmniejszać zasięg działania pilota.

Czyszczenie i konserwacja

Przed rozpoczęciem jakichkolwiek prac związanych z urządzeniem, należy wyjąć wtyczki wszystkich elementów znajdujących się w wodzie (J)!

Czyszczenie Water Jet Lightning (N, O)

- Górną część **(34)** poluzować przez lekki obrót dolnej części obudowy **(36)** i zdjąć wraz z pierścieniem **(35)**.
- Wyjąć piankę filtracyjną **(37)** i odkręcić zestaw diod **(38)**.
- Wszystkie części wyczyścić miękką szczotką pod bieżącą wodą.
- Piankę filtracyjną **(37)** kilkakrotnie wycisnąć pod bieżącą wodą.

Czyszczenie pompy (D, P)

- Poluzować nakrętkę kołpakową **(14)** na rozdzielaczu Y **(15)**.
- Kształtkę redukcyjną **(16)** wykręcić z pompy **(4)** i zdjąć rozdzielacz Y **(15)**.
- Obudowę silnika **(39)** wyjąć z zatrzasku filtra wymiennego **(40)**.
- Poprzez lekki obrót zdjąć obudowę pompy **(41)** i wyjąć wirnik **(42)**.
- Wszystkie części wyczyścić miękką szczotką pod bieżącą wodą.

Ponowny montaż urządzeń (N, O, D, P)

- Zmontować urządzenia, wykonując czynności opisane powyżej w odwrotnej kolejności.

Wymiana baterii w pilocie (Q, R)

Pilot może zostać uszkodzony, jeśli będzie obsługiwany nieprawidłowo!

- Dotknąć nieosłoniętej powierzchni metalowej (np. grzejnika), aby odprowadzić ładunki statyczne, które mogłyby uszkodzić wewnętrzne elementy pilota!
- Uważać, aby do wnętrza pilota nie dostał się brud ani wilgoć!

- Włożyć śrubokręt płaski **(43)** w boczny otwór **(44)** pilota.
- Otworzyć obudowę pilota przez lekki obrót śrubokręta i zdjąć dolną część obudowy **(45)**.
- Wyjąć baterię **(46)** z uchwytu **(47)**.
- W uchwycie **(47)** umieścić nową baterię (typ CR 2032). Uważać, aby wytłoczona strona **(48)** baterii była skierowana ku górze.

Części ulegające zużyciu

· Jednostka wirnikowa
· Żarówka

Części zamienne

Dzięki oryginalnym częściom zamiennym OASE urządzenie pozostaje bezpieczne i będzie nadal niezawodnie działać.
Rysunki i wykazy części zamiennych znajdują się na naszej stronie internetowej.

www.oase-livingwater.com/czescizamienne

Magazynowanie / Przechowywanie w okresie zimowym

W przypadku wystąpienia mrozu urządzenie musi zostać zdemontowane. Przeprowadzić gruntowne czyszczenie i skontrolować urządzenie pod kątem uszkodzeń. Należy chronić urządzenie Water Jet Lightning oraz pompę przed mrozem. Pompę należy przechowywać zanurzoną w pojemniku z wodą **(rys. S)**. Nie wolno zanurzać wtyczki w wodzie!

Usuwanie odpadów

Urządzenie należy utylizować zgodnie z obowiązującymi przepisami krajowymi.



W S K A Z Ó W K A

Utylizacja baterii

Baterii nie zalicza się do odpadów domowych.

· Baterie należy oddać do utylizacji poprzez przewidziany do tego system zwrotów.

Utylizacja baterii w krajach Unii Europejskiej

Użytkownik jest ustawowo zobowiązany zwrócić zużyte baterie w sposób zgodny z przepisami. Zwrot jest bezpłatny.

· Baterie należy oddać do utylizacji poprzez publiczny system zwrotów i recyklingu w mieście lub gminie użytkownika, bądź oddać je do sklepu, w którym zostały kupione.

Oznakowanie baterii zawierających substancje szkodliwe

Pb = bateria zawiera ołów
Cd = bateria zawiera kadm
Hg = bateria zawiera rtęć
Li = bateria zawiera lit

Usuwanie usterek

Błąd	Przyczyna	Środki zaradcze
Pompa nie włącza się	Brak napięcia sieciowego	Sprawdzić napięcie sieciowe Skontrolować przewody
	Zdalne sterowanie nie jest dostrojone	Dostroić zdalne sterowanie
Lampka nie pali się	W skrzynce sterowniczej 12 V oba gniazdka nie są zajęte	- Podłączyć wtyczki obu urządzeń Water Jet Lightning w gniazda - Jeśli będzie używane tylko jedno urządzenie Water Jet Lightning, to do drugiego gniazda należy podłączyć wtyczkę bocznikującą
Niewystarczająca wysokość fontanny	Wirnik zablokowany lub zabrudzony	Oczyścić wirnik
	Zabrudzona obudowa filtra pompy.	Wyczyścić obudowę filtra
	Dysze zabrudzone	Wyczyścić dysze
	Pianka zabrudzona	Wypłukać piankę
	Załamany wąż	Wąż należy układać odpowiednio dużym łukiem
	Zatkany rozdzielacz Y	Otworzyć zawory i wyczyścić rozdzielacz Y
	Zamknąć zawory na rozdzielaczu Y	Otworzyć zawory
	Rozdzielacz Y źle ustawiony	Rozdzielacz Y ustawić równomiernie

Překlad originálu Návodu k použití.

⚠VAROVÁNÍ

- Tento přístroj nesmí být používaný dětmi do 8 let a kromě toho i osobami se sníženými fyzickými, senzorickými nebo mentálními schopnostmi nebo nedostatkem zkušeností a vědomostí, pokud nejsou pod dohledem nebo nebyly poučeny o bezpečném používání přístroje a mohou z tohoto důvodu vzniknout nebezpečí.
- Děti si nesmí s přístrojem hrát.
- Čištění a uživatelská údržba nesmí být prováděna dětmi bez dozoru.
- Přístroj musí být zajištěn pomocí ochranného zařízení chybného proudu s jmenovitým poruchovým proudem maximálně 30 mA.
- Přístroj zapojujte pouze tehdy, shodují-li se elektrické údaje přístroje s údaji elektrického napájení. Údaje o přístroji se nachází na typovém štítku přístroje, na obalu nebo v tomto návodu.
- Může dojít ke smrti nebo těžkým zraněním elektrickým proudem! Dříve, než sáhnete do vody, odpojte všechny elektrické přístroje, které jsou ve vodě, od elektrická sítě.
- Přístroj nesmíte používat, pokud jsou poškozené elektrické vodiče nebo kryty.
- Poškozený přívodní kabel nelze vyměnit. Přístroj zlikvidujte.

Bezpečnostní pokyny

Elektrická instalace podle předpisů

- Elektrické instalace musí odpovídat národním ustanovením pro zřizovatele a smí je provádět pouze kvalifikovaný elektrikář.
- Za kvalifikovaného elektrikáře je považována osoba, která je na základě svého odborného vzdělání, znalostí a zkušeností způsobilá a oprávněná provádět jí zadané práce. Práce odborníka zahrnuje také rozeznání možného nebezpečí a dodržování příslušných místních a národních norem, předpisů a ustanovení.
- Přístroj zapojujte pouze tehdy, shodují-li se elektrické údaje přístroje s údaji elektrického napájení. Údaje o přístroji se nachází na typovém štítku přístroje, na obalu nebo v tomto návodu.
- S případnými otázkami a potížemi se obraťte na kvalifikovaného elektrikáře.
- Prodlužovací vedení a elektrický rozvaděč (např. zásuvkový systém) musí být určeny k užití ve venkovním prostředí (odstřikující voda).
- Trafo musí být instalováno v bezpečné vzdálenosti minimálně 2 m od vody.
- Chraňte konektorové spoje před vlhkostí.
- Připojujte přístroj pouze ke správně instalované zásuvce.

- CS -

Bezpečný provoz

- Vodiče instalujte tak, aby byly chráněné před poškozením a pamatujte, že o ně nesmí nikdo zakopnout.
- Nepřenášejte přístroj za elektrické vodiče ani jej za ně netahejte.
- Při vadném vedení nesmí být přístroj provozován.
- Nikdy neprovádějte technické změny na zařízení.
- Otevírejte kryt přístroje nebo příslušné díly pouze za předpokladu, že jste k tomu vysloveně vyzvání v návodu.
- Provádějte na přístroji pouze takové práce, které jsou popsané v tomto návodu. Pokud nelze problémy odstranit, kontaktujte autorizovaný zákaznický servis nebo v případě pochybností výrobce.
- Používejte pro přístroj pouze originální náhradní díly a příslušenství.
- Nikdy se nedívejte přímo do světelného zdroje přístroje.
- Přístroj provozujte pouze s trafem obsaženém v dodávce.

Pokyny k tomuto návodu k použití

Vítejte u OASE Living Water. Koupě tohoto výrobku Water Jet Lightning byla dobrou volbou.

Před prvním použitím tohoto přístroje si pečlivě pročtěte návod a s vaším novým přístrojem se seznamte. Všechny práce na tomto přístroji a s tímto přístrojem smějí být prováděny jen podle přiloženého návodu.

Bezpodmínečně dodržujte bezpečnostní pokyny pro správné a bezpečné používání.

Tento návod k použití pečlivě uschovejte. Při změně vlastníka prosím předejte i návod.

Výstražná upozornění v tomto návodu

Varovné pokyny v tomto návodě jsou klasifikovány pomocí signálních slov, které označují míru nebezpečí.

VAROVÁNÍ

- Označuje možnou nebezpečnou situaci.
- Při nedodržení můžou být důsledkem smrt nebo těžká zranění.

OPATRNĚ

- Označuje možnou nebezpečnou situaci.
- Při nedodržení můžou být důsledkem lehká nebo nepatrné zranění.

UPOZORNĚNÍ

Informace, které slouží pro lepší pochopení nebo předcházení možným materiálním škodám nebo škodám na životním prostředí.

Rozsah dodávky

Obrázek A	Počet	Popis
1	2	Water Jet Lightning
2	1	Řídicí box 12V
3	1	Ochranný kryt
4	1	Čerpadlo, 12 V
5	1	Transformátor
6	1	6 m tkaná hadice, ¾ "
7	1	Ruční vysílač (včetně baterie, typ CR 2032)
8	1	Zapichovací kolík
9	1	Rozdělovač Y
10	4	Spona hadice
11	1	Koncovka hadice
49	1	Přemosťovací konektor

Použití v souladu s určeným účelem

„Water Jet Lightning“, v dalším textu nazývaný přístroj, je vodní fontána s osvětlením LED diodami určená pro pevnou instalaci. Přístroj se smí provozovat výhradně s čistou rybniční vodou při teplotě vody od +4 °C do + 35 °C.

Přístroj je vhodný pro použití **v rybnících určených k plavání a koupání (A)** při dodržení národních předpisů zřizovatele.

Instalace

Pozor! Nebezpečné elektrické napětí!

Možné následky: Smrt nebo těžká zranění.

- Trafo a řídicí box 12V musejí být instalovány v bezpečnostní vzdálenosti minimálně 2 m od břehu (E).
- Trafo a řídicí box 12V umístěte na suchém místě a chraňte je před odstřikující vodou. Trafo a řídicí box 12V navíc chraňte před sluncem (max. 40 °C).

Instalace Water Jet Lightning (B, C, D)

Naplánujte si instalaci Water Jet Lightning. Při plánování zohledněte délky kabelů a hadic!

Water Jet Lightning se musí namontovat vodorovně na pevný podklad. Přístroj je vhodný k instalaci v suchém prostředí a k instalaci ve vodě. Při instalaci ve vodě musí horní část Water Jet Lightning vyčnívat cca 8 cm z vody.

- Upevněte podstavu přístroje **(12)** pomocí 2 šroubů **(13)** (nejsou součástí nabídky) k podkladu.

Instalujte čerpadlo a připojte hadice (B, D).

Čerpadlo **(4)** instalujte pokud možno vodorovně. Pomocí instalace do vyšší výšky můžete zabránit nasávání nečistot ze dna nádrže.

- Povolte převlečnou matici **(14)** na rozdělovači Y **(15)**.
- Našroubujte redukci **(16)** na čerpadlo **(4)** a nasaďte O-kroužek **(17)**.
- Pevně utáhněte převlečnou matici **(14)** na rozdělovači Y **(15)**.
- Přišroubujte nástavec hadice **(19)** k Water Jet Lightning **(1)**.
- Nasuňte hadicovou svorku **(10)** na hadici **(6)**.
- Nasuňte hadici **(6)** na nástavec hadice **(19)** a zajistěte hadicovou svorkou **(10)**.
- Druhý konec hadice připojte k rozdělovači Y **(15)** a zajistěte hadicovou svorkou **(10)**.

Instalace řídicího boxu 12V

Varianta 1 (F)

- Zatlačte kolík **(8)** na požadovaném místě celou délkou do dna.
- Nasuňte řídicí box 12V **(2)** na kolík **(8)**.

Varianta 2 (G)

- Přišroubujte řídicí box 12V **(2)** pomocí 4 šroubů **(21)** (nejsou součástí dodávky) skrz výřezy pro šrouby **(22)** v plášti řídicího boxu 12V **(2)** k podkladu.

Instalace trafa (H)

Umístěte trafo **(5)** v blízkosti řídicího boxu 12V **(2)**.

Upozornění: Dbejte na vedení kabelů bez pnutí!

Elektrická instalace

Spojte Water Jet Lightning s řídicím boxem 12V a trafem (H, I)

- Zasuňte konektor čerpadla vycházející z čerpadla **(23)** a konektor **(24)** obou přístrojů Water Jet Lightning do příslušné zdířky pro čerpadlo **(25)** a Water Jet Lightning **(26)** k řídicímu boxu 12V **(2)**.
- Zasuňte konektor **(27)** sekundárního připojovacího kabelu do zdířky **(28)** za řídicím boxem 12V **(2)** a pevně dotáhněte převlečnou matici **(29)**.
- Shrňte ochranný kryt **(3)** přes řídicí box 12V **(2)**.

Upozornění: Chcete-li zapnout pouze jeden ze dvou přístrojů Water Jet Lightning, musíte druhou volnou zdířku **(26)** přemostit konektorem **(49)**.

Uvedení do provozu

Opatrně! Poškození přístroje.
Ochranná opatření: Čerpadlo nikdy neprovozujte bez průtoku vody. Došlo by ke zničení čerpadla.

Zapnutí přístroje (J): Zasuňte síťovou zástrčku **(30)** trafa do zásuvky.
– Přístroj se zapne s programem 1 (viz odstavec ovládání).

Vypnutí přístroje (J): Vytáhněte síťovou zástrčku **(30)** trafa.

Vyrovnání přístroje Water Jet Lightning a nastavení intenzity vodního paprsku (L, M)

Před pracemi na přístrojích vytáhněte zástrčku všech přístrojů, které se nacházejí ve vodě ze zásuvky (J)!

Nastavení úhlu sklonu (L)

Diagram zobrazuje tvary vodního paprsku při různých úhlech náklonu přístroje Water Jet Lightning.
– Povolte stavěcí šroub **(34)** na podstavci přístroje **(33)**.
– Naklopte přístroj Water Jet Lightning do požadovaného úhlu náklonu.
– Utáhněte stavěcí šroub **(34)** na podstavci přístroje **(33)**.

Nastavení vodního paprsku (M)

Intenzitu vodního paprsku lze nastavit u přístroje Water Jet Lightning na kohoutech rozdělovače Y **(9)**.
– Otáčením kohoutu doprava: průtok vody se sníží.
– Otáčením kohoutu doleva: průtok vody se zvýší.

Ovládání

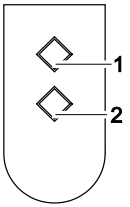

Ručním vysílačem můžete navolit 4 předprogramované obrazce fontány.
Při zprovoznění a při každém novém zapnutí přístroje je automaticky navolen program 1.

P0 Přístroj VYP, režim stand by

P1 Konstantní vodní proud
Zapnuté bílé světlo

P2 Konstantní vodní proud
Střídání barevných světel

P3 Pulzující vodní paprsek
Zapnuté bílé světlo

P4 Pulzující vodní paprsek
Střídání barevných světel

Volba dalšího programu: Tlačítko 1
Volba předchozího programu: Tlačítko 2

Upozornění:
- Při střídavém světle lze současným stisknutím tlačítek 1 a 2 nastavit pevně barvu. Opětovným stisknutím tlačítek 1 a 2 zapnete opět střídající se světlo.
- Zapíná-li se přístroj Water Jet Lightning časovými hodinami, spustí se vždy program 1.

Upozornění!
Podle stupně znečištění vody může ve vodní trysce dojít k odlišnému zobrazení nebo odchylce barev.

Ruční vysílač, který je součástí dodávky, je již naladěn na řídicí box 12V. Každý další ruční vysílač se musí „naučit komunikovat“ s řídicím boxem 12V.

Nastavení dalšího ručního vysílače (K)

Řídicí box 12V **(2)** je vybaven tlačítkem pro učení **(31)** dalšího ručního vysílače.
– Zasuňte kolík **(32)** do otvoru pro tlačítko pro učení **(31)**.
– Stiskněte tlačítko pro učení **(31)** kolíkem **(32)** na cca 1 s.
– Na ručním vysílači stiskněte libovolné tlačítko na dobu minimálně 1 s.

Smazání ručního vysílače (K)
– Stiskněte tlačítko pro učení **(31)** kolíkem **(32)** na minimálně 5 s.

Všechny ruční vysílače uložené v řídicím boxu **(2)** jsou smazány.

Upozornění: Na přijímači můžete odladit maximálně 10 ručních ovladačů. Dosah ručního ovladače činí maximálně 80 m. Překážky mezi vysílačem a přijímačem, slabé baterie vysílače nebo elektromagnetické záření od elektrických přístrojů negativně ovlivňují dosah.

Čištění a údržba

Před pracemi na přístrojích vytáhněte zástrčku všech přístrojů, které se nacházejí ve vodě ze zásuvky (J)!

Čištění přístroje Water Jet Lightning (N, O)

- Povolte horní část **(34)** lehkým otáčením spodní části pláště **(36)** a sejměte ji s O-kroužkem **(35)**.
- Vyjměte pěnový filtr **(37)** a odšroubujte jednotku s LED **(38)**.
- Vyčistěte všechny dílů pod tekoucí vodou měkkým kartáčem.
- Pěnový filtr **(37)** několikrát vymáčkněte pod tekoucí vodou.

Čištění čerpadla (D, P)

- Povolte převlečnou matici **(14)** na rozdělovači Y **(15)**.
- Odšroubujte redukci **(16)** z čerpadla **(4)** a sejměte rozdělovač Y **(15)**.
- Vytáhněte kryt motoru **(39)** z aretačního upevnění zásuvného filtru **(40)**.
- Lehkým otáčením sejměte kryt čerpadla **(41)** a vyjměte oběžné kolo **(42)**.
- Vyčistěte všechny dílů pod tekoucí vodou měkkým kartáčem.

Sestavení přístroje (N, O, D, P)

- Přístroj se sestavuje v opačném pořadí.

Výměna baterie v ručním vysílači (Q, R)

Při nesprávné manipulaci se může ruční vysílač poškodit!

- Dotkněte se nepovlakované kovové plochy (např. tělesa topení), abyste se zbavili statické elektřiny, která by mohla poškodit vnitřní komponenty ručního vysílače!
- Dbejte na to, aby se do ručního vysílače nedostala žádná nečistota a vlhkost!

- Vložte plochý šroubovák **(43)** do bočního otvoru **(44)** ručního vysílače.
- Lehkým otáčením šroubováku otevřete kryt ručního vysílače a nadzdvihněte spodní část krytu **(45)**..
- Vytáhněte baterii **(46)** z držáku **(47)**.
- Zasuňte novou baterii (typ CR 2032) do držáku **(47)**. Dbejte na to, aby strana s vyražením **(48)** směřovala nahoru.

Súčasti podliehajúce opotrebeniu

· Rotor
· Žárovka

Náhradní díly

S originálními díly OASE zůstane zařízení bezpečné a bude nadále spolehlivě fungovat.
Výkresy náhradních dílů a náhradní díly naleznete na naší internetové stránce.

www.oase-livingwater.com/nahradnidily

Uložení/zazimování

Při mrazech se musí přístroj demontovat. Proveďte důkladné čištění a zkontrolujte poškození přístroje. Přístroj Water Jet Lightning uchovávejte mimo mráz a čerpadlo mimo mráz a ponořené v nádrži s vodou **(obrázek S)**. Zástrčka nesmí být zaplavena!

Likvidace

Proveďte likvidaci přístroje podle tuzemských zákonných předpisů.



U P O Z O R N Ě N Í

Likvidace baterií

Baterie nepatří do domovního odpadu.

· Likvidujte baterie pouze prostřednictvím příslušného recyklačního systému.

Likvidace baterií v rámci Evropské unie

Spotřebitelé jsou ze zákona povinni vrátit vybité baterie. Vrácení je bezplatné.

· Baterie likvidujte buď prostřednictvím veřejného sběrného a recyklačního systému ve vašem městě nebo obci, nebo baterie odevzdejte tam, kde jste je zakoupili.

Označení škodlivých látek na baterii

Pb = baterie obsahuje olovo

Cd = baterie obsahuje kadmium

Hg = baterie obsahuje rtuť

Li = baterie obsahuje lithium

Odstraňování poruch

Porucha	Příčina	Odstranění
Čerpadlo nespíná	Chybí síťové napětí	Zkontrolovat síťové napětí Zkontrolujte přívodní vedení
	Nezaučené dálkové ovládání	Proveďte zaučení dálkového ovládání
LED dioda nesvítí	Na řídicím boxu 12V nejsou obsazeny obě zásuvky	- Zástrčky obou Water Jet Lightning zasuňte do zásuvek - Jestliže se využívá pouze jeden Water Jet Lightning, zasuňte do druhé zásuvky přemosťovací zástrčku
Nedostatečná výška fontány	Oběhové kolo je zablokované nebo znečištěné	Vyčistit rotor
	Filtrační kryt čerpadla je znečištěný	Vyčistit misku filtru
	Trysky jsou znečištěné	Vyčistěte trysky
	Pěna je znečištěná	Vyperte pěnový filtr
	Hadice je zalomená	Veďte hadici v dostatečně velkém oblouku
	Ucpaný rozvaděč Y	Otevřete kohouty a vyčistěte rozvaděč Y
	Zavřené kohout na rozdělovači Y	Otevřete kohouty
	Špatně nastavený rozdělovač Y	Nastavte rozdělovač Y rovnoměrně

Preklad originálu Návodu na použitie

⚠VÝSTRAHA

- Tento prístroj môžu používať deti staršie ako 8 rokov a osoby so zníženými fyzickými, zmyslovými alebo mentálnymi schopnosťami alebo s nedostatočnými skúsenosťami a znalosťami, keď sú pod dohľadom alebo boli poučené o bezpečnom používaní prístroja a pochopili nebezpečenstvá, ktoré z toho vyplývajú.
- Deti sa s prístrojom nesmú hrať.
- Deti nesmú vykonávať čistenie a používateľskú údržbu.
- Prístroj musí byť zabezpečený ochranným zariadením proti chybnému prúdu s menovitým chybným prúdom, ktorý nie je väčší než 30 mA.
- Prístroj pripájajte iba vtedy, ak sa zhodujú elektrické údaje prístroja a jeho napájania. Údaje o prístroji sa nachádzajú na typovom štítku prístroja, na obale alebo v tomto návode na obsluhu.
- Smrť alebo ťažké zranenia spôsobené zásahom elektrického prúdu! Skôr než siahnete do vody, odpojte od siete všetky zariadenia, ktoré sa nachádzajú vo vode.
- Nepoužívajte zariadenie, ak sú elektrické prípojky alebo kryty poškodené.
- Poškodené pripojovacie vedenia sa nedajú nahradiť. Zlikvidujte prístroj.

Bezpečnostné pokyny

Elektrická inštalácia podľa predpisov

- Elektrické inštalácie musia zodpovedať národným predpisom pre zriaďovateľov inštalácie a môže ich vykonávať iba kvalifikovaný elektrikár.
- Za kvalifikovaného elektrikára sa považuje osoba, ktorá je na základe svojho odborného vzdelania, znalostí a skúsenosti schopná a oprávnená posudzovať a vykonávať zadané činnosti. Práca odborníka zahŕňa tiež rozpoznanie možných nebezpečenstiev a rešpektovanie regionálnych a národných noriem, predpisov a nariadení.
- Prístroj pripájajte iba vtedy, ak sa zhodujú elektrické údaje prístroja a jeho napájania. Údaje o prístroji sa nachádzajú na typovom štítku prístroja, na obale alebo v tomto návode na obsluhu.
- Pri otázkach a problémoch sa obráťte na kvalifikovaného elektrikára.
- Predlžovacie rozvody a rozdeľovač prúdu (napr. lišty so zásuvkami) musia byť vhodné na používanie v vonku (chránené pred striekajúcou vodou).
- Transformátor osaďte v bezpečnostnej vzdialenosti min. 2 m od vody.
- Zástrčkové spoje chráňte pred vlhkosťou.
- Pripojte prístroj len na zásuvku inštalovanú podľa predpisov.

- SK -

Bezpečná prevádzka

- Vedenia uložte tak, aby boli chránené pred poškodeniami a dbajte na to, aby o ne nemohol nikto zakopnúť.
- Prístroj neneste a neťahajte za elektrické vedenie.
- Prístroj sa nesmie prevádzkovať s chybným elektrickým vedením.
- Nikdy nevykonávajte technické zmeny na prístroji.
- Kryt prístroja a príslušných dielov otvárajte len vtedy, ak je to výslovne uvedené v tomto návode.
- Na prístroji vykonávajte iba činnosti, ktoré sú opísané v tomto návode. Ak nie je možné problémy odstrániť, kontaktujte autorizované miesto zákazníckeho servisu alebo v prípade pochybností výrobcu.
- Používajte pre prístroj len originálne náhradné diely a príslušenstvo.
- Nikdy sa nepozrite priamo do svetelného zdroja prístroja.
- Prevádzkujte zariadenie len transformátorom, ktorý ste obdržali spolu s dodávkou.

Pokyny k tomuto Návodu na použitie

Víta Vás OASE Living Water. S kúpou Water Jet Lightning ste urobili dobré rozhodnutie.

Pred prvým použitím prístroja si starostlivo prečítajte návod na použitie a oboznámte sa s prístrojom. Všetky práce na tomto prístroji a s týmto prístrojom smú byť vykonávané len podľa priloženého návodu.

Bezpodmienečne dodržiavajte bezpečnostné pokyny pre správne a bezpečné používanie.

Tento návod na použitie starostlivo uschovajte. Pri zmene vlastníka, prosím, odovzdajte ďalej aj návod na použitie.

Informácie o nebezpečenstve v tomto návode

Výstražné pokyny v tomto návode sú klasifikované signálnymi slovami, ktoré indikujú mieru ohrozenia.

VÝSTRAHA

- Označuje možnú nebezpečnú situáciu.
- V prípade nerešpektovania môže mať za následok smrť alebo najťažšie poranenia.

OPATRNE

- Označuje možnú nebezpečnú situáciu.
- V prípade nerešpektovania môže byť následkom ľahké alebo zanedbateľné poranenie.

UPOZORNENIE

Informácie, ktoré slúžia na lepšie porozumenie alebo na predchádzanie možným vecným škodám alebo poškodeniu životného prostredia.

Rozsah dodávky

Obrázok A	Počet	Popis
1	2	Water Jet Lightning
2	1	12 V ovládacia skrinka (12 V control box)
3	1	Ochranný kryt
4	1	Čerpadlo, 12 V
5	1	Transformátor
6	1	6 m vláknitá hadica, ¾ "
7	1	Ručný vysielač (vrátane batérie, typ CR 2032)
8	1	Zapichovací kolík
9	1	Y-rozdeľovač
10	4	Hadicová spona
11	1	Spojka hadice
49	1	Premosťovacia zástrčka

Použitie v súlade s určeným účelom

„Water Jet Lightning“, ďalej len prístroj, je fontána s vodnou hrou s LED-osvetlením pre pevné osadenie. Prístroj sa smie prevádzkovať výlučne s čistou vodou z vodnej nádrže pri teplote vody od +4 °C do +35 °C.

Prístroj je vhodný pre použitie **vo vodných nádržiach na plávanie a kúpanie (Obr. E)** pri dodržaní národných predpisov pre zriaďovateľov.

Inštalácia

Pozor! Nebezpečné elektrické napätie!
Možné následky: Smrť alebo ťažké zranenia.

- Transformátor a 12 V ovládacia skrinka musia byť umiestnené v bezpečnostnej vzdialenosti min. 2 m od brehu **(E)**.
- Transformátor a 12 V ovládaciu skrimku osaďte v suchu a tak, aby boli chránené pred striekajúcou vodou. Transformátor a 12 V ovládaciu skrinku chráňte ešte aj proti slnečnému žiareniu (max. 40 °C).

Osadenie Water Jet Lightning (B, C, D)

Naplánujte si osadenie Water Jet Lightning. Pri plánovaní zohľadnite dĺžky káblov a hadíc!

Water Jet Lightning sa musí namontovať vo vodorovnej polohe na pevnú podložku. Prístroj je vhodný na pre osadenie v suchu a pre osadenie vo vode. Pri osadení vo vode musí horná časť Water Jet Lightning trčať nad hladinu vody cca 8 cm.

- Podstavec prístroja **(12)** upevnite s 2 skrutkami **(13)** (nie sú súčasťou dodávky) na podklad.

Osadenie čerpadla a pripojenie hadíc (B, D)

Čerpadlo **(4)** osaďte podľa možností čo najviac vodorovne. Vyvýšeným osadením sa dá zabrániť nasávaniu častíc nečistoty z dna vodnej nádrže.

- Uvoľnite prírubovú maticu **(14)** na Y-rozdeľovači **(15)**.
- Naskrutkujte redukciu **(16)** na čerpadlo **(4)** a nasaďte tesniaci krúžok **(17)**.
- Pevne naskrutkujte prírubovú maticu **(14)** na Y-rozdeľovači **(15)**.
- Naskrutkujte hadicový násadec **(19)** na Water Jet Lightning **(1).**
- Hadicovú spojku **(10)** nasuňte cez hadicu **(6)**.
- Nasuňte hadicu **(6)** na hadicový násadec **(19)** a zaistite s hadicovou spojkou **(10)**.
- Druhý koniec hadice pripojte na ` **(15)** a zaistite ho hadicovou spojkou **(10)**.

Osadenie 12 V-ovládacej skrinky

Variant 1 (F)

- Zastrčte uzemňovací prút **(8)** v želanej polohe celou dĺžkou do zeme.
- Nasuňte 12V-ovládacie skrinku **(2)** na uzemňovací prút **(8)**.

Variant 2 (G)

- Naskrutkujte 12 V ovládaciu skrinku **(2)** so 4 skrutkami **(21)** (nie sú obsahom dodávky) cez otvory pre skrutky **(22)** v 12 V ovládacej skrinke **(2)** pevne na podklad.

Osadenie transformátora (H)

Osaďte transformátor **(5)** v blízkosti 12V-ovládacej skrinky **(2)**.

Upozornenie: Dbajte na uloženie káblov bez ťahového napätia!

Elektrická inštalácia

Spojenie Water Jet Lightning s 12V-ovládacou skrinkou a transformátorom (H, I)

- Z čerpadla vychádzajúcu zástrčku **(23)** a zástrčky **(24)** oboch Water Jet Lightning zastrčte do príslušných zásuviek pre čerpadlo **(25)** a Water Jet Lightning **(26)** na 12V-ovládacej skrinke **(2)**.
- Zástrčku **(27)** na druhej strane pripojovacieho kábla transformátora zastrčte do zásuvky **(28)** vzadu na 12 V ovládacej skrinke **(2)** a pevne zaskrutkujte s prírubovou maticou **(29)**.
- Nasaďte ochranný kryt **(3)** na 12V-ovládaciu skrinku **(2)**.

Upozornenie: Ak sa má prevádzkovať len jedno z oboch Water Jet Lightning, musí sa do druhej voľnej zásuvky **(26)** zastrčiť premosťovacia zástrčka **(49)**.

Uvedenie do prevádzky

Opatrne! Poškodenie prístroja.
Ochranné opatrenia: Nikdy neprevádzkujte čerpadlo bez prietoku vody. Čerpadlo sa zničí.

Zapnutie prístroja (J): Sieťovú zástrčku **(30)** transformátora zastrčte do zásuvky.
– Prístroj sa spustí s programom 1 (pozri odsek Obsluha).

Vypnutie prístroja (J): Vytiahnite sieťovú zástrčku **(30)** transformátora zo zásuvky.

Nasmerovanie Water Jet Lightning a nastavenie intenzity prúdu vody (L, M)

Pred prácami na prístrojoch vytiahnite zo zásuvky sieťové zástrčky všetkých prístrojov, ktoré sa vo vode nachádzajú (J)!

Nastavenie uhla sklonu (L)

Diagram znázorňuje tvary prúdu vody pri rôznych uhloch sklonu Water Jet Lightning.
– Uvoľnite aretačnú skrutku **(34)** na podstavci prístroja **(33)**.
– Nakloňte Water Jet Lightning do želaného uhla sklonu.
– Dotiahnite aretačnú skrutku **(34)** na podstavci prístroja **(33)**.

Nastavenie prúdu vody (M)

Intenzita prúdu vody sa na Water Jet Lightning dá nastaviť na kohútikoch Y-rozdeľovača **(9)**.
– Príslušný kohút otáčajte doprava: prietok vody sa zníži.
– Príslušný kohút otáčajte doľava: prietok vody sa zvýši.

Obsluha

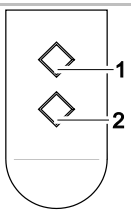

S ručným vysielačom môžete zvoliť 4 vopred naprogramované obrazy vodných hier.
Pri uvedení do prevádzky a pri každom novom zapojení prístroja je automaticky zvolený program 1.

P0 Vypnutý prístroj, udržiavací režim

P1 Konštantný prúd vody
Biele svetlo je zapnuté

P2 Konštantný prúd vody
Farebná zmena svetla

P3 Pulzujúci prúd vody
Biele svetlo je zapnuté

P4 Pulzujúci prúd vody
Farebná zmena svetla

Zvolenie ďalšieho programu: Tlačidlo 1
Zvolenie predchádzajúceho programu: Tlačidlo 2

Upozornenie:
- Pri meniacom sa svetle sa súčasným stlačením tlačidiel 1 a 2 dá pevne nastaviť farba. Opätovným súčasným stlačením tlačidiel 1 a 2 sa znovu prepne na meniace sa svetlo.
- Ak je Water Jet Lightning zapojený cez časový spínač, spustí sa vždy program 1.

Upozornenie!
Podľa stupňa znečistenia vody môže dôjsť k rozdielnemu znázorneniu alebo k odchýlke farieb vo vodnom lúči.

V dodávke obsiahnutý ručný vysielač je už nastavený na 12 V ovládaciu skrinku. Každý ďalší ručný vysielač musíte znovu nastaviť na 12 V ovládaciu skrinku.

Nastavenie ručného vysielača (K)

12 V ovládacia skrinka **(2)** je vybavená nastavovacím tlačidlom **(31)** pre nastavenie ručného vysielača.
– Zaveďte kolík **(32)** do otvoru pre nastavovacie tlačidlo **(31)**.
– Stlačte nastavovacie tlačidlo **(31)** s kolíkom **(32)** na cca 1 s.
– Stlačte ľubovoľné tlačidlo na ručnom vysielači na min. 1 s.

Vymazanie ručného vysielača (K)

– Stlačte nastavovacie tlačidlo **(31)** s kolíkom **(32)** na min. 5 s.

Vymažú sa všetky ručné vysielače, uložené v pamäti 12 V ovládacej skrinky **(2)**.

Upozornenie: Na prijímač sa dá naladiť maximálne 10 ručných vysielačov. Dosah ručného vysielača je maximálne 80 m. Dosah môže byť ovplyvnený prekážkami medzi vysielačom a prijímačom, slabou batériou ručného vysielača, alebo elektromagnetickým žiarením elektrických prístrojov.

Čistenie a údržba

Pred prácami na prístrojoch vytiahnite zo zásuvky sieťové zástrčky všetkých prístrojov, ktoré sa vo vode nachádzajú (J)!

Čistenie Water Jet Lightning (N, O)

- Uvoľnite vrchnú časť **(34)** ľahkým pootočením spodnej časti skrinky **(36)** a odoberte ju spolu s tesniacim krúžkom **(35)**.
- Vyberte filtračnú penu **(37)** a odskrutkujte LED-jednotku **(38)**.
- Všetky dielce vyčistite mäkkou kefkou pod tečúcou vodou.
- Viackrát vytlačte filtračnú penu **(37)** pod tečúcou vodou.

Čistenie čerpadla (D, P)

- Uvoľnite prírubovú maticu **(14)** na Y-rozdeľovači **(15)**.
- Odskrutkujte redukciu **(16)** z čerpadla **(4)** a odoberte Y-rozdeľovač **(15)**.
- Vytiahnite skrinku motora **(39)** zo západkového držiaka zásuvného filtra **(40)**.
- Ľahkým pootočením odoberte skrinku čerpadla **(41)** a vyberte obehové koleso **(42)**.
- Všetky dielce vyčistite mäkkou kefkou pod tečúcou vodou.

Poskladanie prístrojov (N, O, D, P)

- Prístroje poskladajte v opačnom poradí pracovných krokov.

Výmena batérie v ručnom vysielači (Q, R)

Neodbornou manipuláciou sa môže ručný vysielač poškodiť!

- Dotknite sa niektorej kovovej plochy bez povrchovej úpravy (napr. vyhrievacie teleso), aby ste odviedli statický náboj, ktorý by mohol poškodiť vnútorné prvky ručného vysielača!
- Dávajte pozor, aby sa do vysielača nedostala žiadna nečistota a vlhkosť!

- Voveďte plochý skrutkovač **(43)** do bočného otvoru **(44)** ručného vysielača.
- Ľahkým pootočením skrutkovača otvorte skrinku ručného vysielača a nadvihnite spodnú časť skrinky **(45)**.
- Vytiahnite batériu **(46)** z držiaka **(47)**.
- Nasuňte novú batériu (typ CR 2032) do držiaka **(47)**. Dbajte, aby strana batérie s výčnelkom **(48)** ukazovala smerom nahor.

Súčasti podliehajúce opotrebeniu

· Obežná jednotka
· Žiarovka

Náhradné diely

S originálnymi dielmi od firmy OASE zostane prístroj bezpečný a bude aj naďalej spoľahlivo fungovať.
Výkresy náhradných dielov a náhradné diely možno nájsť na našich internetových stránkach.

www.oase-livingwater.com/spareparts_INT

Uloženie/prezimovanie

Pri mrazoch sa musí prístroj demontovať. Vykonajte dôkladné čistenie a skontrolujte prístroj na poškodenie. Water Jet Lightning skladujte nezámrzne a čerpadlo skladujte nezámrzne a ponorené v nádobe s vodou **(Obr. S)**. Zástrčka nesmie byt' zaplavená!

Likvidácia

Prístroj zlikvidujte podľa národných zákonných nariadení.



U P O Z O R N E N I E

Likvidácia batérií

Batérie nepatria do domového odpadu.

· Batérie likvidujte len prostredníctvom príslušného systému spätného odberu.

Likvidácia batérií v Európskom spoločenstve

Podľa zákona sú spotrebitelia povinní odovzdať opotrebované batérie. Odovzdanie je bezodplatné.

· Batérie likvidujte buď prostredníctvom špecializovaných zberní a recyklačných systémov vo svojej obci alebo ich odovzdajte na predajnom mieste.

Značky na batériách obsahujúcich škodlivé látky

Pb = batéria obsahuje olovo

Cd = batéria obsahuje kadmium

Hg = batéria obsahuje ortuť

Li = batéria obsahuje lítium

Odstráňte poruchu

Porucha	Príčina	Odstránenie
Čerpadlo sa nezapne	Chýba sieťové napätie	Skontrolovať sieťové napätie Kontrola prívodných vedení
	Diaľkové ovládanie nie je nastavené	Nastavenie diaľkového ovládania
Kontrolka nesvieti	Na 12 V ovládacej skrinke nie sú obsadené obidve zásuvky	- Zástrčky oboch Water Jet Lightning zastrčte do zásuviek - Ak sa bude prevádzkovať len jeden Jet Lightning, do druhej zásuvky zastrčte premosťovaciu zástrčku
Nedostatočná výška fontány	Obehové koleso je zablokované alebo znečistené	Vyčistiť rotor
	Filtračný kryt čerpadla je znečistený	Vyčistiť misku filtra
	Trysky sú znečistené	Vyčistite trysky
	Pena je znečistená	Vymyte penu
	Hadica je zalomená	Hadicu uložte v dostatočne veľkých oblúkoch
	Y-rozdeľovač je upchatý	Otvorte kohúty a vyčistite Y-rozdeľovač
	Kohúty na Y-rozdeľovači sú zatvorené	Otvorte kohúty
	Y-rozdeľovač je nesprávne nastavený	Rovnomerne nastavte Y-rozdeľovač

Prevod originalnih navodil za uporabo

⚠OPOZORILO

- To napravo lahko uporabljajo otroci, stari 8 let in več, ter osebe z zmanjšanimi telesnimi, zaznavnimi ali psihičnimi sposobnostmi ali osebe s pomanjkanjem izkušenj in znanja, če so pri tem pod nadzorom ali so bile seznanjene z varno uporabo naprave in razumejo posledične nevarnosti.
- Otroci se ne smejo igrati z napravo.
- Čiščenja in uporabniškega vzdrževanja ne smejo izvajati otroci, ki so brez nadzora.
- Napravo morate zavarovati z varovalno napravo za okvarni tok z odmero okvarnega toka maksimalno 30 mA.
- Napravo smete priključiti samo, če se električni podatki naprave ujemajo s podatki električnega napajanja. Podatke o napravi najdete na tipski tablici na napravi, na embalaži ali v teh navodilih.
- Možnosti smrti ali hudih telesnih poškodb zaradi električnega udara! Preden posegate v vodo, odklopite z omrežja vse naprave, ki se nahajajo v vodi.
- Naprave ne uporabljajte, če so električni kabli ali ohišje poškodovani.
- Okvarjene priključne napeljave ni mogoče zamenjati. Odvrzite napravo med odpadke.

Varnostna navodila

Pravilna električna namestitev

- Električne instalacije morajo ustrezati nacionalnim graditeljskim določilom in jih sme prevzeti samo strokovnjak za elektriko.
- Oseba velja za strokovnjaka za elektriko, ko je kvalificiran zaradi svoje strokovne izobrazbe, znanja in izkušenj in je upravičen, da poveri in presodi delo in ga izvede. Delo strokovnjaka zajema tudi spoznavanje možnih nevarnosti in opazovanje zadevnih regionalnih in nacionalnih norm, predpisov in določil.
- Napravo smete priključiti samo, če se električni podatki naprave ujemajo s podatki električnega napajanja. Podatke o napravi najdete na tipski tablici na napravi, na embalaži ali v teh navodilih.
- Če imate kakršnakoli vprašanja in probleme, se obrnite na strokovnjaka.
- Podaljšek napeljave in električni delilnik (npr. razdelilniki z več vtičnicami) morata biti primerna za uporabo na prostem (zaščitena pred škropljenjem).
- Transformator namestite z varnostno razdaljo vsaj 2 m od vode.
- Vtično povezavo zaščitite pred vlago.
- Napravo je dovoljeno priključiti le v instalirano vtičnico, ki je v skladu s predpisi.

Varna uporaba

- Vode polagajte tako, da so zaščiteni pred poškodbami, hkrati pa pazite, da nihče ne more pasti čez njih.
- Naprave med nošenjem ne držite ali vlecite za električni kabel.
- Naprave s poškodovanim električnim vodom ni dovoljeno uporabljati.
- Na napravi ni dovoljeno izvajati tehničnih sprememb.
- Ohišje naprave ali pripadajočih delov odpirajte samo, če ste v teh navodilih izrecno pozvani k temu.
- Na napravi opravljajte samo tista dela, ki so opisana v teh navodilih. Če težav ni mogoče odpraviti, se obrnite na pooblaščeno servisno službo ali v primeru dvoma na proizvajalca.
- Za napravo uporabljajte samo originalne nadomestne dele in pribor.
- V nobenem primeru ni dovoljeno gledati neposredno v vir svetlobe na napravi.
- Napravo poganjate samo s transformatorjem, ki ga vsebuje dobavljena pošiljka.

Opozorila k navodilom za uporabo

Dobrodošli pri podjetju OASE Living Water. Z nakupom tega izdelka Water Jet Lightning ste dobro izbrali.

Pred prvo uporabo natančno preberite navodila za uporabo naprave in jo dobro spoznajte. Vsa dela z in na tej napravi smete izvajati samo v skladu s predloženimi navodili za uporabo.

Obvezno upoštevajte varnostna navodila za varno in pravilno uporabo.

Skrbno shranite ta navodila za uporabo. V primeru menjave lastnika priložite napravi tudi navodila za uporabo.

Opozorila v teh navodilih

Opozorila v teh navodilih so razvrščena s signalnimi besedami, ki prikazujejo stopnjo nevarnosti.

OPOZORILO

- Opisuje morebitno nevarno situacijo.
- Pri neupoštevanju lahko pride do smrti ali hudih telesnih poškodb.

PREDVIDNO

- Opisuje morebitno nevarno situacijo.
- Pri neupoštevanju lahko pride do lahkih ali majhnih telesnih poškodb.

OPOMBA

Informacije, ki so namenjene boljšemu razumevanju ali preprečevanju morebitne materialne ali okoljske škode.

Vsebina pošiljke

Slika A	Število	Opis
1	2	Osvetlitev vodnega curka
2	1	Krmilna škatla 12 V (12 V control box)
3	1	Zaščitni pokrov
4	1	Črpalka, 12 V
5	1	Transformator
6	1	Tkana cev 6 m, ¾ "
7	1	Ročni oddajnik (vključno z baterijskim vložkom, tipa CR 2032)
8	1	Klin za tla
9	1	Razdelilnik Y
10	4	Cevna sponka
11	1	Cevni nastavek
49	1	Premostitveno stikalo

Pravilna uporaba

Osvetlitev vodnega curka »Water Jet Lightning« (v nadaljevanju: naprava) je vodomet fontana s sistemom svetilk LED, ki se pritrdi na mesto. Napravo je dovoljeno priključiti na čisto ribniško vodo, temperature +4° C do +35° C.

Naprava je izdelana za namestitev **v ribnike za plavanje in kopanje (slika E)** v skladu z veljavnimi lokalnimi predpisi v zvezi z namestitvijo.

Postavitev

Pozor! Nevarna električna napetost.
Možne posledice: Smrt ali hude poškodbe.

- Brezhibna transformator in krmilno škatlo 12 V je treba postaviti vsaj 2 m stran od obrežja **(E)**.
- Postavite transformator in krmilno škatlo 12 na suho in napravi zaščitite pred škropljenjem z vodo. Dodatno zaščitite transformator in krmilno škatlo 12 V pred neposredno sončno svetlobo (maks. 40° C).

Postavi napravo »Water Jet Lightning« (B, C, D)

Načrtujte postavitev naprave. Pri načrtovanju upoštevajte pravilne dolžine kabla in cevi!

Napravo je treba postaviti in montirati izravnano in vodoravno na trdno podlago. Naprava je izdelana za postavitev na suho ali v vodo. Ko postavite napravo v vodo, mora moleti ok. 8 cm zgornjega dela iz vode.

- Pritrdite podnožje naprave **(12)** z 2 vijakom **(13)** (nista priložena) na podlago.

Postavi črpalko in priključi cev (B, D)

Črpalko postavite **(4)** v čimbolj izravnan in vodoraven položaj. S postavitvijo v višji položaj lahko preprečite vsesavanje delcev umazanije z dna.

- Privijte prekrivno matico **(14)** na razdelilniku Y **(15)**.
- Privijte reducirni fiting **(16)** na črpalko **(4)** in namestite O-obroč **(17)**.
- Privijte prekrivno matico **(14)** na razdelilnik Y **(15)**.
- Privijte cevni nastavek **(19)** na napravo **(1)**.
- Potisnite cevno objemko **(10)** na cev **(6)**.
- Potisnite cev **(6)** na cevni nastavek **(19)** in pritrdite s cevno objemko **(10)**.
- Priključite drugi cel cevi na razdelilnik Y **(15)** in pritrdite z cevno objemko **(10)**.

Postavi krmilno škatlo 12 V

Možnost 1 (F)

- Vtaknite ozemljitveni klin **(8)** v izbrani položaj, in sicer v tla do konca giba oz. po celi dolžini.
- Potisnite krmilno škatlo 12 V **(2)** na ozemljitveni klin **(8)**.

Možnost 2 (G)

- Trdno privijte krmilno škatlo 12 V **(2)** s 4 vijaki **(21)** (ni priloženo) na podlago skozi zareze za vijake **(22)** na ohišju krmilne škatle 12 V **(2)**.

Postavi transformator (H)

Postavite transformator **(5)** v bližino krmilne škatle 12 V **(2)**.

Navodila: Upoštevajte, da kabel ne sme biti napeljan pod silo vleke!

Električna inštalacija

Povežite napravo »Water Jet Lightning« s krmilno škatlo 12 V in transformatorjem (H, I)

- Vtaknite vtič, ki je napeljan iz črpalke **(23)**, in vtič **(24)** obeh naprav »Water Jet Lightning« v ustrezno vtičnico za črpalko **(25)** in napravo **(26)** na krmilni škatli 12 V **(2)**.
- Vtaknite vtič **(27)**, na drugi strani priključnega kabla transformatorja, v vtičnico **(28)** zadaj na krmilni škatli 12 V **(2)** in privijte s prekrivno matico **(29)**.
- Poveznite zaščitni pokrov **(3)** čez krmilno škatlo 12 V **(2)**.

Navodila: Če želite uporabljati le eno od dveh naprav »Water Jet Lightning«, vtaknite premostitveni vtič **(49)** v prosto vtičnico **(26)**.

Zagon

Previdno! Poškodbe aparata.
Zaščitni ukrepi: V nobenem primeru ni dovoljeno črpalke zagnati, ko ni pretoka vode. Črpalka se lahko uniči.

Vključi napravo (J): Vtaknite omrežni vtič **(30)** transformatorja v vtičnico.
– Naprava se zažene v 1. programu (glej poglavje »Upravljanje«).
Izključi napravo (J): Izvlecite omrežni vtič **(30)** transformatorja.
Poravnajte napravo »Water Jet Lightning« in nastavite jakost vodnega curka (L, M).
Pred deli na napravi obvezno izvlecite omrežno stikalo vseh naprav, v vodi (J)!
Nastavi kot nagiba (L)
V tabeli so označene oblike vodnega curka pod različnimi nagibi naprave.
– Odvijte pritrdilni vijak **(34)** na podnožju naprave **(33)**.
– Obrnite napravo v želeni nagib.
– Privijte pritrdilni vijak **(34)** na podnožju naprave **(33)**.
Nastavi curek vode (M)
Jakost vodnega curka nastavite na pipah razdelilnika Y **(9)** na napravi.
– Zavrtite zadevno pipo v desno: vodni pretok se zmanjša.
– Zavrtite zadevno pipo v levo: vodni curek se poveča.

Upravljanje

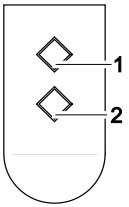

Z ročnim oddajnikom lahko izbirate med 4 prednastavljenimi slikami vodne igre.
Pri zagonu in pri vsakem ponovnem vklopu naprave se samodejno nastavi 1. program.

P0 Naprava izključena, način v pripravljenosti

P1 Neprekinjeni vodni curek
Sveti bela svetilka.

P2 Neprekinjeni vodni curek
Izmenjava barvnih svetilk

P3 Prekinjeni vodni curek
Sveti bela svetilka.

P4 Prekinjeni vodni curek
Izmenjava barvnih svetilk

Izberi naslednji program: Tipka 1
Izberi predhodni program: Tipka 2

Navodila:
- Program spreminjanja barv prestavite v program ene barve za svetlobni curek tako, da pritisnete hkrati na tipki 1 in 2. S ponovnim hkratnim pritiskom na tipki 1 in 2 preklopite nazaj na program spreminjanja barv.
- Ko vključite napravo s časovnim stikalom, se zažene 1. program.

Navodilo!
Glede na onesnaževanje voda lahko pride do različnega razvijanja ali odstopanja barv v vodnem curku.

Ročni oddajnik (priloženi) je programiran »teach-in« v krmilno škatlo 12 V. Vsak nadaljnji ročni oddajnik je treba nanovo programirati »teach-in« v krmilno škatlo 12 V.
Programiraj »teach-in« ročni oddajnik (K)
Krmilna škatla 12 V **(2)** je opremljena s tipko »teach-in« **(31)**, in sicer za nastavitev ročnega oddajnika.
– Vstavite zatič **(32)** v odprtino za tipko »teach-in« **(31)**.
– Aktivirajte tipko »teach-in« **(31)** z zatičem **(32)**, in sicer za ok. 1 sekundo.
– Pritisnite katero koli tipko na ročnem oddajniku za min. 1 sekundo.
Briši ročni oddajnik (K)
– Aktivirajte tipko »teach-in« **(31)** z zatičem **(32)**, in sicer za min. 5 sekund.
Izbrišejo se vsi ročni oddajniki, shranjeni v krmilni škatli 12 V **(2)**.
Navodila: Na sprejemnik lahko nastavite največ 10 ročnih oddajnikov. Doseg ročnega oddajnika znaša maks. 80 m. Na doseg vplivajo ovire med oddajnikom in sprejemnikom, iztrošen baterijski vložek ročnega oddajnika ali elektromagnetno sevanje električnih naprav.

Čiščenje in vzdrževanje

Pred deli na napravi obvezno izvlecite omrežno stikalo vseh naprav, v vodi (J)!

Očisti napravo »Water Jet Lightning« (N, O)

- Odklopite zgornji del **(34)** tako, da ga narahlo zavrtite s spodnjega dela ohišja **(36)**, in snemite skupaj z O-obročem **(35)**.
- Odstranite filtrsko peno **(37)** in odvijte enoto LED **(38)**.
- Sperite pod tekočo vodo in očistite z mehko krtačo.
- Večkrat ožemite filtrsko peno **(37)** pod tekočo vodo.

Očisti črpalko (D, P)

- Odvijte pokrivno matico **(14)** na razdelilniku Y **(15)**.
- Odvijte reducirni fiting **(16)** s črpalke **(4)** in snemite razdelilnik Y **(15)**.
- Umaknite motorni zakrov **(39)** z zadržala za vtični filter **(40)**.
- Snemite ohišje črpalke **(41)** tako, da ga narahlo zavrtite, in snemite tekalno kolo **(42)**.
- Sperite pod tekočo vodo in očistite z mehko krtačo.

Sestavi napravo (N, O, D, P)

- Sestavite napravo v obratnem vrstnem redu.

Zamenjaj baterijski vložek v ročnem oddajniku (Q, R)

Nepravilno rokovanje pomeni nevarnost poškodb ročnega oddajnika!

- Dotaknite se kovinske površine, ki ni prevlečena (npr. grelno telo), tako da razbremenite statični naboj, s katerim lahko poškodujete notranje sestavne dele ročnega oddajnika!
- Zaščitite pred vdorom umazanije in tekočine v ročni oddajnik!

- Vtaknite izvijač za vijake z zarezo **(43)** v odprtino **(44)** ročnega oddajnika.
- Odprite ohišje ročnega oddajnika tako, da narahlo zavrtite izvijač, in snemite spodnji del ohišja **(45)**.
- Iztaknite baterijski vložek **(46)** iz zadržala **(47)**.
- Potisnite novi baterijski vložek (tip CR 2032) v zadržalo **(47)**. Upoštevajte, da mora biti profilna stran **(48)** baterijskega vložka gor.

Deli, ki se obrabijo

· Tekalna enota
· Žarnica

Nadomestni deli

Z uporabo originalnih delov podjetja OASE je naprava še naprej varna in brezhibno deluje.
Risbe nadomestnih delov in nadomestne dele najdete na naši spletni strani.

www.oase-livingwater.com/spareparts_INT

Skladiščenje/Prezimovanje

Pri zmrzali je potrebno aparat demontirati. Napravo temeljito očistite in preglejte, če je morda poškodovana. Zaščitite napravo »Water Jet Lightning« in črpalko pred zmrzovanjem; črpalko hranite potopljeno v posodi z vodo **(slika S)**. Vtič ne sme biti potopljen v vodo!

Odlaganje odpadkov

Napravo je treba zavreči z veljavnimi lokalnimi zakonskimi predpisi.



N A S V E T

Odlaganje baterij

Baterije ne sodijo med gospodinjske odpadke.

· Baterije odložite med odpadke samo prek v ta namen predvidnega sistema za recikliranje.

Odlaganje baterij znotraj Evropske skupnosti

Potrošniki so zakonsko obvezani vrniti porabljene baterije. Vračilo je brezplačno.

· Baterije odložite med odpadke bodisi prek javnega sistema za vračila ali reciklažo v vašem mestu ali občini bodisi jih vrnite nazaj tja, kjer ste jih kupili.

Oznake na baterijah, ki vsebujejo škodljive snovi

Pb = baterija vsebuje svinec

Cd = baterija vsebuje kadmij

Hg = baterija vsebuje živo srebro

Li = baterija vsebuje litij

Odpravljanje motenj

Motnja	Vzrok	Rešitev
Črpalka se ne vključi.	Ni omrežne napetosti.	Preizkusite omrežno napetost. Preglejte napajalno napeljavo.
	Daljinski upravljalnik ni nastavljen.	Nastavite daljinski upravljalnik.
Svetilka LED ne zasveti.	Na krmilni škatli 12 V nista zasedeni obe vtičnici	- Vtaknite vtiča obeh naprav »Water Jet Lightning v vtičnici - Če želite uporabljati le eno napravo »Water Jet Lightning«, vtaknite v drugo vtičnico premostitveni vtič
Vodomet prenizek	Tekalno kolo je blokirano ali onesnaženo.	Očistite tekalno kolo
	Filtrsko ohišje črpalke je umazano.	Očistite filtrsko lupino
	Šobe so onesnažene.	Očistite šobe.
	Pena je onesnažena.	Izperite peno.
	Prepognjena cev	Položite cev v dovolj velikem loku.
	Razdelilnik Y je zamašen.	Odprite pipi in očistite razdelilnik Y.
	Pipi na razdelilniku Y sta zaprti.	Odprite pipi.
	Razdelilnik Y je nepravilno nastavljen.	Pravilno nastavite razdelilnik Y.

Prijevod originalnih uputa za uporabu

⚠UPOZORENJE

- Djeca od 8 i više godina i osobe sa smanjenim tjelesnim, osjetilnim ili mentalnim mogućnostima te s ograničenim iskustvom i znanjem ovaj uređaj smiju upotrebljavati samo uz nadzor ili ako su upućene u njegovu sigurnu uporabu i razumiju opasnosti koje iz nje proizlaze.
- Djeca se ne smiju igrati s uređajem.
- Djeca ne smiju obavljati radove čišćenja i korisničkog održavanja uređaja bez nadzora.
- Uređaj mora biti zaštićen sklopkom na diferencijalnu (preostalu) struju s nazivnom diferencijalnom strujom od maksimalno 30 mA.
- Uređaj priključite samo ako se električni podaci uređaja podudaraju s podacima za napajanje. Podaci uređaja nalaze se na označnoj pločici na uređaju, na pakiranju ili u ovim uputama.
- Može doći do smrti ili teških ozljeda uzrokovanih strujnim udarom! Prije dodirivanja vode odvojite sve električne uređaje u vodi od strujne mreže.
- Nemojte se koristiti uređajem ako su oštećeni električni vodovi ili kućište.
- Oštećen priključni vod ne može se zamijeniti. Uklonite uređaj

Sigurnosne napomene

Ispravne električne instalacije

- Električne instalacije moraju odgovarati nacionalnim odredbama i smije ih obaviti samo elektrotehnički stručnjak.
- Elektrotehnički stručnjak osoba je koja je na temelju stručne izobrazbe, znanja i iskustva osposobljena i ovlaštena obavljati povjerene radove. Rad stručnjaka obuhvaća i prepoznavanje mogućih opasnosti te poštivanje regionalnih i nacionalnih normi, pravila i propisa.
- Uređaj priključite samo ako se električni podaci uređaja podudaraju s podacima za napajanje. Podatci uređaja nalaze se na označnoj pločici na uređaju, na pakiranju ili u ovom priručniku.
- Za sva pitanja i probleme obratite se elektrotehničkom stručnjaku.
- Produžni kabeli i strujni razdjelnici (npr. adapteri s više utičnica) moraju biti prikladni za vanjsku upotrebu (zaštićeni od prskanja vode).
- Transformator postaviti na sigurnosnoj udaljenosti od najmanje 2 m od vode.
- Zaštitite utične spojeve od vlage.
- Uređaj priključite samo na propisno montiranu utičnicu.

Siguran rad

- Vodove položite tako da se ne mogu oštetiti i pripazite da nitko preko njih ne može pasti.
- Uređaj nemojte nositi ili povlačiti na električnim vodovima.
- Uređaj se ne smije rabiti ako je električni kabel neispravan.
- Nemojte nikada provoditi nikakve izmjene na uređaju.
- Kućište uređaja ili pripadajućih dijelova otvarajte samo ako se u uputama to izričito zahtijeva.
- Na uređaju izvodite samo zahvate opisane u ovim uputama. Ako probleme ne možete sami otkloniti, obratite se ovlaštenoj servisnoj službi ili – ako ste u nedoumici – samom proizvođaču.
- Za uređaj upotrebljavajte samo originalne rezervne dijelove i pribor.
- Ne gledajte nikada izravno u izvor svjetla uređaja.
- Koristite uređaj samo sa isporučenim transformatorom.

Savjeti uz ove upute za upotrebu

Dobrodošli u OASE Living Water. Kupnjom proizvoda Water Jet Lightning učinili ste dobar izbor.

Prije prve uporabe uređaja pozorno pročitajte ovaj priručnik i upoznajte se s uređajem. Radovi na ovom uređaju smiju se obavljati samo prema priloženom priručniku.

U svrhu ispravne i sigurne upotrebe, obvezno se pridržavajte uputa za sigurnost.

Spremite ovaj priručnik na sigurno mjesto. Ako uređaj predate drugom korisniku, svakako mu predajte i ovaj priručnik.

Upozorenja u ovim uputama

Upozorenja navedena u ovim uputama kategorizirana su prema signalnim riječima kojima se ukazuje na stupanj ugroze.

U P O Z O R E N J E

- Označava moguću opasnu situaciju.
- Posljedice zanemarivanja ove napomene mogu biti smrt ili najteže ozljede.

O P R E Z

- Označava potencijalno opasnu situaciju.
- Posljedice zanemarivanja ove napomene mogu biti lake ili neznatne ozljede.

N A P O M E N A

Informacije koje služe za bolje razumijevanje ili izbjegavanje mogućih materijalnih šteta ili onečišćenja okoliša.

Opseg isporuke

Slika A	Broj	Opis
1	2	Water Jet Lightning
2	1	12V-Upravljačka kutija (12 V control box)
3	1	Zaštitno kućište
4	1	Crpka, 12 V
5	1	Transformator
6	1	6 m Tkivna cijev, ¾ "
7	1	Odašiljač (uključujući baterije tipa CR 2032)
8	1	Štap za nabadanje u zemlju
9	1	Y-razdjeljivač
10	4	Cijevna obujmica
11	1	Mlaznica crijeva
49	1	Premosni utikač

Namjensko korištenje

„Water Jet Lightning“, u nastavku označen kao uređaj, je jedan vodoskok sa LED-rasvjetom za stalnu postavu. Uređaj se smije koristiti isključivo s čistom vodom jezerca temperature od +4°C do +35°C.

Uređaj je pogodan za uporabu **u jezercima za plivanje i kupanje (slika E)** u skladu s nacionalnim propisima gradnje.

Postavljanje

Pozor! Opasan električni napon!

Moguće posljedice: Smrt ili teške ozljede.

- Transformator i 12V-upravljačka kutija moraju se postaviti na sigurnosnoj udaljenosti od najmanje 2 metara od obale **(E)**.
- Postavite transformator i 12V-upravljačku kutiju na suhom i od mlaza vode zaštićenom mjestu. Štitite transformator i 12V-upravljačku kutiju dodatno od osunčavanja (maks. 40°C).

Water Jet Lightning postaviti (B, C, D)

Planirajte postavljanje Water Jet Lightninga. Pazite kod planiranja na duljine kabela i gumene cijevi!

Water Jet Lightning se mora sastaviti vodoravno na čvrstoj podlozi. Uređaj je pogodan za suho sastavljanje i za sastavljanje u vodi. Pri sastavljanju u vodi mora gornji dio Water Jet Lightninga oko 8 cm stršiti iz vode.

- Nogu uređaja **(12)** sa 2 vijka **(13)** (nisu sadržani u opsegu isporuke) pričvrstiti na podlogu.

Crpku postaviti i cijevi priključiti (B, D)

Crpku **(4)** po mogućnosti vodoravno postaviti. Sa povišenom postavom se izbjegava usisavanje čestica prljavštine na dnu bazena.

- Maticu zavrtnja **(14)** privezati na Y-razdjeljivaču **(15)**.
- Reduktor **(16)** na crpku **(4)** zavrnuti i O-prsten **(17)** staviti.
- Maticu zavrtnja **(14)** pritegnuti vijkom na Y-razdjeljivaču **(15)**.
- Cijevni tuljak **(19)** na Water Jet Lightning **(1)** zašafirati.
- Jednu cijevnu lisičinu **(10)** staviti prijeko cijevi **(6)**.
- Cijev **(6)** pomaknuti na cijevni tuljak **(19)** i sa cijevnom lisičinom **(10)** osigurati.
- Drugi kraj cijevi na Y-razdjeljivač **(15)** priključiti i sa jednom cijevnom lisičinom **(10)** osigurati.

12V-upravljačku kutiju postaviti

Varijanta 1 (F)

- Gurnite zemljani šiljak **(8)** na željenom mjestu sa cijelom duljinom u tlo.
- Stavite 12V-upravljačku kutiju **(2)** na zemljani šiljak **(8)**.

Varijanta 2 (G)

- Pritegnite 12V-upravljačku kutiju **(2)** za podlogu sa 4 vijka **(21)** (nisu sadržani u opsegu isporuke) kroz proreze za vijke **(22)** u kućištu 12V-upravljačke kutije **(2)**.

Postaviti transformator (H)

Stavite transformator **(5)** u blizini 12V-upravljačke kutije **(2)**.

Uputa: Pazite na jedno premještanje kabela bez usisanja!

Električna instalacija

Water Jet Lightning skopčati sa 12V-upravljačkom kutijom i transformatorom (H, I)

- Od crpke proizlazeći crpkin utikač **(23)** i utikač **(24)** oba Water Jet Lightninga utaknuti u prikladne utičnice za crpku **(25)** i Water Jet Lightning **(26)** na 12V-upravljačkoj kutiji **(2)**.
- Utikač **(27)** priključnog kabela transformatora na sporednoj strani utaknuti u utičnicu **(28)** straga na 12V-upravljačkoj kutiji **(2)** i sa maticom zavrtnja **(29)** pritegnuti.
- Zaštitnu haubu **(3)** navući prijeko 12V-upravljačke kutije **(2)**.

Uputa: Ako treba koristiti samo jedan od oba Water Jet Lightninga, mora biti utaknut u drugu slobodnu utičnicu **(26)** premosni utikač **(49)**.

Stavljanje u pogon

Oprez! Oštećenje uređaja.
Mjere zaštite: Nikada ne koristite pumpu bez protoka vode. Pumpa će se oštetiti.

Uređaj uključiti (J): Mrežni utikač **(30)** transformatora utaknuti u utičnicu.
– Uređaj počinje sa programom 1 (vidi odsječak Rukovanje).

Uređaj isključiti (J): Mrežni utikač **(30)** transformatora izvući.

Water Jet Lightning usmjeriti i jakost vodenog mlaza namjestiti (L, M)

Prije radova na uređajima mrežne utikače svih uređaja koji se nalaze u vodi izvući (J)!

Nagibni kut namjestiti (L)

Dijagram pokazuje oblike vodenog mlaza pod raznolikim nagibnim kutovima Water Jet Lightninga.
– Utični vijak **(34)** riješiti sa noge uređaja **(33)**.
– Water Jet Lightning zaokrenuti u željeni nagibni kut.
– Utični vijak **(34)** navući na nogu uređaja **(33)**.

Vodeni mlaz namjestiti (M)

Jakost vodenog mlaza se kod Water Jet Lightninga može namjestiti na slavinama Y-razdjeljivača **(9)**.
– Dotičnu slavinu okrenuti nadesno: protok vode će se smanjiti.
– Dotičnu slavinu okrenuti nalijevo: protok vode će se povećati.

Rukovanje

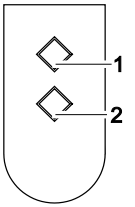

Sa ručnim odašiljačem možete odabrati 4 programirane slike vodene igre.
Prilikom puštanja u pogon i kod svakog novog uključivanja uređaja program 1 je automatski odabran.

P0 Uređaj isključen, Stand-By-Modus

P1 Nepromjenljiv vodeni mlaz
Bijelo svjetlo je uključeno

P2 Nepromjenljiv vodeni mlaz
Promjena svjetla u boji

P3 Pulzirajući vodeni mlaz
Bijelo svjetlo je uključeno

P4 Pulzirajući vodeni mlaz
Promjena svjetla u boji

Sljedeći program odabrati: Tipka 1
Prijašnji program odabrati: Tipka 2

Uputa:
- Kod promjenljivog svjetla boja se može sa istodobnim pritiskom tipki 1 i 2 za stalno namjestiti. Jedan ponovni istodobni pritisak tipki 1 i 2 uključuje iznova promjenljivu svjetlost.
- Ako se Water Jet Lightning prijeko jednog tajmera uključuje, počinje uvijek program 1.

Napomena!
Ovisno o stupnju onečišćenja vode može doći do različite izvedbe ili odstupanja boja u vodenom mlazu.

U opsegu isporuke sadržani ručni odašiljač je već uvježban sa 12V-upravljačkom kutijom. Jedan slijedeći ručni odašiljač morate iznova uvježbati na 12V-upravljačkoj kutiji.

Ručni odašiljač uvježbati (K)

12V-upravljačka kutija **(2)** je opskrbljena sa jednom tipkom za uvježbavanje **(31)**, da bi ručni odašiljač uvježbavali.
– Jedan čavlić **(32)** uvjesti u otvor tipke za uvježbavanje **(31)**.
– Tipku za uvježbavanje **(31)** aktivirati sa čavlićem **(32)** oko 1 s.
– Jednu tipku na ručnom odašiljaču po želji pritisnuti za najmanje 1 s.

Ručni odašiljač poništiti (K)
– Tipku za uvježbavanje **(31)** aktivirati sa jednim čavlićem **(32)** za najmanje 5 s.

Svi u 12V-upravljačkoj kutiji **(2)** pohranjeni ručni odašiljači su poništeni.

Uputa: S prijamnikom možete uskladiti maksimalno 10 ručnih predajnika. Domet ručnog predajnika iznosi maksimalno 80 m. Na domet utječu prepreke između odašiljača i prijamnika, slaba baterija ručnog predajnika ili elektromagnetsko zračenje električnih uređaja.

Čišćenje i održavanje

Prije radova na uređajima mrežne utikače svih uređaja koji se nalaze u vodi izvući (J)!

Water Jet Lightning čistiti (N, O)

- Gornji dio **(34)** osloboditi sa laganim okretajem gornjeg dijela kućišta **(36)** i sa O-prstenom **(35)** skinuti.
- Filtar pjenu **(37)** izvaditi i LED-cjelinu **(38)** odšarafiti.
- Sve dijelove čistiti pod tekućom vodom i sa jednom mekom četkom.
- Filtar pjenu **(37)** iscijediti češće pod tekućom vodom.

Crpku čistiti (D, P)

- Maticu zavrtnja **(14)** otpustiti na Y-razdjeljivaču **(15)**.
- Reduktor **(16)** odšarafiti sa crpke **(4)** i skinuti sa Y-razdjeljivača **(15)**.
- Kućište motora **(39)** izvući iz usječka nosača od utičnog filtara **(40)**.
- Sa laganim okretajem skinuti crpkino kućište **(41)** i izvaditi pogonski kotač **(42)**.
- Sve dijelove čistiti pod tekućom vodom i sa jednom mekom četkom.

Uređaje sastaviti (N, O, D, P)

- Uređaje sastaviti u obrnutom redoslijedu.

Promjena baterije u ručnom odašiljaču (Q, R)

Pri neprikladnom baratanju ručni odašiljač se može oštetiti!

- Dotaknite jednu neprevučenu metalnu površinu (npr. jednog grijača), da bi izveli statično punjenje, koje bi moglo da ošteti unutarnje sastojke ručnog odašiljača!
- Pazite da prljavština i vlaga ne dospiju u ručni odašiljač!

- Jedan odvijač za prorez **(43)** uvjesti u pobočni otvor **(44)** ručnog odašiljača.
- Kućište ručnog odašiljača otvoriti sa jednim laganim okretajem odvijača i podignuti donji dio kućišta **(45)**.
- Bateriju **(46)** izvući iz nosača **(47)**.
- Novu bateriju (tip CR 2032) staviti u nosač **(47)**. Pazite da se utisnuta strana **(48)** baterije prema gore pokazuje.

Potrošni dijelovi

· Radna jedinica
· Žarulja

Pričuvni dijelovi

Pri upotrebi originalnih dijelova društva OASE uređaj ostaje siguran i nastavlja raditi pouzdano.
Nacrte rezervnih dijelova i rezervne dijelove možete pronaći na našoj internetskoj stranici.

www.oase-livingwater.com/spareparts_INT

Skladištenje/prezimljavanje

U slučaju mraza uređaj se mora deinstalirati. Izvršite jedno temeljito čišćenje, provjerite da uređaj nije oštećen. Pohranite Water Jet Lightning i crpku na mjestu bez studeni i uronjene u jedan spremnik sa vodom **(slika S)**. Utikač ne smije biti potopljen!

Zbrinjavanje

Odstranite uređaj prema nacionalnim zakonskim odredbama.



N A P O M E N A

Odlaganje baterija u otpad

Baterije se ne bacaju u kućni otpad.

· Odložite baterije u otpad samo putem predviđenog sustava prikupljanja otpada.

Odlaganje baterija u otpad unutar Europske zajednice

Potrošači su zakonom obvezani vratiti rabljene baterije. Povrat se ne naplaćuje.

· Baterije odložite u otpad putem javnih sustava povrata i reciklaže u svom gradu ili općini ili ih vratite na mjesto gdje su kupljene.

Oznake baterija koje sadrže štetne tvari

PB = baterija sadrži olovo

Cd = baterija sadrži kadmij

Hg = baterija sadrži živu

Li = baterija sadrži litij

Otklanjanje neispravnosti

Smetnja	Uzrok	Rješenje
Crpka se ne uključuje	Nema napona strujne mreže.	Provjerite napon strujne mreže. Dovode nadzirati
	Daljinsko upravljanje nije uvježbano	Daljinsko upravljanje uvježbavati
LED ne svijetli	Na 12V-upravljačkoj kutiji nisu pokrivene obije utičnice	- Utikače obiju Water Jet Lightninga utaknuti u utičnice - Ako se samo jedan Water Jet Lightning koristi, utaknuti u drugu utičnicu premosni utikač
Nedostatna visina fontane	Pogonski kotač je blokiran ili zaprljan	Očistite radno kolo
	Filtarska posuda crpke je zaprljana	Očistite glavni filtar
	Cjevčice su zaprljane	Cjevčice očistiti
	Pjena je zaprljana	Pjenu ispirati
	Crijevo je presavijeno	Cijev postaviti u dovoljno velikom luku
	Y-razdjeljivač je začepljen	Slavine otvoriti i Y-razdjeljivač očistiti
	Slavine na Y-razdjeljivaču su zatvorene	Slavine otvoriti
	Y-razdjeljivač je krivo namješten	Y-razdjeljivač ravnomjerno namjestiti

Traducerea instrucţiunilor de utilizare originale

⚠AVERTIZARE

- Acest aparat poate fi folosit de către copii începând cu 8 ani şi peste, precum şi persoane cu deficienţe psihice, senzoriale sau abilităţi mentale, ori cu experienţă redusă şi cu cunoştinţe reduse, dacă sunt supravegheate sau au fost instruite în ceea ce priveşte utilizarea sigură a aparatului şi au înţeles pericolele rezultate.
- Copiii nu au voie să se joace cu aparatul.
- Este interzisă curăţarea şi întreţinerea curentă de către copii fără supraveghere.
- Aparatul trebuie să dispună de un sistem de protecţie împotriva curenţilor vagabonzi cu o eroare de calcul a curentului de maxim 30 mA.
- Conectaţi aparatul numai dacă datele electrice ale aparatului coincid cu cele ale instalaţiei de alimentare cu curent. Datele aparatului sunt menţionate pe plăcuţa cu date tehnice de pe aparat, de pe ambalaj sau din prezentele instrucţiuni.
- Pericol de deces sau de accidente grave prin electrocutare! Înainte de a băga mâna în apă, deconectaţi de la reţea toate aparatele aflate în apă.
- Nu utilizaţi aparatul în cazul în care cablurile electrice sau carcasa sunt deteriorate.
- Cablurile de alimentare nu pot fi înlocuite. În cazul unui cablu deteriorat, aparatul trebuie reciclat.

Indicaţii de securitate

Instalaţie electrică conform normelor

- Instalaţiile electrice trebuie să respecte normele firmelor naţionale de montaj, lucrările fiind efectuate numai de către un electrician specializat.
- O persoană este considerată electrician specializat în cazul în care, ca urmare a instruirii de specialitate, a cunoştinţelor şi a experienţelor are capacitatea şi dreptul să aprecieze şi să efectueze lucrările care îi sunt încredinţate. Lucrările efectuate în calitate de specialist includ şi identificarea pericolelor posibile şi respectarea normelor, prevederilor şi dispoziţiilor regionale şi naţionale.
- Conectaţi aparatul numai dacă datele electrice ale aparatului coincid cu cele ale instalaţiei de alimentare cu curent. Datele aparatului sunt menţionate pe plăcuţa de fabricaţie de pe aparat, de pe ambalaj sau din prezentele instrucţiuni.
- Pentru întrebări şi probleme, vă rugăm să vă adresaţi unui electrician specializat.
- Cablurile prelungitoare şi distribuitoarele de energie electrică (de exemplu reglete de prize) trebuie să fie compatibile pentru utilizarea în aer liber (cu protecţie împotriva stropilor de apă).
- Instalaţi transformatorul la o distanţă de minim 2 m faţă de apă.
- Protejaţi conectorii împotriva umidităţii.
- Conectaţi aparatul numai la o priză instalată în conformitate cu prescripţiile.

Funcţionare sigură

- Pozaţi cablurile protejate împotriva deteriorărilor şi aveţi grijă ca nimeni să nu cadă peste acestea.
- Nu purtaţi sau nu trageţi aparatul prin prindere de cablul electric.
- În cazul unui cablu electric defect, aparatul nu poate fi utilizat.
- Nu efectuaţi niciodată modificări tehnice asupra aparatului.
- Deschideţi carcasa aparatului sau a componentelor aferente numai în cazul în care se solicită explicit acest aspect în instrucţiuni.
- Efectuaţi la aparat numai lucrările care sunt descrise în aceste instrucţiuni. În cazul în care problemele nu pot fi soluționate, adresaţi-vă unui punct de service autorizat sau, în caz de incertitudine, producătorului.
- Utilizaţi pentru acest aparat numai piese de schimb şi accesorii originale.
- Nu priviţi niciodată direct în sursa de iluminare a aparatului.
- Utilizaţi echipamentul numai cu transformatorul inclus în pachetul de livrare.

Indicaţii privind aceste instrucţiuni de utilizare

Bun venit la OASE Living Water. Aţi făcut o alegere excelentă Water Jet Lightning cumpărând produsul.
Înainte de prima folosire a aparatului, citiţi cu atenţie manualul şi familiarizaţi-vă cu aparatul. Toate lucrările la şi cu acest aparat pot fi efectuate numai conform manualul de faţă.
Respectarea indicaţiilor privind securitatea este obligatorie, în scopul unei utilizări corecte şi sigure.
Păstraţi cu grijă acest manual. În cazul schimbării proprietarului, vă rugăm să daţi acest manual mai departe.

Indicaţii de avertizare din prezentele instrucţiuni

Indicaţiile de avertizare din acest manual sunt clasificate prin cuvinte semnal care afişează gradul de periculozitate.

AVERTIZARE

- Desemnează o situaţie potenţial periculoasă.
- În cazul nerespectării pot urma accidente mortale sau vătămări dintre cele mai grave.

PRECAUŢIE

- Desemnează o situaţie potenţial periculoasă.
- În cazul nerespectării pot urma vătămări uşoare sau minore.

INDICAŢIE

Informaţii care servesc la o înţelegere mai bună sau la prevenirea posibilelor prejudicii materiale sau asupra mediului.

Conţinutul livrării

Fig. A	Cantitate	Descriere
1	2	Water Jet Lightning (Iluminare jet apă)
2	1	Cutie de comandă de12 V (12 V control box)
3	1	Carcasă de protecţie
4	1	Pompă, 12 V
5	1	Transformator
6	1	6 m furtun din material textil, ¾ "
7	1	Sistem de transmitere manuală comenzi (inclusiv baterie, tip CR 2032)
8	1	Vârf pentru înfipt
9	1	Distribuitor Y
10	4	Clemă de furtun
11	1	Conector de furtun
49	1	Ştecher şuntare

Utilizarea în conformitate cu destinaţia

„Water Jet Lightning“, denumită în continuare aparatul, este o fântână arteziană iluminată cu LED-uri, în montaj fix. Aparatul funcţionează exclusiv cu apă curată de iaz, având o temperatură între +4°C până la +35°C.

Aparatul se poate monta **în iazuri pentru înotat sau pentru îmbăiere (figura E)**, cu respectarea normelor de instalare pe plan naţional.

Montare

Atenţie ! Tensiune electrică periculoasă!

Posibile urmări: Moarte sau accidente grave.

- Transformatorul şi cutia de comandă de 12 V vor fi montate la o distanţă de siguranţă de minimum 2 m faţă de mal **(E)**.
- Transformatorul şi cutia de comadă de 12V trebuiesc astfel montate încât să fie menţinute uscate şi să fie protejate împotriva jetului de apă. In afară de acestea, cutia de comandă de 12V trebuie protejată împotriva razelor solare (max. 40°C).

Montarea aparatului Water Jet Lightning (B, C, D)

Alcătuiţi un plan de montaj a Water Jet Lightning. La alcătuirea planului ţineţi seama de lungimea cablului şi a furtunurilor!

Water Jet Lightning va fi montat orizontal, pe o fundaţie fixă. Aparatul este proiectat pentru a fi montat fie în locuri uscate, fie în apă. În cazul în care este montat în apă, partea superioară a aparatului Water Jet Lightning va trebuie să afle la aprox. 8 cm deasupra apei.

- Talpa aparatului **(12)** se fixează pe fundaţie cu 2 şuruburi **(13)** (şuruburile nu sunt incluse în livrare).

Se montează pompa şi se racordează furtunurile (B, D)

Pompa **(4)** se montează cât mai orizontal posibil. Prin montajul la o distanţă mai mare faţă de fundul bazinului, se poate evita aspirarea particulelor de murdărie.

- Se slăbeşte piuliţa de racord **(14)** de la distribuitorul **(15)** în formă de Y.
- Se înşurubează reducţia **(16)** în pompă **(4)** şi se introduce garnitura inelară **(17)**.
- Se înşurubează strâns piuliţa de racord **(14)** la distribuitorul în formă de Y **(15)**.
- Se înşurubează ştuţul **(19)** pentru racordul furtunului la aparatul Water Jet Lightning **(1)**.
- Se deplasează brăţara de strângere a furtunului **(10)** peste furtun **(6)**.
- Se introduce furtunul **(6)** pe ştuţul pentru montarea furtunului **(19)** şi se asigură cu brăţara de strângere a furtunului **(10)**.
- Se racordează celălalt capăt al furtunului la distribuitorul în formă de Y **(15)**, şi se asigură cu o brăţară de strângere a furtunului **(10)**.

Montarea cutiei de comandă de 12 V

Varianta 1 (F)

- Introduceţi în pământ ţăruşul **(8)** pe toată lungimea lui, în poziţia dorită.
- Glisaţi cutia de comandă de 12 V **(2)** pe capătul superior al ţăruşului care se înfige în pământ **(8)**.

Varianta 2 (G)

- Montaţi strâns cutia de comandă de 12 V **(2)** pe fundaţie, cu ajutorul celor 4 şuruburi **(21)** (şuruburile nu sunt incluse în livrare) care se introduc în orificiile prevăzute pentru şuruburi **(22)** în cutia de comandă de 12 V **(2)**.

Montarea transformatorului (H)

Instalaţi transformatorul **(5)** în apropierea cutiei de comandă de 12 V **(2)**.

Indicaţie: Fiţi atent ca la pozarea cablului, acesta să nu fie tensionat

Instalaţia electrică

Conectaţi aparatul Water Jet Lightning la cutia de comandă de 12 V şi transformator (H, I)

- Introduceţi ştecherul **(23)** de pe cablul care vine de la pompă şi ştecherele **(24)** ambelor aparate Water Jet Lightning în prizele prevăzute special pentru pompă **(25)** şi pentru aparatul Water Jet Lightning **(26)** din cutia de comandă de 12 V **(2)**.
- Introduceţi ştecherul **(27)** de pe cablul înfăşurării secundare a transformatorului în priza **(28)** din spatele cutiei de comandă de 12 V **(2)**, strângeţi-l bine cu piuliţa de capăt **(29)**.
- Montaţi capota de protecţie **(3)** peste cutia de comandă de 12 V **(2)**.

Indicaţie: În cazul în care se utilizează numai unul din cele două aparate Water Jet Lightning, în cea de a două priză liberă **(26)**, se va introduce ştecherul de şuntare **(49)**.

Punerea în funcţiune

Atenţie ! Deteriorarea aparatului.
Măsuri de protecţie: Nu acţionaţi pompa niciodată fără debit de apă. Pompa se va distruge.

Pornirea aparatului (J): Se introduce în priză ştecherul transformatorului **(30)**.
– Aparatul porneşte cu programul 1 (vezi capitolul privind descrierea funcţionării).
Oprirea aparatului (J): Se scoate ştecherul **(30)** din priză.
Se oriientează aparatul Water Jet Lightning şi se reglează intensitatea jetului de apă (L, M)
Pentru lucrul la aparate, se scot din priză toate ştecherele de alimentare ale aparatelor care se găsesc în apă (J)!
Se reglează unghiul de înclinare al jetului de apă (L)
Diagramă prezintă formele jetului de apă pentru diferitele unghiuri de înclinare ale aparatului Water Jet Lightning.
– Se slăbesc şuruburile de fixare **(34)** de pe placa suport a aparatului **(33)**.
– Se basculează aparatul Water Jet Lightning cu unghiul de înclinaţie dorit.
– Se strâng şuruburile de fixare **(34)** de pe placa suport a aparatului **(33)**.
Se reglează jetul de apă (M)
Intensitatea jetului de apă a aparatului Water Jet Lightning se reglează cu ajutorul robinetului distribuitorului în formă de Y **(9)**.
– Dacă robinetul se roteşte spre dreapta: debitul de apă se micşorează.
– Dacă robinetul se roteşte spre stânga: debitul de apă se măreşte.

Modalitatea de operare

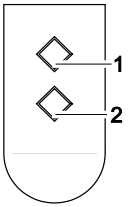

Cu ajutorul sistemului de transmitere manuală comenzi, puteţi selecta 4 programe pentru jetul de apă al fântânii arteziene.
La punerea în funcţiune şi după fiecare nouă conectare, în mod automat se selectează programul 1.

P0 Aparatul este oprit, mod aşteptare

P1 Jet de apă constant
Se aprinde lumina albă

P2 Jet de apă constant
Se schimbă culoarea luminii

P3 Jet de apă pulsatoriu
Se aprinde lumina albă

P4 Jet de apă pulsatoriu
Se schimbă culoarea luminii

Selectarea programului următor: Tasta 1
Se selectează programul anterior: Tasta 2

Indicaţie:
- Când se schimbă luminile, prin apăsarea simultană a tastelor 1 şi 2, se poate menţine o anumită culoare. O nouă apăsare simultană a tastelor 1 şi 2 efectuează revenirea pe iluminatul cu culori alternative.
- Dacă pornirea aparatului Water Jet Lightning se efectuează cu ajutorul unui ceas programabil, se porneşte întotdeauna programul 1.

Indicaţie!
În funcţie de gradul de murdărie al apei, culoarea jetului de apă poate fi diferită sau poate să se abată de la culoarea selectată.

Sistemul de transmitere manuală comenzi este gata să primească instrucţiuni de la cutia de comandă de 12 V. Fiecare sistem care urmează a fi utilizat trebuie programat de la cutia de comandă de 12 V.
Programarea sistemului de transmitere manuală comenzi (K)
Cutia de comandă de 12 V **(2)** este prevăzută cu o tastă **(31)** pentru programarea sistemului de transmitere manuală comenzi.
– Se introduce un ştift **(32)** în orificiul tastei **(31)** pentru transmiterea instrucţiunilor.
– Cu ajutorul ştiftului **(32)**, se ţine apăsată tasta **(31)** pentru transmiterea instrucţiunilor, timp de cca. 1 s.
– Se ţine apăsată orice tastă a transmiterului manual comenzi, minimum 1 s.
Ştergerea din memorie a transmiterelor manuale comenzi (K)
– Cu ajutorul ştiftului **(32)**, se ţine apăsată tasta **(31)** pentru emiterea instrucţiunilor, timp de minimum 5 s.
În felul acesta se şterg din memoria cutiei de comandă de 12 V **(2)**, toate setările transmiterelor manuale comenzi.
Indicaţie: Puteţi adapta maxim 10 emiţătoare de mână la acest receptor. Distanţa de percepţie a receptorului de mână este de maxim 80 m. Obstacolele dintre emiţător şi receptor, o baterie slabă a emiţătorului sau câmpul electromagnetic al aparatelor electrice pot reduce distanţa de percepţie.

Curăţarea şi întreţinerea

Pentru lucrul la aparate, se scot din priză toate ştecherele de alimentare ale aparatelor care se găsesc în apă (J)!

Curăţirea aparatului Water Jet Lightning N, O)

- Se roteşte uşor partea superioară **(34)** pentru a se slăbi prinderea ei în carcasa părţii inferioare **(36)**, şi se demontează împreună cu garnitura inelară **(35)**.
- Se demontează filtrul din material spongios **(37)** şi se desface din şuruburi unitatea de LED-uri **(38)**.
- Se curăţă toate părţile componente sub jet de apă curentă, cu ajutorul unei perii moi.
- Se stoarce de mai multe ori filtrul din material spongios **(37)** ţinându-l sub jet de apă curentă.

Curăţarea pompei (D, P)

- Se slăbeşte piuliţa **(14)** de racord la distribuitorul în formă de Y **(15)**.
- Se deşurubează reducţia **(16)** de pe pompa **(4)** şi se demontează distrubuitorul în formă de Y **(15)**.
- Se extrage carcasa motorului **(39)** din suportul filtrului fişe **(40)**.
- Printr-o rotire uşoară se demontează carcasa pompei **(41)** şi se extrage rotorul **(42)**.
- Se curăţă toate părţile componente sub jet de apă curentă, cu ajutorul unei perii moi.

Re-asamblarea aparatelor (N, O, D, P)

- Aparatele se re-asamblează în ordine inversă.

Înclocuirea bateriei transmiterului manual comenzil (Q, R)

Transmiterul manual comenzi se poate defecta din cauza unei manipulări incorecte!

- Atingeţi o suprafaţă metalică neprotejată cu vreun strat protector (spre ex. un element de încălzire), pentru a descărca încărcarea electrică statică acumulată care ar putea deteriora componentele interne ale transmiterului manual comenzi!
- Fiţi atenţi ca în transmiterul manual comenzi să nu pătrundă nicio murdărie sau umezeală!

- Introduceţi vârful unei şurubelniţe **(43)** în orificiul lateral **(44)** al transmiterului manual comenzi.
- Deschideţi capacul transmiterului manual comenzi printr-o rotire uşoară a şurubelniţei şi îndepărtaţi partea inferioară a carcasei **(45)**.
- Scoateţi bateria **(46)** din suportul **(47)**.
- Introduceţi noua baterie (tip CR 2032) în suportul bateriei **(47)**. Fiţi atent ca partea imprimată **(48)** a bateriei să fie orientată în sus.

Consumabile

· Unitate de funcţionare
· Lampă

Piese de schimb

Cu piese originale de la OASE, aparatul se păstrează în stare sigură şi funcţionează în continuare ireproşabil. Desene pentru piesele de schimb şi piese de schimb găsiţi pe pagina noastră de internet.

www.oase-livingwater.com/spareparts_INT

Depozitare/depozitare pe timp de iarnă

În timpul perioadei de îngheţ aparatul trebuie dezinstalat. Realizaţi o curăţire temeinică şi verificaţi ca aparatul să nu prezinte deteriorări. Păstraţi aparatul Water Jet Lightning şi pompa ferite de îngheţ şi cufundate într-un rezervor cu apă **(figura S)**. Nu este permisă inundarea fişei de conectare !

Îndepărtarea deşeurilor

Evacuaţi deşeurile acumulate în aparat respectând dispoziţiile legale pe plan naţional.

I N D I C A Ț I E

Eliminarea bateriilor

Bateriile nu fac parte din categoria deşeurilor menajere.

· Eliminați bateriile numai prin intermediul sistemului de recuperare prevăzut.

Eliminarea bateriilor în cadrul Comunității Europene

Consumatorii sunt obligaţi prin lege să returneze bateriile consumate. Returnarea nu se retribuie.

· Eliminați bateriile fie prin intermediul sistemelor publice de recuperare şi reciclare din oraşul sau localitatea dumneavoastră sau returnaţi bateriile magazinului de unde le-aţi achiziţionat.

Marcaj pe bateriile care conţin substanţe toxice

PB = bateria conţine plumb

Cd = bateria conţine cadmiu

Hg = bateria conţine mercur

Li = bateria conţine litiu

Resetarea defecțiunii

Defecţiune	Cauză	Măsuri de remediere
Pompa nu pornește	Nu există tensiune de alimentare	Verificaţi tensiunea din reţea Se controlează circuitul de alimentare
	Nu este implementată comanda de la distanţă	Se implementează comanda de la distanţă
LED-urile nu luminează	In cutia de comandă de 12V nu sunt introduse ştecherele în ambele prize	- Introduceţi în priză ambele ştechere ale aparatului Water Jet Lightning - În cazul în care se utilizează numai unul din cele două aparate Water Jet Lightning, în cea de a două priză, trebuie să se introducă ştecherul de şuntare
Înălţime insuficientă a jetului de apă	Rotorul blocat sau murdar	Curăţaţi rotorul
	Carcasa de filtrare a pompei este murdară	Curăţaţi mantaua filtrului
	Diuzele sunt murdare	Se curăţă diuzele
	Filtrul din material spongios este mudar	Se spală filtrul din material spongios
	Furtunul este strangulat	Se pozează furtunul astfel încât să se realizere curbe cât mai largi
	Distribuitorul în formă de Y este înfundat	Se deschid robinetele şi se curăţă distribuitorul în formă de Y
	Robinetele distribuitorului în formă de Y sunt închise	Se deschid robinetele
	Distribuitorul în formă de Y este montat incorect	Se montează corect distribuitorul în formă de Y

Превод на оригиналното упътване за употреба

⚠ПРЕДУПРЕЖДЕНИЕ

- Този уред може да се използва от деца от 8 -годишна възраст и нагоре, както и от хора с намалени физически, сензорни или умствени възможности или такива, които нямат опит и познания, само ако са наблюдавани или инструктирани за безопасната употреба и разбират произтичащите от това опасности.
- Децата не играят с уреда.
- Почистването и поддръжката не трябва да се извършват от деца без надзор.
- Уредът трябва да е обезопасен със защитно съоръжение за ток на утечка с номинален ток на утечка от максимум 30 mA.
- Свържете уреда само ако електрическите данни на уреда и електрозахранването съвпадат. Данните за уреда се намират върху заводската табела на корпуса му, върху опаковката или в настоящото ръководство.
- Възможни са смърт или тежки наранявания от токов удар! Преди да бъркате във водата изключете цялото електрическо оборудване във водата от електрическата мрежа.
- Не използвайте уреда, ако електрическите проводници или корпусът са повредени.
- Повреденият свързващ проводник не подлежи на смяна. Изхвърлете уреда.

Указания за безопасност

Електрическо инсталиране съгласно предписанията

- Електрическите инсталации трябва да отговарят на националните разпоредби за изграждане и могат да се правят само от електротехник.
- Дадено лице се счита за електротехник, ако е квалифицирано и упълномощено въз основа на своето професионално образование, познания и опит да оценява и извършва възложената му работа. Работата като специалист обхваща също разпознаването на възможни опасности и спазването на действащите регионални и национални стандарти, предписания и разпоредби.
- Свържете уреда само ако електрическите данни на уреда и електрозахранването съвпадат. Данните за уреда се намират върху заводската табела на уреда, върху опаковката или в настоящото ръководство.
- При въпроси и проблеми се обръщайте към електроспециалист.
- Удължаващи кабели и токови разпределители (напр. многогнездови контакти) трябва да са подходящи за използване на открито (защитени от пръски вода).
- Поставете трансформатора на безопасно разстояние от водата най-малко 2 м.
- Пазете щепселните съединения от навлизане на влага.
- Свързвайте уреда само към монтиран според изискванията контакт.

Безопасна работа

- Полагайте проводниците по начин, който ги предпазва от увреждания и не позволява спъване в тях.
- Не използвайте електрическия проводник за пренасяне на уреда и не го дърпайте.
- При дефектен електрически проводник уредът не бива да се използва.
- Не извършвайте технически промени по уреда.
- Отваряйте корпуса на уреда или на принадлежащите му части само ако това се изисква изрично според ръководството.
- Извършвайте само работи по уреда, които са описани в това ръководство. Ако проблемите не могат да бъдат отстранени, обърнете се към упълномощен филиал на клиентската служба, а при съмнения – към производителя.
- За уреда използвайте само оригинални резервни части и приспособления от окомплектовката.
- Никога не гледайте директно в източника на светлина на уреда.
- Работете с уреда само с трансформатора, включен в обема на доставката.

Инструкции към настоящото упътване за употреба

Добре дошли в OASE Living Water. С покупката на продукта Water Jet Lightning Вие направихте добър избор. Преди първото използване на уреда внимателно прочетете Ръководството и се запознайте с уреда. Всички работи по този уред трябва да бъдат извършвани само съобразно приложеното ръководство.
Непременно спазвайте инструкциите за безопасност за правилното и безопасно ползване.
Съхранявайте грижливо това ръководство. При смяна на собственика, моля предайте и ръководството.

Предупреждения в това ръководство

Предупредителните указания в това ръководство са класифицирани със сигнални думи, които показват степента на опасността.

ПРЕДУПРЕЖДЕНИЕ

- Обозначава възможна опасна ситуация.
- При несъблюдаване последствията могат да бъдат смърт или тежко нараняване.

ВНИМАНИЕ

- Обозначава възможна опасна ситуация.
- При несъблюдаване последствията могат да бъдат леко или незначително нараняване.

УКАЗАНИЕ

Информация, служеща за по-доброто разбиране или за предотвратяването на евентуални имуществени щети или щети за околната среда.

Размер на доставката

Рис. A	Брой	Описание
1	2	Water Jet Lightning
2	1	12V-кутия за управление (12 V control box)
3	1	Защитен полусферичен капак
4	1	помпа, 12 V
5	1	Трансформатор
6	1	6 м платнен маркуч, ¾ "
7	1	Ръчен предавател (включително батерия, тип CR 2032)
8	1	Заземителен прът
9	1	Y-разпределител
10	4	Скоба за маркуч
11	1	Съединителна втулка за маркуч
49	1	Шунтиращ щепсел

Употреба по предназначение

„Water Jet Lightning“, по-нататък наричан уред, е воден фонтан със светодиодно осветление за стационарен монтаж. Уредът може да работи изключително с чиста вода от градинско езеро при температура на водата от +4°C до +35°C.

Уредът е пригоден за използване **в плувни басейни и езера за къпане (рис. E)** при спазване на националните разпоредби за изграждане.n.

Поставяне и монтаж

Внимание! Опасно електрическо напрежение!

Възможни последици: Смърт или тежки наранявания.

- Трансформаторът и 12V-та кутия за управление трябва да бъдат поставени на безопасно разстояние от най-малко 2 м от брега **(E)**.
- Монтирайте трансформатора и 12V-та кутия за управление сухи и предпазени от водни пръски. Допълнително пазете трансформатора и 12V-та кутия за управление от слънчеви лъчи (макс. 40°C).

Монтирайте Water Jet Lightning (B, C, D)

Планирайте монтажа на Water Jet Lightning. При планирането вземете предвид дължините на кабелите и маркучите!

Water Jet Lightning трябва да бъде монтиран хоризонтално върху твърда основа. Уредът е подходящ за монтиране на сухо и във водата. При поставяне във водата горната част на Water Jet Lightning трябва да се подава от водата около 8 см.

- Закрепете основата на уреда **(12)** с 2 болта **(13)** (не са в обема на доставката) върху фундамента.

Поставете помпата и свържете маркучите (B, D)

Помпата **(4)** поставете възможно най-хоризонтално. Чрез поставяне на по-високо може да се предотврати засмукването на замърсяващи частици от дъното на басейна.

- Холендровата гайка **(14)** завийте към Y-разпределителя **(15)**.
- Завинтете редуциращия преход **(16)** върху помпата **(4)** и поставете O-пръстена **(17)**.
- Затегнете холендровата гайка **(14)** към Y-разпределителя **(15)**.
- Завийте накрайника на маркуча **(19)** към Water Jet Lightning **(1)**.
- Вкарайте една скоба **(10)** за маркуч върху маркуча **(6)**.
- Поставете маркуча **(6)** върху накрайника на маркуча **(19)** и обезопасете със скобата **(10)**.
- Другият край на маркуча свържете към Y-разпределителя **(15)** и обезопасете със скоба **(10).**

Поставете 12V-та кутия за управление

Вариант 1 (F)

- Забодете в земята шиша **(8)** на желаната позиция с цялата му дължина.
- Поставете 12V-та кутия за управление **(2)** върху шиша **(8)**.

Вариант 2 (G)

- Затегнете 12V-та кутия за управление **(2)** с 4 болта **(21)** (не са в обема на доставката) през прорезите за болтовете **(22)** в корпуса на 12V-та управляваща кутия**(2)** при фундамента.

Поставяне на трансформатора (H)

Поставете трансформатора **(5)** в близост до 12V-та управляваща кутия **(2)**.

Инструкция: Внимавайте да положите кабела без опъване!

Електрическо инсталиране

Свържете Water Jet Lightning заедно с 12V-та кутия за управление и трансформатора (H, I)

- Излизащия от помпата щекер на помпата **(23)** и щекерите **(24)** на двата Water Jet Lightning вкарайте в съответните букси за помпата **(25)** и Water Jet Lightning **(26)** към 12V-та кутия за управление **(2)**.
- Вкарайте щекера **(27)** на свързващия кабел на трансформатора откъм вторичната страна в буксата **(28)** отзад към 12V-та кутия за управление **(2)** и затегнете с холендровата гайка **(29)**.
- Нахлупете защитния капак **(3)** върху 12V-та кутия за управление **(2)**.

Инструкция: Ако трябва да се пусне само единия Water Jet Lightning, във втората свободна букса **(26)** трябва да се постави шунтиращия щекер **(49)**.

Въвеждане в експлоатация

Внимание! Повреда на уреда.
Предпазни мерки: Никога не експлоатирайте помпата без протичаща през нея вода. Помпата ще се разруши.

Включете уреда (J): Вкарайте щепсела за мрежата **(30)** на трансформатора в контакта.
– Уредът стартира с програма 1 (виж т. „Обслужване").
Изключете уреда (J): Извадете щепсела за мрежата **(30)** на трансформатора.
Нагласете хоризонтално Water Jet Lightning и настройте интензивността на водната струя (L, M)
Преди работа по уредите извадете щекерите на всички намиращи се във водата уреди. (J)!
Нагласете ъгъла на наклона (L)
Диаграмата показва формите на водната струя при различни ъгли на наклона на уредите Water Jet Lightning.
– Разхлабете фиксиращия болт **(34)** при основата на уреда **(33)**.
– Наклонете Water Jet Lightning в искания ъгъл.
– Стегнете фиксиращия болт **(34)** при основата на уреда **(33)**.
Настройте водната струя (M)
Интензивността на водната струя на уредите Water Jet Lightning може да се настрои от кранчетата на Y-разпределителя **(9)**.
– Завъртете надясно в кръг съответния кран: Дебитът на водата намалява.
– Завъртете наляво в кръг съответния кран: Дебитът на водата се увеличава.

Обслужване

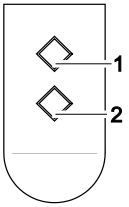

С ръчния предавател можете да изберете 4 предварително програмирани картини на играта на водата.
При пуска в действие и при всяко ново включване на уреда автоматично е избрана програма 1.

P0 Уредът е изключен, Режим Stand-By

P1 Непрекъсната водна струя
Включена е бяла светлина

P2 Непрекъсната водна струя
Смяна на цветовете на светлината

P3 Пулсираща водна струя
Включена е бяла светлина

P4 Пулсираща водна струя
Смяна на цветовете на светлината

Изберете следващата програма: Клавиш 1
Изберете предишната програма: Клавиш 2

Инструкция:
- При сменяща се светлина чрез едновременно натискане на клавишите 1 и 2 може за постоянно да се настрои цвета. Ново едновременно натискане на клавиши 1 и 2 включва отново на сменяща се светлина.
- Ако Water Jet Lightning се включи през часовников механизъм, винаги стартира програма 1.

Забележка!
Според степента на замърсяване на водата може да се получи различно оформление или отклонение в оцветяването на водната струя.

Включеният в обема на доставката ръчен предавател вече е програмиран за 12V-та управляваща кутия. Всеки друг ръчен предавател трябва да се програмира за 12V-та управляваща кутия.
Програмирайте ръчния предавател (K)
12V-та кутия за управление **(2)** е оборудвана с клавиш за програмиране **(31)**, за да се програмира ръчния предавател.
– Вкарайте щифт **(32)** в отвора за програмиращия клавиш **(31)**.
– Задействайте програмиращия клавиш **(31)** с щифта **(32)** около 1 сек.
– Натиснете произволен клавиш на ръчния предавател за най-малко 1 сек.
Изтрийте ръчния предавател (K)
– Задействайте програмиращия клавиш **(31)** с щифта **(32)** най-малко 5 сек.
Всички запаметени в 12V-та управляваща кутия **(2)** ръчни предаватели са изтрити.
Инструкция: Можете да настроите максимум 10 ръчни предавателя към приемника. Обхватът на ръчния предавател съставлява максимум 80 м. Препятствия между предавател и приемник, слаба батерия на ръчния предавател или електромагнитно излъчване от електрически уреди накърняват обхвата.

Почистване и поддръжка

Преди работа по уредите извадете щекерите на всички намиращи се във водата уреди. (J)!

Почистете Water Jet Lightning (N, O)

- Разхлабете горната част **(34)** с леко завъртане от долната част на корпуса **(36)** и я свалете заедно с О-пръстена **(35)**.
- Махнете пенофилтъра **(37)** и отвийте блока на светодиодите **(38)**.
- Почистете всички части под течаща вода с мека четка.
- Изстискайте няколко пъти пенофилтъра **(37)** под течаща вода.

Почистете помпата (D, P)

- Разхлабете холендровата гайка **(14)** при Y-разпределителя **(15)**.
- Отвийте редуциращия преход **(16)** от помпата**(4)** и свалете Y-разпределителя **(15)**.
- Изтеглете корпуса на двигателя **(39)** от фиксатора на контактния филтър **(40)**.
- С леко завъртане свалете корпуса на помпата **(41)** и махнете работното колело **(42)**.
- Почистете всички части под течаща вода с мека четка.

Сглобете уредите (N, O, D, P)

- Сглобете уредите в обратен ред.

Смяна на батериите в ръчния предавател (Q, R)

От не надлежно обслужване ръчният предавател може да се повреди!

- Докоснете не наслоена метална повърхност (напр. радиатор за отопление), за да отведете статичното зареждане, което може да повреди вътрешните компоненти на ръчния предавател!
- Внимавайте в ръчния предавател да не попадат замърсявания и влага!

- Вкарайте отвертка със шлицова глава **(43)** в страничния отвор **(44)** на ръчния предавател.
- Отворете корпуса на ръчния предавател с леко завъртане на отвертката и отделете долната част на корпуса **(45)**.
- Изтеглете батерията от **(46)** държателя **(47)**.
- Сложете новата батерия (тип CR 2032) в държателя **(47)**. Внимавайте страната с щампата **(48)** на батерията да сочи нагоре.

Бързо износващи се части

· Работен елемент

· Осветително тяло

Резервни части

С оригинални части от OASE уредът ще продължи да функционира безопасно и надеждно.
Резервни части и схеми към тях ще откриете на нашата интернет страница.

www.oase-livingwater.com/spareparts_INT

Съхранение/Зазимяване

При опасност от замръзване уредът трябва да се демонтира. Почистете основно и проверете уреда за повреди. Съхранявайте Water Jet Lightning без опасност от замръзване и помпата без опасност от замръзване и потопени в резервоар с вода **(Рис. S)**. Щепселът не трябва да се мокри!

Изхвърляне

Отстранете уреда като отпадък съгласно националните законови разпоредби.



У К А З А Н И Е

Изхвърляне като отпадък на батерии

Батериите да не се изхвърлят при битовите отпадъци.

· Изхвърляйте батериите само чрез предвидената за целта система за събиране и извозване на отпадъци.

Изхвърляне като отпадък на батерии в рамките на Европейската общност

Като потребители сте задължени от закона да връщате употребените батерии. Връщането обратно не се заплаща.

· Отстранете като отпадък батериите или с помощта на обществената система за обратно приемане и рециклиране във вашия град или община, или върнете батериите там, където сте ги купили.

Маркировка за батерии, съдържащи опасни вещества

Pb = батерията съдържа олово

Cd = батерията съдържа кадмий

Hg = батерията съдържа живак

Li = батерията съдържа литий

Отстраняване на неизправности

Повреда	Причина	Отстраняване на смущението
Помпата не се включва	Липсва захранващо напрежение от мрежата	Проверете напрежението в мрежата Проконтролирайте захранващия проводник
	Дистанционното управление не е програмирано	Програмирайте дистанционното управление
Светодиодът не свети	При 12V-та кутия за управление не са заети двете букси	- Пъхнете щепселите на двата Water Jet Lightning в буксите - Ако се ползва само един Water Jet Lightning, във втората букса се поставя шунтиращ щепсел
Височина на фонтаните недостатъчна	Работното колело е блокирано или замърсено	Почистете работното колело
	Корпусът на филтъра на помпата е замърсен	Почистете филтъра
	Дюзите са замърсени	Почистете дюзите
	Пенофилтърът е замърсен	Сменете порестото вещество на филтъра
	Маркучът е прегънат	Положете маркуча с достатъчно голяма дъга
	Y-разпределителят е запушен	Отворете крановете и почистете Y-разпределителя
	Крановете при Y-разпределителя са затворени	Отворете крановете
	Y-разпределителят е грешно настроен	Настройте равномерно Y-разпределителя

Переклад оригінального посібника з експлуатації

⚠ПОПЕРЕДЖЕННЯ

- Діти від 8 років і старше, а також люди с обмеженими фізичними, сенсорними чи психічними можливостями або люди з невеликим досвідом та об'ємом знань можуть користуватись цим приладом, якщо вони при цьому знаходяться під контролем або отримали інструкції по безпечному поводженні з приладом, з повним розумінням всіх небезпек при роботі з ним.
- Діти не можуть гратися з приладом.
- Дітям заборонено чистити чи обслуговувати без належного контролю з боку дорослих.
- Прилад повинен бути захищений за допомогою захисного пристрою від струму ушкодження з максимальним розрахунковим струмом 30 мА.
- Під'єднуйте пристрій лише в тому випадку, якщо електричні характеристики приладу збігаються з характеристиками джерела струму. Дані приладу містяться на заводській табличці, на упаковці або в цій інструкції.
- Ризик смерті або важких травм внаслідок ураження електричним струмом! Перед тим, як занурити руки у воду, відключіть від мережі електроживлення всі пристрої, які знаходяться у воді.
- Не використовуйте прилад в разі пошкодження електричних з'єднань або корпусу.
- Заміна пошкодженого з'єднувального проводу не дозволяється. Утилізуйте прилад.

Інструкція з техніки безпеки

Електричний монтаж згідно з правилами

- Електромонтаж повинен відповідати національним будівельним інструкціям і виконуватися тільки кваліфікованими електриками.
- Особа вважається кваліфікованим електриком, тільки якщо вона на підставі професійного навчання, знання й досвіду підходить для виконання й оцінки доручених робіт. Спеціаліст також повинен вміти визначати можливі небезпеки, дотримуватися чинних регіональних і національних норм, приписів і положень.
- Під'єднуйте пристрій лише в тому випадку, якщо електричні характеристики приладу збігаються з характеристиками джерела струму. Дані приладу містяться на заводській табличці, на пакуванні або в цій інструкції.
- У разі виникнення питань і проблем звертайтеся до фахівця-електрика.
- Подовжувачі й розподільники (наприклад, колодки) повинні бути призначені для використання на відкритому повітрі (захищені від водяних бризок).
- Установіть трансформатор на безпечній відстані, мінімум 2 м до води.
- Штепсельні роз'єми необхідно захистити від впливу вологи.
- Підключайте прилад тільки до розетки, встановленої згідно з інструкцією.

Безпечна робота

- Кабелі слід прокладати так, щоб захистити їх від ушкоджень і не створювати небезпеку падіння для людей.
- Забороняється тягнути або нести пристрій за електричні кабелі.
- При пошкодженні електричного кабелю експлуатувати пристрій заборонено.
- Забороняється змінювати конструкцію пристрою.
- Відкривайте корпус пристрою або його компонентів лише за наявності чітких вказівок щодо цього в інструкції.
- Проводьте на пристрої тільки ті роботи, які описані в цій інструкції. Якщо проблеми не вдається усунути, зверніться до авторизованого сервісного центру або, в разі сумнівів, до виробника.
- Для пристрою можна використовувати тільки оригінальні запасні частини й оригінальне оснащення.
- Заборонено дивитися прямо на джерело світла приладу.
- Експлуатуйте прилад тільки із трансформатором, що входить в обсяг поставки

Вказівки до цієї інструкції з експлуатації

Ми раді, що Ви зацікавились продукцією OASE Living Water. Придбавши дану продукцію Water Jet Lightning, Ви зробили гарний вибір.

Перед першим використанням пристрою ретельно прочитайте інструкцію з експлуатації і ознайомтеся з пристроєм. Всі роботи з пристроєм проводяться лише відповідно до цієї інструкції.

Обов'язково виконуйте вказівки по техніці безпеки для безпечного та правильного користування пристроєм.

Зберігайте цю інструкцію з експлуатації. У випадку зміни власника передайте йому інструкцію.

Попередження, що використовуються у цій інструкції з експлуатації

Попереджувальні сигнали в цій інструкції класифікуються за допомогою сигнальних слів, які позначають розмір загрози.

ПОПЕРЕДЖЕННЯ

- Означає можливо небезпечну ситуацію.
- При недотримання може призвести до смерті або важкої травми.

ОБЕРЕЖНО

- Означає можливо небезпечну ситуацію.
- Недотримання може призвести до легкої або незначної травми.

ВКАЗІВКА

Інформація, що слугує кращому розумінню або запобіганню можливої шкоди майну чи навколишньому середовищу.

Об'єм поставок

Мал. A	Кількість	Опис
1	2	Прилад «Water Jet Lightning»
2	1	коробка управління 12 В (12 V control box)
3	1	Захисний кожух
4	1	насос, 12 В
5	1	Трансформатор
6	1	6 м тканинний шланг, ¾ "
7	1	Пульт дистанційного управління (з батареєю, Тип CR 2032)
8	1	Закріпити стрижень
9	1	Y-подібний розподілювач
10	4	Хомут для шлангу
11	1	Насадка для шлангу
49	1	Міжплатний з'єднувач

Використання пристрою за призначенням

Прилад «Water Jet Lightning», далі по тексту прилад, є водним фонтаном з світодіодним освітленням для встановлення на міцній основі. Прилад можна використовувати лише в чистому ставку при температурі води від +4°C до +35°C.

Прилад призначений для використання **в ставках для плавання та купання (Мал. E)** за умови дотримання національних положень по монтажу.

Установка

Увага! Небезпечна електрична напруга!
Можливі наслідки: смерть або важкі ушкодження.

- Трансформатор і коробка управління (12 В) повинні бути встановлені на безпечній відстані, мінімум 2 м від берега **(E)**.
- Встановіть трансформатор і 12 В коробку управління на суші і захистіть від водяних бризок. Додатково захистіть трансформатор і 12 В коробку управління від попадання сонячних променів (макс. 40°C).

Встановлення приладу «Water Jet Lightning» (B, C, D)

Складіть план встановлення приладу «Water Jet Lightning». При цьому враховуйте довжину кабелю та шлангу!

Прилад «Water Jet Lightning» необхідно встановити горизонтально на міцній основі. Прилад можна встановлювати як на суші, так і у воді. При встановленні у воді верхня частина приладу «Water Jet Lightning» повинна виступати з води на прибл. 8 см.

- Дно приладу **(12)** закріпити на основі за допомогою 2 шурупів **(13)** (не поставляються в комплекті).

Встановити насос и під'єднати шланги (B, D)

Встановити насос **(4)** в найбільш горизонтальному положенні. Якщо встановити насос вище, можна уникнути всмоктування частинок бруду з дна басейну.

- Послабити накидну гайку **(14)** на Y-подібному розподілювачі **(15)**.
- Прикрутити перехідник **(16)** до насоса **(4)** та надягти ущільнююче кільце **(17)**.
- Накидну гайку **(14)** вкрутити на Y-подібний розподілювач **(15)**.
- Насадку шлангу **(19)** приєднати до приладу «Water Jet Lightning» **(1)**.
- Шланговий хомутик **(10)** натягти на шланг **(6)**.
- Натягнути шланг **(6)** на насадку **(19)** та закріпити хомутиком для шлангу **(10)**.
- Другий кінець шлангу під'єднати до Y-подібного розподілювача **(15)** та закріпити хомутиком для шлангу **(10)**.

Встановлення коробки управління (12 В).

Варіант 1 (F)

- Засунути штир **(8)** в бажаному місці повністю в землю.
- Насадити коробку управління (12 В) **(2)** на штир **(8)**.

Варіант 2 (G)

- Через прорізи для шурупів **(22)** на корпусі коробки управління (12 В) **(2)** прикрутити її за допомогою 4 шурупів **(21)** (не поставляються в комплекті) до основи.

Установка трансформатора (H)

Встановіть трансформатор **(5)** поруч з коробкою управління (12 В) **(2)**.

Вказівка: Стежте за тим, щоб кабель не був занадто натягнутим!

Електрична установка

З'єднайте прилад «Water Jet Lightning» з коробкою управління (12 В) та трансформатором (H, I)

- Підключіть штепсельну вилку насоса **(23)** і вилку **(24)** обох приладів «Water Jet Lightning» до відповідних гнізд для насоса **(25)** та для приладу «Water Jet Lightning» **(26)** на коробці управління (12 В) **(2)**.
- Підключіть вилку **(27)** з'єднувального кабелю на вторинній стороні трансформатора до гнізда **(28)** ззаду на коробці управління (12 В) **(2)** і зафіксуйте накидною гайкою **(29)**.
- Накрити коробку управління (12 В) **(2)** захисною кришкою **(3)**.

Вказівка: Якщо експлуатується лише один з двох приладів «Water Jet Lightning», то до другого вільного гнізда **(26)** слід під'єднати міжплатний перехідник **(49)**.

Уведення в експлуатацію

Обережно! Пошкодження приладу.
Профілактичні заходи: Заборонено експлуатувати насос без подачі води. Насос може вийти з ладу

Вмикання приладу (J): Мережеву вилку **(30)** трансформатора ввімкнути в розетку.
– Прилад запускається програмою 1 (див. розділ Обслуговування).

Вимкнення приладу (J): Витягти мережеву вилку **(30)** трансформатора.

Вирівнювання приладу «Water Jet Lightning» і налаштування інтенсивності водного струменю (L, M)

Перед тим як працювати з приладами слід від'єднати від живлення всі мережеві штекери приладів, що знаходяться в воді. (J)!

Регулювання кута нахилу (L)

Діаграма показує форми водного струменю в залежності від кута нахилу приладу «Water Jet Lightning».
– Послабте стопорний шуруп **(34)** на основі приладу **(33)**.
– Встановіть прилад «Water Jet Lightning» під бажаним кутом нахилу.
– Затягніть стопорний шуруп **(34)** на основі приладу **(33)**.

Налаштування водного струменю (M)

Інтенсивність водного струменю в приладі «Water Jet Lightning» регулюється за допомогою кранів Y-подібного розподілювача **(9)**.
– Повернути відповідний кран вправо: Потік води зменшиться.
– Повернути відповідний кран вліво: Потік води збільшиться

Обслуговування

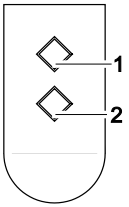

За допомогою пульта дистанційного управління можна вибрати 4 запрограмовані картини фонтану.
При введенні в експлуатацію та при кожному повторному вмиканні приладу автоматично запускається програма 1.

P0 Прилад вимкнутий, режим очікування

P1 Стабільний водний струмінь
Біле світло ввімкнено.

P2 Стабільний водний струмінь
Кольорова зміна світла

P3 Пульсуючий водяний струмінь
Біле світло ввімкнено.

P4 Пульсуючий водяний струмінь
Кольорова зміна світла

Вибір наступної програми: Кнопка 1
Вибір попередньої програми: Кнопка 2

Вказівка:
- Щоб зафіксувати якийсь один колір при світлі, що змінюється, потрібно одночасно натиснути кнопки 1 и 2. Повторне одночасне натискання кнопок 1 и 2 відновлює режим світла, що змінюється.
- Якщо прилад «Water Jet Lightning» вмикається за допомогою вимикача з годинниковим механізмом, завжди запускається програма 1.

Вказівка!
Залежно від ступеня забруднення води можливе різне виконання та відмінність кольорів у водному струмені.

Пульт дистанційного управління, який постачається в комплекті, вже налаштований на коробку управління (12 В). Кожен наступний пульт потрібно заново налаштовувати на коробку управління (12 В).

Налаштування пульта дистанційного управління (K)

На коробці управління **(2)** знаходиться кнопка налаштування **(31)**, для того щоб налаштувати пульт управління.
– Ввести штифт **(32)** в отвір для кнопки налаштування **(31)**.
– Натиснути на кнопку налаштування **(31)** за допомогою штифта **(32)** та утримувати приблизно 1 сек.
– Натиснути будь-яку кнопку на пульті управління й утримувати мінімум 1 сек.

Видалення налаштувань пульта управління (K)

– Натиснути на кнопку налаштування **(31)** за допомогою штифта **(32)** та утримувати мінімум 5 сек.

Всі збережені на коробці управління (12 В) **(2)** налаштування пультів управління видалені.

Вказівка: Ви можете настроїти макс. 10 ручних передавачів на один приймач. Радіус дії ручного передавача складає макс. 180 м. Перешкоди між передавачем і приймачем, слаба акумуляторна батарея ручного передавача або електромагнітне випромінювання від електричних пристроїв негативно впливає на дальність радіусу дії.

Чистка і догляд

Перед тим як працювати з приладами слід від'єднати від живлення всі мережеві штекери приладів, що знаходяться в воді. (J)!

Очистка приладу «Water Jet Lightning» (N, O)

- Злегка повернути верхню частину приладу **(34)**, від'єднати її від нижньої частини корпусу **(36)** и зняти за допомогою резинового кільця **(35)**.
- Витягнути пінний фільтр**(37)** і викрутити світлодіод **(38)**.
- Всі деталі промити під протічною водою і почистити м'якою щіткою.
- Пінний фільтр **(37)** кілька разів віджати під протічною водою.

Очистка насосу (D, P)

- Послабити накидну гайку **(14)** на Y-подібному розподілювачі **(15)**.
- Відкрутити перехідник **(16)** від насосу **(4)** і витягнути Y-подібний розподілювач **(15)**.
- Витягнути корпус мотору **(39)** з кріплення забивного фільтру **(40)**.
- Злегка повернувши, зняти корпус насосу **(41)** і витягнути ходове колесо **(42)**.
- Всі деталі промити під протічною водою і почистити м'якою щіткою.

Збирання приладів (N, O, D, P)

- Зібрати прилади в протилежній послідовності.

Заміна батареї в пульті дистанційного управління (Q, R)

При неправильному використанні пульта дистанційного управління можуть виникнути неполадки!

- Доторкніться до непокритої металевої поверхні (наприклад, до батареї), щоб зняти статистичний заряд, який може пошкодити внутрішні деталі пульта дистанційного управління!
- Слідкуйте за тим, щоб в пульт не потрапляв бруд та волога!

- Ввести викрутку **(43)** в боковий отвір **(44)** пульта дистанційного управління.
- Злегка повернувши викрутку, відкрити корпус пульта та зняти нижню частину корпусу **(45)**.
- Витягнути батарею **(46)** з кріплення **(47)**.
- Встановити нову батарею (Тип CR 2032) в кріплення **(47)**. Слідкувати за тим, щоб лицьова сторона **(48)** батареї була зверху.

Деталі, що швидко зношуються

· Турбіна
· Лампочка

Запасні частини

Завдяки оригінальним частинам OASE пристрій знаходиться у безпечному стані та, крім того, працює надійно.
Зображення запасних частин та самі запасні частини можна знайти на нашому інтернет-сайті.

www.oase-livingwater.com/spareparts_INT

Збереження пристрою, в т. ч. взимку

При температурі нижче нуля демонтуйте прилади. Проведіть ретельну чистку та перевірте прилад на наявність пошкоджень. Зберігати прилад «Water Jet Lightning» і насос при температурі вище нуля зануреним в ємність з водою **(Мал. S)**. Штекер не повинен знаходитися в воді!

Утилізація

Утилізуйте пристрій згідно з національними правилами.



ПРИМІТКА

Утилізація батарейок

Батарейки не можна викидати разом із побутовим сміттям.

· Утилізуйте батарейки лише через передбачену для цього систему повернення відходів.

Утилізація батарейок в країнах Європейської Співдружності

Споживач зобов'язаний за законом повертати використані батарейки. Повернення є безкоштовним.

· Утилізуйте батарейки через загальнодоступні системи повернення відходів у вашому місті чи громаді, або повертайте їх туди, де вони були придбані.

Маркування батарейок, що містять шкідливі речовини

Pb = акумулятор містить свинець

Cd = акумулятор містить кадмій

Hg = акумулятор містить ртуть

Li = акумулятор містить літій

Усунення несправності

Несправність	Причина	Усунення
Насос не вмикається	Відсутня напруга в мережі	Перевірити напругу в мережі Перевірити кабелі живлення
	Не налаштоване дистанційне управління	Налаштувати дистанційне управління
Світлодіод не світиться	На 12-В коробці управління не обшиті обидві втулки	- Вставити штекер обох приладів «Water Jet Lightning» у втулки - Якщо експлуатується тільки один прилад «Water Jet Lightning», вставити у другу втулку міжплатний з'єднувач
Недостатня висота фонтана	Робоче колесо заблоковане або забруднене.	Почистити крильчатку
	Забруднений корпус фільтру насоса	Очистити фільтрувальну оболонку
	Забруднені насадки	Очистити насадки
	Брудна піна	Вимити піну
	Шланг перегнувся.	Шланг прокладений достатньо великою дугою
	Забитий Y-подібний розподілювач	Відкрити крани та очистити Y-подібний розподілювач
	Крани на Y-подібному розподілювачі закриті	Відкрити крани
	Y-подібний розподілювач невірно встановлений	Встановити Y-подібний розподілювач симетрично

Перевод руководства по эксплуатации - оригинала

⚠ПРЕДУПРЕЖДЕНИЕ

- Дети от 8 лет и старше, а также люди с ограниченными физическими, органолептическими или ментальными возможностями, люди с небольшим опытом и объемом знаний могут пользоваться этим устройством, находясь при этом под контролем взрослых или получив от них советы по безопасному обращению с устройством и поняв опасности при работе с ним.
- Дети не должны играть с устройством.
- Дети не должны чистить или ремонтировать устройство без надлежащего контроля со стороны взрослых.
- Прибор должен быть защищен посредством защитного устройства от тока повреждения с максимальным расчетным током 30 мА.
- Подключать устройство к электросети можно только в том случае, когда электрические характеристики устройства совпадают с данными электропитания. Данные устройства указаны на заводской табличке, на упаковке или в данном руководстве.
- Возможен смертельный исход или серьезные травмы вследствие поражения током! Прежде чем дотронуться до воды, отсоедините от электросети все приборы, находящиеся в воде.
- Нельзя пользоваться устройством, если его корпус или электрокабели повреждены.
- Поврежденный кабель заменять нельзя. Утилизация устройства.

Указания по технике безопасности

Электрический монтаж согласно предписанию

- Электромонтаж должен соответствовать национальным строительным инструкциям и должен производиться только квалифицированными электриками.
- Лицо считается квалифицированным электриком, только когда оно на основании профессионального обучения, знания и опыта подходит для выполнения и оценки порученных работ. Выполнение работы в качестве специалиста включает в себя знание возможных опасностей и соблюдение определенных региональных и национальных норм, директив и предписаний.
- Подключать устройство к электросети можно только в том случае, когда электри ческие характеристики устройства совпадают с данными электропитания. Данные прибора находятся на заводской табличке, на упаковке или в данном руководстве.
- При возникновении вопросов и проблем обращайтесь к специалисту-электрику.
- Удлинители и распределители (например, колодки) должны быть предназначены для использования на открытом воздухе (защищены от водяных брызг).
- Установите трансформатор на безопасном расстоянии, минимум 2 м до воды.
- Защищайте штекерные соединения от влаги.
- Устройство нужно подключать только к правильно установленной розетке.

Безопасная эксплуатация

- Прокладку кабеля выполняйте с защитой от повреждений и так, чтобы через него нельзя было споткнуться.
- Запрещается носить или тянуть устройство за кабель
- В случае неисправного электрокабеля эксплуатация устройства запрещена.
- Выполнять технические изменения на устройстве запрещается.
- Открывайте корпус устройства или принадлежащие к нему части только тогда, когда в настоящем руководстве по эксплуатации на это четко указано.
- В устройстве нужно выполнять только те работы, которые описаны в настоящем руководстве по эксплуатации. Если трудности в работе устройства не устраняются, тогда просим обратиться в авторизованную сервисную службу или в случае сомнения прямо к изготовителю.
- Используйте для устройства только оригинальные запасные части и принадлежности.
- Запрещено смотреть прямо на источник света прибора.
- Эксплуатируйте прибор только с трансформатором, входящим в объем поставки.

Указания к настоящему руководству по эксплуатации

Рады приветствовать вас в компании OASE Living Water. Насосы серии Water Jet Lightning - это хороший выбор.

Перед первым использованием устройства внимательно прочитайте руководство по эксплуатации и ознакомьтесь с устройством. Все работы на этом устройстве и с ним разрешается выполнять только в соответствии с данным руководством.

Для обеспечения правильной и безопасной эксплуатации обязательно соблюдайте инструкции по технике безопасности.

Надежно храните данное руководство. При смене владельца передайте ему также и данное руководство.

Предупреждающие указания в данном руководстве

Классификация предупредительных указаний в данном руководстве происходит сигнальными словами, которые отображают степень опасности.

ПРЕДУПРЕЖДЕНИЕ

- Обозначает возможную опасную ситуацию.
- Несоблюдение может привести к смерти или тяжелым травмам.

ОСТОРОЖНО

- Обозначает возможную опасную ситуацию.
- Несоблюдение может привести к легким или небольшим травмам.

УКАЗАНИЕ

Информация, служащая для лучшего понимания, а также для предотвращения возможного материального ущерба или вредного воздействия на окружающую среду.

Объём поставок

Рис. A	Количество	Описание
1	2	Прибор «Water Jet Lightning»
2	1	коробка управления (12 В) (12 V control box)
3	1	Защитный кожух
4	1	Насос, 12 В
5	1	Трансформатор
6	1	6 м шланг из ткани, ¾ "
7	1	Пульт дистанционного управления (с батареей, Тип CR 2032)
8	1	Вставить штырь
9	1	Y-образный распределитель
10	4	Хомут для шланг
11	1	Насадка для шланга
49	1	Межплатный соединитель

Использование прибора по назначению

Прибор «Water Jet Lightning», далее в тексте прибор, является водным фонтаном со светодиодным освещением для установки на прочном основании. Прибор можно использовать исключительно в чистом пруду с температурой воды от +4°C до +35°C.

Прибор предназначен для использования **в плавательных и купальных прудах (Рис. A)** при соблюдении национальных предписаний по монтажу.

Монтаж

Внимание! Опасное электрическое напряжение!

Возможные последствия: Смерть или серьезные повреждения.

- Трансформатор и коробка управления (12 В) должны быть установлены на безопасном расстоянии, минимум 2 м от берега **(E)**.
- Установите трансформатор и 12 В коробку управления на суше и защитите от водяных брызг. Дополнительно защитите трансформатор и 12 В коробку управления от попадания солнечных лучей (макс. 40°C).

Установить прибор «Water Jet Lightning» (B, C, D)

Составьте план установки прибора «Water Jet Lightning». При этом учитывайте длину кабеля и шланга!

Прибор «Water Jet Lightning» необходимо установить горизонтально на устойчивой основе. Прибор можно устанавливать как на суше, так и в воде. При установке в воде верхняя часть прибора «Water Jet Lightning» должна выступать из воды прибл. на 8 см.

- Дно прибора **(12)** укрепить на основе с помощью 2 болтов **(13)** (не поставляются в комплекте).

Установить насос и присоединить шланги (B, D)

Установить насос в наиболее горизонтальном положении **(4)**. Если установить насос выше, можно избежать всасывания частиц грязи со дна бассейна.

- Отпустить накидную гайку **(14)** на Y-образном распределителе **(15)**.
- Привинтить переходник **(16)** к насосу **(4)** и надеть уплотнительное кольцо **(17)**.
- Накидную гайку **(14)** завинтить на Y-образный распределитель **(15)**.
- Насадку шланга **(19)** вкрутить в прибор «Water Jet Lightning» **(1)**.
- Шланговый хомутик **(10)** натянуть на шланг **(6)**.
- Натянуть шланг **(6)** на насадку **(19)** и закрепить хомутиком для шланга **(10)**.
- Другой конец шланга присоединить к Y-образному распределителю **(15)** и закрепить хомутиком для шланга **(10)**.

Установка коробки управления (12 В).

Вариант 1 (F)

- Вставить штырь **(8)** в желаемом месте полностью в землю.
- Насадить коробку управления (12 В) **(2)** на штырь **(8)**.

Вариант 2 (G)

- Через прорезы для винтов **(22)** на корпусе коробки управления (12 В) **(2)** привинтить ее с помощью 4 винтов **(21)** (не поставляются в комплекте) к основе.

Установка трансформатора (H)

Установите трансформатор **(5)** рядом с коробкой управления (12 В) **(2)**..

Указание: Следите за тем, чтобы кабель не был слишком натянут!

Электрическая установка

Соединить прибор «Water Jet Lightning» с коробкой управления (12 В) и трансформатором (H, I)

- Подключите штепсельную вилку насоса **(23)** и вилку **(24)** обоих приборов «Water Jet Lightning» к соответствующим гнездам для насоса **(25)** и для прибора «Water Jet Lightning» **(26)** на коробке управления (12 В) **(2)**.
- Подключить вилку **(27)** соединительного кабеля на вторичной стороне трансформатора к гнезду **(28)** ссади на коробке управления (12 В) **(2)** и закрепить накидной гайкой **(29)**.
- Накрыть коробку управления (12 В) **(2)** защитной крышкой **(3)**.

Указание: Если эксплуатируется только один с двоих приборов «Water Jet Lightning», то ко второму свободному гнезду **(26)** следует присоединить межплатный соединитель **(49)**.

Ввод в эксплуатацию

Осторожно! Повреждение прибора.
Профилактические мероприятия: Запрещено использовать насос без потока воды. Насос может выйти из строя.

Включить прибор (J): Сетевую вилку **(30)** трансформатора подключить к розетке.
– Прибор запускается программой 1 (см. раздел Обслуживание).

Выключить прибор (J): Вытянуть сетевую вилку **(30)** трансформатора.

Выравнивание прибора «Water Jet Lightning» и настройка интенсивности водной струи (L, M)

Перед тем как работать с приборами следует отсоединить от питания все сетевые штекеры приборов, что находятся в воде. (J)!

Регулирование угла наклона (L)

Диаграмма показывает формы водной струи в зависимости от угла наклона прибора «Water Jet Lightning».
– Отпустить стопорный винт **(34)** на дне прибора **(33)**.
– Установить прибор «Water Jet Lightning» под желаемым углом наклона.
– Затянуть стопорный винт **(34)** на дне прибора **(33)**.

Настройка водной струи (M)

Интенсивность водной струи в приборе «Water Jet Lightning» регулируется с помощью кранов Y-образного распределителя **(9)**.
– Повернуть соответствующий кран вправо: Поток воды уменьшиться.
– Повернуть соответствующий кран влево: Поток воды увеличиться

Обслуживание

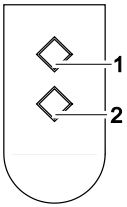

С помощью пульта дистанционного управления можно выбрать 4 запрограммированные картинки фонтана. При вводе в эксплуатацию и при каждом повторном включении прибора автоматически запускается программа 1.

P0 Прибор выключен, режим ожидания

P1 Стабильная водная струя
Белый свет включен.

P2 Стабильная водная струя
Цветное изменение света

P3 Пульсирующая водная струя
Белый свет включен.

P4 Пульсирующая водная струя
Цветное изменение света

Выбрать следующую программу: Кнопка 1
Выбрать предыдущую программу: Кнопка 2

Указание:
- Чтобы зафиксировать какой-либо один цвет при изменяющемся свете нужно одновременно нажать кнопки 1 и 2. Повторное одновременное нажатие кнопок 1 и 2 возобновляет режим изменяющегося света.
- Если прибор «Water Jet Lightning» включается с помощью выключателя с часовым механизмом, всегда запускается программа 1.

Указание!
В зависимости от степени загрязнения воды возможно разное отображение и различие цветов в водной струе.

Поставляемый в комплекте пульт дистанционного управления уже настроен на коробку управления (12 В). Каждый следующий пульт нужно заново настраивать на коробку управления (12 В).

Настройка пульта дистанционного управления (K)

На коробке управления **(2)** находиться кнопка настройки **(31)**, для того чтобы настроить пульт управления..
– Ввести штифт **(32)** в отверстие для кнопки настройки **(31)**.
– Нажать на кнопку настройки **(31)** с помощью штифта **(32)** и удерживать приблизительно 1 сек.
– Нажать любую кнопку на пульте управления и удерживать минимум 1 сек.

Удаление настроек пульта управления (K)
– Нажать на кнопку настройки **(31)** с помощью штифта **(32)** и удерживать минимум 5 сек.

Все сохраненные на коробке управления (12 В) **(2)** настройки пультов управления удалены.

Указание: Вы можете настроить макс. 10 ручных передатчиков на один приёмни. Радиус действия ручного передатчика составляет макс. 180 м. Препятствия между передатчиком и приёмником, слабая аккумуляторная батарея ручного передатчика или электромагнитное излучение от электрических приборов негативно воздействуют на дальность радиуса действия.

Очистка и уход

Перед тем как работать с приборами следует отсоединить от питания все сетевые штекеры приборов, что находятся в воде. (J)!

Очистка прибора «Water Jet Lightning» (N, O)

- Слегка повернуть верхнюю часть прибора **(34)**, отсоединить ее от нижней части корпуса **(36)** и снять ее с помощью резинового кольца **(35)**.
- Вынуть пенный фильтр**(37)** и выкрутить светодиод **(38)**.
- Все детали промыть под проточной водой и почистить мягкой щеткой.
- Пенный фильтр **(37)** несколько раз выжать под проточной водой.

Очистка насоса (D, P)

- Отпустить накидную гайку **(14)** на Y-образном распределителе **(15)**.
- Открутить переходник **(16)** от насоса **(4)** и вытянуть Y-образный распределитель **(15)**.
- Вытянуть корпус мотора **(39)** с крепежного устройства забивного фильтра **(40)**.
- Слегка повернув, снять корпус насоса **(41)** и вытянуть ходовое колесо **(42)**.
- Все детали промыть под проточной водой и почистить мягкой щеткой.

Сборка приборов (N, O, D, P)

- Собрать приборы в обратной последовательности.

Смена батареи в пульте дистанционного управления (Q, R)

При неправильном использовании пульта дистанционного управления могут возникнуть неисправности!

- Прикоснитесь к непокрытой металлической поверхности (например, к батареи) чтобы снять статический заряд, который может повредить внутренние детали пульта дистанционного управления!
- Следите за тем, чтобы в пульт не попадала грязь и влага!

- Ввести отвертку **(43)** в боковое отверстие **(44)** пульта дистанционного управления.
- Слегка повернув отвертку, открыть корпус пульта и снять нижнюю часть корпуса **(45)**.
- Вынуть батарею **(46)** с крепления **(47)**.
- Вставить новую батарею (тип CR 2032) в крепление **(47)**. Следить за тем, чтобы лицевая сторона **(48)** батареи была вверху.

Изнашивающиеся детали

· Рабочий узел
· Лампа

Запчасти

Благодаря оригинальным запчастям фирмы OASE устройство безопасно и надежно в работе.
Рисунки и списки запчастей вы найдете на нашей интернет-странице.

www.oase-livingwater.com/zapasnyechasti

Хранение на складе/хранение в зимнее время

При температуре ниже нуля демонтируйте приборы. Выполните основательную чистку и проверьте прибор на наличие повреждений. Хранить прибор «Water Jet Lightning» и насос при температуре выше нуля, погруженным в емкость с водой **(Рис. S)**. Штекер не должен находиться в воде!

Утилизация

Утилизируйте прибор согласно национальным правилам.



У К А З А Н И Е

Утилизация батарей

Батареи нельзя выбрасывать вместе с бытовым мусором.

· Сдавайте батареи в пункт приема вторсырья.

Утилизация батарей на территории Европейского Сообщества

Потребители по закону обязаны возвращать использованные батареи. Возврат является бесплатным.

· Отдавайте батареи или в коммунальную систему приема и утилизации вторсырья в вашем городе или районе, или возвращайте батареи в торговую сеть туда, где вы их купили.

Маркировка батарей, содержащих вредные вещества

PB = батарея содержит свинец

Cd = батарея содержит кадмий

Hg = батарея содержит ртуть

Li = батарея содержит литий

Исправление неисправности

Неисправность	Причина	Устранение
Насос не включается	Отсутствует напряжение сети	Проверить напряжение сети Проверить питающие провода
	Не настроено дистанционное управление	Настроить дистанционное управления
Светодиод не светится	На 12-В коробке управления не обшиты обе втулки	- Вставить штекер обоих приборов «Water Jet Lightning» во втулки - Если эксплуатируется только один прибор «Water Jet Lightning», вставить во вторую втулку межплатный соединитель
Недостаточная высота фонтана	Рабочее колесо заблокировано или загрязнено.	Почистить рабочее колесо
	Загрязнен корпус фильтра насоса	Почистить фильтровальную чашу
	Загрязнены насадки	Очистить насадки
	Грязная пена	Вымыть пену
	Шланг перегнут	Шланг проложен достаточно большой дугой
	Закупоренный Y-образный распределитель	Открыть краны и очистить Y-образный распределитель
	Краны на Y-образном распределителе закрыты	Открыть краны
	Y-образный распределитель неправильно установлен	Установить Y-образный распределитель симметрично

原版使用说明书的翻译

⚠警告

- 如果有监督人或经指导已获得有关安全使用设备的知识，了解由此可能产生的风险，本机可以由 8 岁以上的儿童，以及肢体、感官或心智能力较低或缺乏经验和知识的成人操作。
- 切勿让儿童玩耍本产品。
- 在无人监督的情况下不得让儿童进行清洁和用户维护工作。
- 该设备必须由最大设计故障电流为 30mA 的漏电断路器提供保护。
- 只有当设备的电气数据和电源的电气数据一致时，才允许连接设备。设备数据位于设备的铭牌、包装上或在该说明书中。
- 电击可导致死亡或重伤。放入水中之前，将水中的所有电子设备与电网分开。
- 当电线或外壳损坏时，不得使用设备。
- 不能替换损坏的连接线。清除设备。

安全说明

按规定进行电气安装

- 电气安装必须符合国家安装规定，并且只能由专业电工施行。
- 专业电工基于其专业训练、知识和经验有能力和权限评估并完成委托给他的工作。专业人员的工作也包括识别可能的危险以及遵守相关的地区性和国家性标准、细则和规章制度。
- 只有当设备的电气数 据和电源的电气数据 一致时，才允许连接 设备。设备数据位于设备的铭牌、包装上或在该说明书中。
- 如有疑问或问题，请您咨询专业电工。
- 延长电缆和电源分配器（如接线板）必须适合露天使用（防溅）。
- 将变压器安放在离水的安全距离至少 2 米的地方。
- 防止插座连接器受潮。
- 只能将设备连接到按规定安装的插座上。

安全操作

- 敷设电线时保护其不受损坏并且注意，不要绊倒任何人。
- 不要用设备的电源线牵拉设备。
- 电线损坏时，不能运行设备。
- 请勿在设备上进行任何技术更改。
- 只有当该说明书中明确要求时，才能打开设备外壳或相关部件。
- 只能在设备上进行本说明书中所述的工作。如果无法解决问题，请联系已授权的客服点，若仍有疑问，请咨询制造商。
- 只能使用设备的原装配件和备件。
- 切勿直视设备的光源。
- 只有在连接了一同供货的变压器时才允许运行设备。

- CN -

本使用说明书的注意事项

欢迎访问 OASE Living Water。购买 Water Jet Lightning 产品，是您正确的选择。
在首次使用设备之前，请认真阅读说明书，熟悉设备。只允许按照本说明书在本设备上和使用本设备执行所有作业。
请一定注意有关正确、安全使用的安全提示。
请仔细保管本说明书。在更换所有人时，请转交本说明书。

本说明书中的警告信息

使用表明危险程度的信号词，将本手册中的警告说明进行分类。

警告

- 表示潜在危险，
- 若不遵守，可能导致死亡或重伤。

小心

- 表示一个可能危险的状况。
- 不注意可导致轻微或微小的受伤。

提示

便于理解或预防可能的财产损失或环境损害的信息。

供货范围

图 A	数量	名称
1	2	灯光喷泉设备 Water Jet Lightning
2	1	12 伏控制箱 (12V control box)
3	1	护罩
4	1	12 伏水泵
5	1	变压器
6	1	6 米长织物软管， ¾ "
7	1	遥控器 (包括电池，型号 CR 2032)
8	1	插地枪
9	1	Y 型分配器
10	4	管夹
11	1	软管插口
49	1	桥接插头

按规定使用

“灯光喷泉设备 Water Jet Lightning”，以下称为“设备”，是带发光二极管灯固定安装的喷泉设备。本设备只允许用于水温为 +4 °C 至 +35 °C 的干净的池塘水。

在遵循国家建造法规的情况下，本设备适用于**游泳池塘和洗澡池塘 (图 E)**。

安放

注意！小心触电！

可能的后果：死亡或重伤

- 变压器和12伏控制箱的安放地点必须离开岸边至少有 2 米的安全距离 (E)。
- 变压器和12伏控制箱必须安放在干燥的地方，并有防溅水保护。变压器和12 伏控制箱另外还要防止阳光照射（最高 40 °C）。

安放灯光喷泉设备Water Jet Lightning (B, C, D)

请对灯光喷泉设备 Water Jet Lightning 的安放进行规划。规划时请注意电缆和软管的长度！

灯光喷泉设备 Water Jet Lightning 必须水平安装在牢固的地基上。本设备适于安放在干燥的地方和水中。安放在水中时，

灯光喷泉设备 Water Jet Lightning 的上半部必须高出水面大约 8 cm 。

- 将设备底座 (12) 用 2 个螺栓 (13)（不在供货范围内）固定在地基上。

安放泵和连接软管 (B，D)

要尽可能地水平安放泵 (4)。通过加高安放位置可以避免抽吸水池底中的污物颗粒。

- 松开Y形分配器 (15) 上的锁紧螺母 (14) 。
- 将异径管 (16) 旋到泵 (4) 上并放上 O 形圈 (17) 。
- 在Y 形分配器 (15) 上拧紧锁紧螺母(14) 。
- 将软管插口 (19) 拧到喷泉设备 Water Jet Lightning (1) 上。
- 将管夹 (10) 推到软管 (6) 上方。
- 将软管 (6) 推到软管插口 (19) 上并用管夹 (10) 锁紧。
- 将软管的另一端连接到 Y 形分配器 (15) 上并用管夹 (10) 锁紧。

安放 12 伏控制箱

方案1 (F)

- 将插地枪 **(8)** 在所希望的位置处整个地插入地面中。
- 将12伏控制箱 **(2)** 推到插地枪 **(8)**上。

方案 2 (G)

- 将 12 伏控制箱**(2)** 用 4 个螺栓 **(21)** (不在供货范围内) 穿过 12 伏控制箱 **(2)** 外壳上的螺栓开孔 **(22)** 固定在底座上。

安放变压器 (H)

将变压器 **(5)** 安放在 12 伏控制箱 **(2)** 的附近。

说明： 注意电缆敷设时不要拉紧!

电气安装

灯光喷泉设备 Water Jet Lightning 与 12 伏控制箱和变压器相连接 (H， I)

- 将从泵出来的泵插头 **(23)** 和两台灯光喷泉设备 Water Jet Lightning 的插头 **(24)** 插入 12 伏控制箱 **(2)** 上为泵 **(25)** 和喷泉设备 Water Jet Lightning **(26)** 准备的相应插座内，
- 将变压器次级侧的连接电缆插头 **(27)** 插入 12 伏控制箱 **(2)** 后面的插座 **(28)** 内，并用锁紧螺母 **(29)** 固定。
- 将护罩 **(3)** 罩在 12 伏控制箱 **(2)** 上。

说明：若只要运行两台灯光喷泉设备 Water Jet Lightning 中的一台，则必须将桥接插头 **(49)** 插在第二个插座 **(26)** 内。

调试

小心!损坏设备。
保护措施： 决不要在没有水流的情况下运行泵。否则会损坏泵。

接通设备 (J): 将变压器的电源插头 **(30)** 插入插座。
– 设备以程序 1 启动 (请看操作章节)。

关闭设备 (J)： 拔下变压器的电源插头 **(30)** 。

调准灯光喷泉设备 Water Jet Lightning 和调节水束强度 (L, M)

在设备上作业之前先要拔下所有在水中的设备的电源插头 (J)!

调节倾斜角度 (L)

曲线图示出了灯光喷泉 Water Jet Lightning 在不同倾斜角度下的水束形状。
– 松开设备底座 **(33)** 上的固定螺栓 **(34)**。
– 将灯光喷泉设备 Water Jet Lightning 旋转到所要的倾斜角度。
– 拧紧设备底座 **(33)** 上的固定螺栓 **(34)**。

调节水束 (M)

对于灯光喷泉设备 Water Jet Lightning, 水束强度可在 Y 形分配器 **(9)** 的水龙头上进行调节。
– 顺时针转动相应的水龙头：水束减小。
– 逆时针转动相应的水龙头：水束增大。

操作

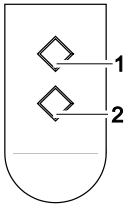

用遥控器可以选择 4 个已预编程的喷水图形。
在首次运行和每次重新接通设备时会自动选择程序 1。

P0 设备关闭，待机模式

P1 不变式水束
白灯一直接通

P2 不变式水束
彩灯交替变换

P3 脉动式水束
白灯一直接通

P4 脉动式水束
彩灯交替变换

选择下一个程序：按钮 1
选择上一个程序： 按钮 2

说明：
- 灯光变换时可以通过同时按下按钮 1 和 2 对颜色进行固定设置。再次同时按下按钮 1 和 2后又重新回到变换的灯光状态。
- 若灯光喷泉设备 Water Jet Lightning 通过定时器接通，则始终启动程序 1。

注意事项！
由于水的脏污程度不同，因此可能会出现不同的水射流或者在水射流中的颜色会有偏差。

包含在供货范围内的遥控器已与 12 伏控制箱进行了示教。任何其它的遥控器都必须重新与 12 伏控制箱进行示教。

示教遥控器 (K)

为了示教遥控器，12 伏控制箱 **(2)** 配备有示教按钮 **(31)** 。
– 将笔 **(32)** 插入示教按钮 **(31)** 的孔内。
– 用笔 **(32)** 按压示教按钮 **(31)** 1 秒钟。
– 按压遥控器上的任意按钮至少 1 秒钟。

清除遥控器 (K)

– 用笔 **(32)** 按压示教按钮 **(31)** 至少 5 秒钟。

所有在 12 伏控制箱 **(2)** 上存储的遥控器都被清除了。

说明： 最多可以有 10 个遥控器与一台接收器匹配。遥控器的最大有效距离为 80 米。在遥控器和接收器之间的障碍、遥控器的电池电量不足或者电子设备的电磁辐射都会对有效距离产生不利的影响。

清洁和保养

在设备上作业之前先要拔下所有在水中的设备的电源插头 (J)!

清洁灯光喷泉设备 Water Jet Lightning（N，O)

– 通过稍微转动外壳下半部分 **(36)** 松开外壳上半部分 **(34)** 并取下 O 形圈 **(35)**。
– 取下过滤海绵 **(37)**，拧下发光二极管单元 **(38)**。
– 在流水中用软刷子清洁所有零件。
– 在流水中多次挤压海绵 **(37)**。

清洁泵 (D，P)

– 松开 Y 形分配器 **(15)** 上的锁紧螺母 **(14)**。
– 从泵 **(4)** 上拧下异径管**(16)**，取下 Y 形分配器 **(15)**。
– 从插塞过滤器 **(40)** 的止动支架中拉出电机外壳 **(39)**。
– 通过稍微转动取下泵外壳 **(41)**，取出叶轮 **(42)**。
– 在流水中用软刷子清洁所有零件。

装配设备 (N、O、D、P)

– 按相反的顺序装配设备。

更换遥控器内的电池 (Q、R)

因操作不当会损坏遥控器!

– 为了将会损坏遥控器内部元件的静电放掉，请接触一下没有涂层的金属表面(比如加热体)!
– 请注意不要让污物和潮湿进入遥控器!

– 用一字螺丝刀 **(43)** 插入遥控器的侧孔 **(44)** 。
– 用螺丝刀稍微转动打开遥控器的外壳，取下外壳的下半部分 **(45)** 。
– 从电池架 (47) 中拉出电池 **(46)** 。
– 将新电池 (型号 CR 2032) 推入电池架 **(47)** 。 注意电池上有图案的一面 **(48)** 要朝上。

磨损件

· 运转单元
· 光源

备件

使用 OASE 原厂零件可保持设备的安全性和持续的运行可靠性。

备件图纸和备件均可在我们的网站上获取。

www.oase-livingwater.com/spareparts_INT

存放/过冬

霜冻时须拆卸设备。请进行彻底清洁，并检查设备有无损坏。 请将灯光喷泉设备 Water Jet Lightning 保存在无霜冻的地方，请将泵保存在无霜冻的地方且浸没在水箱中**(图 S)**。 插头不允许淹没在水中。

丢弃处理

请按照国家法规对设备进行废弃处理。



提 示

电池的废弃处理

电池不属于生活垃圾。

· **只可通过专门的回收系统对电池进行废弃处理。**

应按欧盟规定对电池进行废弃处理

依据法律规定，消费者有义务交还废旧电池。电池回收免费。

· **可通过所在城市或乡镇的公共回收系统对电池进行废弃处理，也可交还至购买的地方。**

含有害物质的电池上的标识

PB = 电池中含有铅
Cd = 电池中含有镉
Hg = 电池中含有汞
Li = 电池中含有锂

故障排除

故障	**原因**	**解决措施**
泵不接通	无电源电压	检查电源电压 检查电源线
	遥控器没有示教	示教遥控器
发光二极管不亮	在 12 伏控制箱上的两个插座没有被插上	- 将两台灯光喷泉设备 Water Jet Lightning 的插头插入插座 - 若只运行一台灯光喷泉设备 Water Jet Lightning，则在第二个插座上插入桥接插头
喷泉高度不够	叶轮卡住或脏了	清洁叶轮
	泵的过滤器外壳脏了	清洁过滤器外壳
	喷嘴脏了	清洁喷嘴
	海绵脏了	清洗海绵
	软管弯折了	用足够大的弧度敷设软管
	Y 形分配器堵塞了	打开水龙头，清洁 Y 形分配器
	Y 形分配器上的水龙头关闭了	打开水龙头
	Y 形分配器的调节不正确	均匀地调节 Y 形分配器

Technische Daten

DE	Bemessungsspannung	Bemessungsspannung sekundär	Leistungsaufname	Abmessungen	Gewicht	Förderleistung	Tauchtiefe	Fontänenhöhe	Schlauchlänge	Kabellänge
EN	Calibration voltage	Calibration voltage	Power consumption	Dimensions	Weight	Max. flow rate	Immersion depth	Fountain height	Hose length	Cable length
FR	Tension de mesure	Tension de mesure secondaire	Puissance absorbée	Dimensions	Poids	Capacité de refoulement	Profondeur d'immersion	Hauteur de fontaine	Longueur du tuyau	Longueur de câble
NL	Spanningsmeting	Secundaire spanningsmeter	Vermogensopname	Afmetingen	Gewicht	Vloeistofopbrengst	Dompeldiepte	Fonteinhoogte	Slanglengte	Kabellengte
ES	Tensión asignada	Tensión asignada secundaria	Consumo de potencia	Dimensiones	Peso	Capacidad de elevación	Profundidad de inmersión	Altura del surtidor	Longitud del tubo flexible	Longitud del cable
PT	Voltagem dimensionada	Voltagem dimensionada secundária	Consumo de energia	Dimensões	Peso	Débito	Profundidade de imersão	Altura do repuxo	Comprimento da mangueira	Comprimento do cabo
IT	Tensione di misurazione	Tensione di misurazione secondaria	Potenza assorbita	Dimensioni	Peso	Portata	Profondità d'immersione	Altezza della fontana	Lunghezza del tubo flessibile	Lunghezza del cavo
DA	Målingsspænding	Sekundær målingsspænding	Ydelsesoptagelse	Mål	Vægt	Ydeevne	Neddyknings-	Fontænehøjde	Slangelængde	Kabellængde
NO	Merkespenning	Sekundær merkespenning	Effektopptak	Mål	Vekt	Kapasitet	Nedsenkning sdybde	Fontenehøyde	Slangelengde	Kabellengde
SV	Märkspänning	Sekundär märkspänning	Effekt	Mått	Vikt	Matningsprestanda	Doppningsdjup	Fontänhöjd	Slanglängd	Kabellängd
FI	Mitoitusjännite	Mitoitusjännite toisiopuolella	Tehonotto	Mitat	Paino	Pumpun teho	Upotussyvyys	Suihkun korkeus	Letkun pituus	Kaapelin pituus
HU	Névleges feszültég	Szekunder névleges feszültség	Teljesítményfelvétel	Méretek	Súly	Szállítási teljesítmény	Merülési mélység	Szökőkút magassága	Tömlő hossza	Kábelhossz
PL	Napięcie znamionowe	Napięcie znamionowe wtórne	Pobór mocy	Wymiary	Ciężar	Wydajność pompowania	Głębokość zanurzenia	Wysokość fontanny	Długość węża	Długość kabla
CS	Domezovací napětí	Sekundární domezovací napětí	Příkon	Rozměry	Hmotnost	Dopravní výkon	Hloubka ponoření	Výška fontány	Délka hadice	Délka kabelu
SK	Menovité napätie	Sekundárne menovité napätie	Príkon	Rozmery	Hmotnosť	Dopravný výkon	Hĺbka ponorenia	Výška fontány	Dĺžka hadice	Dĺžka kábla
SL	Nazivna napetost	Nazivna sekundarna napetost	Poraba moči	Dimenzije	Teža	Črpalna zmogljivost	Potopna globina	Višina fontane	Dolžina cevi	Dolžina kabla
HR	Nazivni napon	Sporedni nazivni napon	Potrošnja energije	Dimenzije	Težina	Protočni kapacitet	Dubina uranjanja	Visina vodoskoka	Duljina cijevi	Duljina kabela
RO	Tensiunea măsurată	Tensiunea măsurată a înfăşurării secundare	Putere consumată	Dimensiuni	Greutate	Debit de pompare	Adâncime de imersie	Înălţimea fântânii arteziene	Lungimea furtunului	Lungime cablu
BG	Номинално напрежение	Номинално напрежение вторично	Потребявана мощност	Размери	Тегло	Дебит	дълбочина на потапяне	Височина на фонтана	Дължина на маркуча	Дължина на кабела
UK	Вимірювальна напруга	Вимірювальна напруга вторинна	Споживання електроенергії	Розміри	Вага	Продуктивність	Глибина занурення	Висота фонтану	Довжина шлангу	Довжина кабелю
RU	Измерительное напряжение	Измерительное напряжение вторично	Потребление мощности	Размеры	Вес	Производительность	Глубина погружения	Высота фонтана	Длина шланга	Длина кабеля
CN	额定电压	变压器次级额定电压	功率消耗	尺寸	重量	输送能力	浸没深度	喷泉高度	软管长度	电缆长度
Water Jet Lightning	**DC 12 V**	**–**	**–**	**150 x 115 x 200 mm**	**1.3 kg**	**–**	**–**	**max. 0.9 m**	**–**	**8 m**
12V-Steuerungsbox (12V control box)	**DC 12 V**	**–**	**41 W**	**215 x 180 x 305 mm**	**1.35 kg**	**–**	**–**	**–**	**–**	**–**
Trafo (transformer)	**AC 230 V / 50 Hz**	**DC 12 V**	**–**	**160 x 100 x 100 mm**	**3.2 kg**	**–**	**–**	**–**	**–**	**2 m / 0.5 m**
Pumpe (pump)	**DC 12 V**	**–**	**17 W**	**–**	**–**	**max. 1.500 l/h**	**2 m**	**–**	**6 m**	**8 m**

	IP 68 4 m			IP 44		
DE	Staubdicht. Wasserdicht bis 4 m Tiefe.	Vor direkter Sonneneinstrahlung schützen	Betrieb nur erlaubt mit Sicherheits-transformator	Staubgeschützt. Geschützt gegen Spritzwasser	Nicht mit normalem Hausmüll entsorgen!	Achtung! Lesen Sie die Gebrauchsanweisung
EN	Dust tight. Submersible to 4 m depth.	Protect from direct sun radiation.	Operation is only permitted with the safety transformer fitted	Dust protected. Splash water protected	Do not dispose of together with household waste!	Attention! Read the operating instructions
FR	Imperméable aux poussières. Etanche à l'eau jusqu'à une profondeur de 4 m.	Protéger contre les rayons directs du soleil.	Exploitation uniquement autorisée avec le transformateur de sécurité	Protection contre la poussière. Protection contre la projection d'eau	Ne pas recycler dans les ordures ménagères !	Attention ! Lire la notice d'emploi
NL	Stofdicht. Waterdicht tot een diepte van 4 m.	Beschermen tegen direct zonlicht.	Gebruik alleen toegestaan met veiligheidstransformator	Stofvrij. Beschermd tegen spatwater	Niet bij het normale huisvuil doen!	Let op! Lees de gebruiksaanwijzing
ES	A prueba de polvo. Impermeable al agua hasta 4 m de profundidad.	Protéjase contra la radiación directa del sol.	El funcionamiento sólo está permitido con el transformador de seguridad	Protegido contra polvo Protegido contra chorros de agua	¡No deseche el equipo en la basura doméstica!	¡Atención! Lea las instrucciones de uso
PT	À prova de pó. À prova de água até 4 m de profundidade.	Proteger contra radiação solar directa.	Operação só em conjunto com o transformador de segurança	Protegido contra pó. Protegido contra respingos de água	Não deitar ao lixo doméstico!	Atenção! Leia as instruções de utilização
IT	A tenuta di polvere. Impermeabile all'acqua fino a 4 m di profondità.	Proteggere contro i raggi solari diretti.	Funzionamento permesso solo con trasformatore di sicurezza	Protetto contro la povere. Protetto contro gli spruzzi d'acqua	Non smaltire con normali rifiuti domestici!	Attenzione! Leggete le istruzioni d'uso!
DA	Støvtæt. Vandtæt ned til 4 m dybde.	Beskyt mod direkte sollys.	Drift kun tilladt med sikkerheds-transformator	Støvbeskyttet. Stænkvandsbeskyttet	Må ikke bortskaffes med det almindelige husholdningsaffald.	OBS! Læs brugsanvisningen
NO	Støvtett. Vanntett ned til 4 m dyp.	Beskytt mot direkte sollys.	Bare tillatt i bruk med sikkerhetstransformator	Støvbeskyttet. Beskyttet mot vannsprut.	Ikke kast i alminnelig husholdningsavfall!	NB! Les bruksanvisningen
SV	Dammtät. Vattentät till 4 m djup.	Skydda mot direkt solstrålning.	Drift endast tillåten med säkerhets-transformator	Dammskyddad. Skyddad mot droppvatten	Får inte kastas i hushållssoporna!	Varning! Läs igenom bruksanvisningen
FI	Pölytiivis. Vesitiivis 4 m syvyyteen asti	Suojattava suoralta auringonvalolta.	Käytä vain sallittuja turvamuuntajia	Suojattu pölyltä. Suojattu tippuvedeltä.	Älä hävitä laitetta tavallisen talousjätteen kanssa!	Huomio! Lue käyttöohje
HU	Portömített. Vízálló 4 m-es mélységig.	Óvja közvetlen napsugárzástól.	Az üzemeltetés csak biztonsági transzformátorral engedélyezett.	Porvédett. Fröccsvíz-védett	A készüléket nem a normál háztartási szeméttel együtt kell megsemmisíteni!	Figyelem! Olvassa el a használati útmutatót
PL	Pyłoszczelny. Wodoszczelny do 4 m głębokości.	Chronić przed bezpośrednim nasłonecznieniem.	Eksploatacja jest dozwolona tylko z transformatorem zabezpieczającym	Ochrona przed pyłem. Odporne na rozpryskującą się wodę	Nie wyrzucać wraz ze śmieciami domowymi!	Uwaga! Przeczytać instrukcję użytkowania!
CS	Prachotěsný. Vodotěsný do hloubky 4 m.	Chránit před přímým slunečním zářením.	Provoz je povolen pouze s bezpečnostním transformátorem	Chráněný proti prachu. Chráněný proti odstřikující vodě	Nelikvidovat v normálním komunálním odpadu!	Pozor! Přečtěte Návod k použití!
SK	Prachotesný. Vodotesný do hĺbky 4 m.	Chrániť pred priamym slnečným žiarením.	Prevádzka je dovolená len s bezpečnostným transformátorom	Chránený proti prachu. Chránený proti odstrekujúcej vode	Nelikvidovať v normálnom komunálnom odpade!	Pozor! Prečítajte si Návod na použitie
SL	Ne prepušča prahu. Ne prepušča vode do globinen 4 m.	Zaščitite pred neposrednimi sončnimi žarki.	Obratovanje je dovoljeno samo z varnostnim transformatorjem.	Zaščiteno pred prahom. Zaščiteno pred škropljenjem	Ne zavrzite skupaj z gospodinjskimi odpadki!	Pozor! Preberite navodila za uporabo!
HR	Ne propušta prašinu. Ne propušta vodu do 4 m dubine.	Zaštitite od izravnog sunčevog zračenja.	Rad dozvoljen samo sa sigurnosnim transformatorom.	Zaštićeno od prašine. Zaštićeno od prskajuće vode	Nemojte ga bacati u običan kućni otpad!	Pažnja! Pročitajte upute za upotrebu!
RO	Etanş la praf. Etanş la apă, până la o adâncime de 4 m.	Protejaţi împotriva razelor directe ale soarelui.	Utilizarea este permisă numai cu transformator de siguranţă	Protejat împotriva prafului. Protejat împotriva stropirii cu apă	Nu aruncaţi în gunoiul menajer !	Atenţie ! Citiţi instrucţiunile de utilizare !
BG	Защитено от прах. Водоустойчив до дълбочина 4 м.	Да се пази от слънчеви лъчи.	Работата е разрешена само с авариен трансформатор.	Защитено от прах. Защитено от напръскване с вода	Не изхвърляйте заедно с обикновения домакински боклук!	Внимание! Прочетете упътването
UK	Пилонепроникний. Водонепроникний до 4 м.	Пристрій повинен бути захищений від прямого сонячного випромінювання.	Експлуатація дозволяється тільки за наявності запобіжних трансформаторів	Захищений від пилу і бризок води	Не викидайте разом із побутовим сміттям!	Увага! Читайте інструкцію.
RU	Пыленепрониц. Водонепрониц. на глубине до 4 м.	Защищать от прямого воздействия солнечных лучей.	Эксплуатация разрешается только при наличии предохранительных трансформаторов	Пылезащищен. Защищен от водяных брызг	Не утилизировать вместе с домашним мусором!	Внимание! Прочитайте инструкцию по использованию
CN	防尘。至 4 米深防水。	防止阳光直射。	只允许用安全变压器来运行	有防尘保护 有防溅水保护	**不要**与普通的家庭垃圾一起丢弃!	**注意**! 请阅读使用说明书。

EU-Konformitätserklärung
Declaration of EU-conformity

OASE GmbH
Tecklenburger Str. 161
48477 Hörstel
Tel. +49 54 54 / 80-0
Email: info@oase-livingwater.com

erklärt, dass das Produkt
declares that the product

Produkt / *Product*:	**Wasserspiel** ***Water game***
Typ / *Type*:	**Water Trio, Water Quintet, Water Quintet Creative, Water Jet Lightning, Jumping Jet Rainbow Star**

den folgenden Richtlinien der Union entspricht:
complies to the following directives of the Union:

2014/53/EU, 2011/65/EU

Die vollständige EU-Konformitätserklärung ist unter der folgenden Internetadresse abrufbar:
The complete Declaration of EU-conformity is available at the following internet address:

www.oase-livingwater.com/ce

55005 / M06



OASE GmbH · www.oase-livingwater.com
Tecklenburger Straße 161 · 48477 Hörstel · Postfach 20 69 · 48469 Hörstel · Germany

CE

12397A/04-19