Oase



Floating fountain illumination set

RGB

DE	Gebrauchsanleitung
EN	Operating instructions
FR	Notice d'emploi
NL	Gebruiksaanwijzing
ES	Instrucciones de uso
PT	Instruções de uso
IT	Istruzioni d'uso
DA	Brugsanvisning
NO	Bruksanvisning
SV	Bruksanvisning
FI	Käyttöohje
HU	Használati útmutató
PL	Instrukcja użytkowania
CS	Návod k použití
SK	Návod na použitie
SL	Navodila za uporabo
HR	Uputa o upotrebi
RO	Instrucţiuni de folosinţă
BG	Упътване за употреба
UK	Посібник з експлуатації
RU	Руководство по эксплуатации
ZH	使用说明书

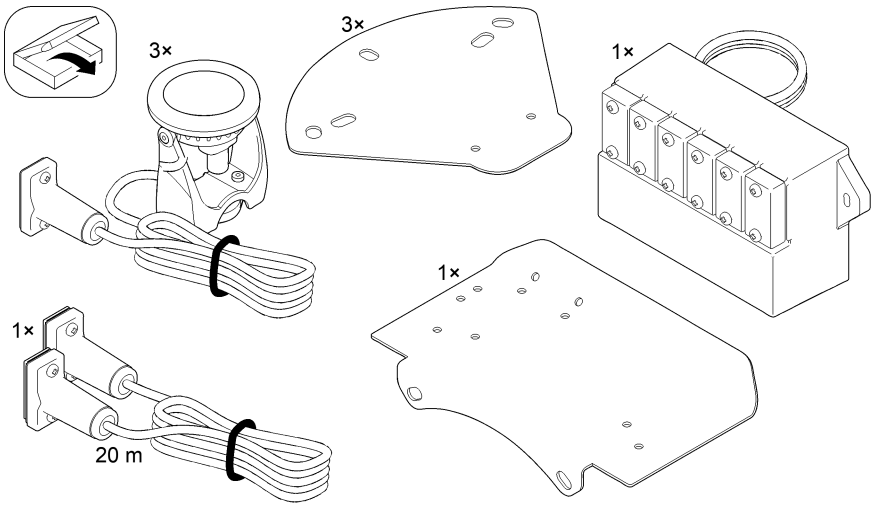

7×
M8 × 12
A8

8×
M5 × 22
M5
5.3

2×
M8 × 20
A8
8.4 (2×)

2×
6.4

6×

PJT0031

A

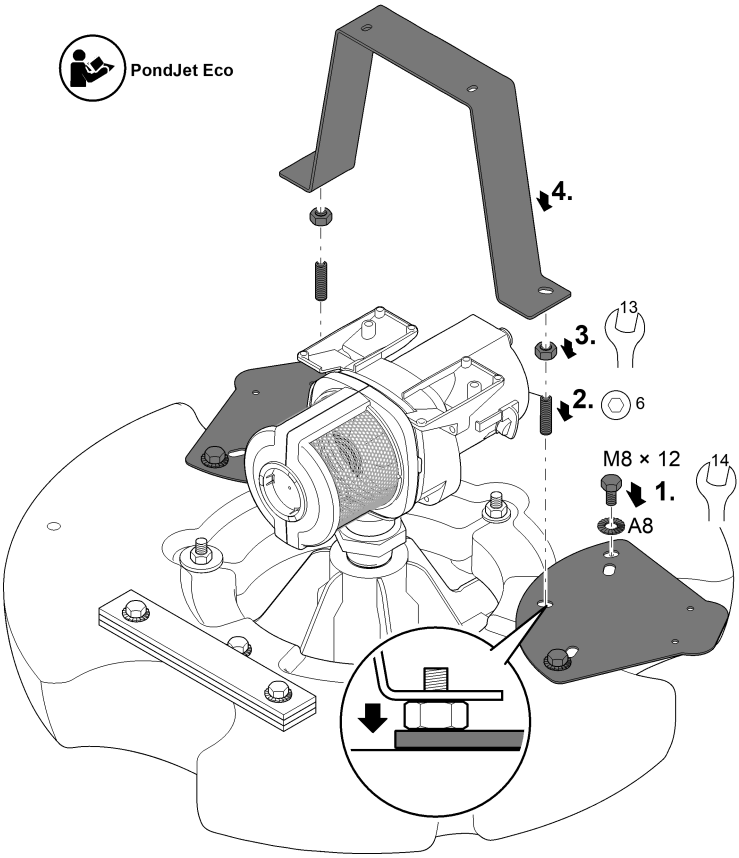

PJT0020

B

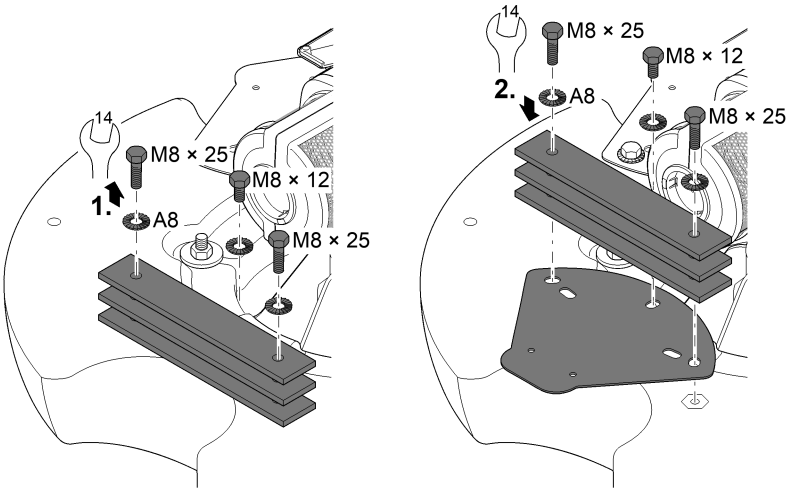

PJT0029

C

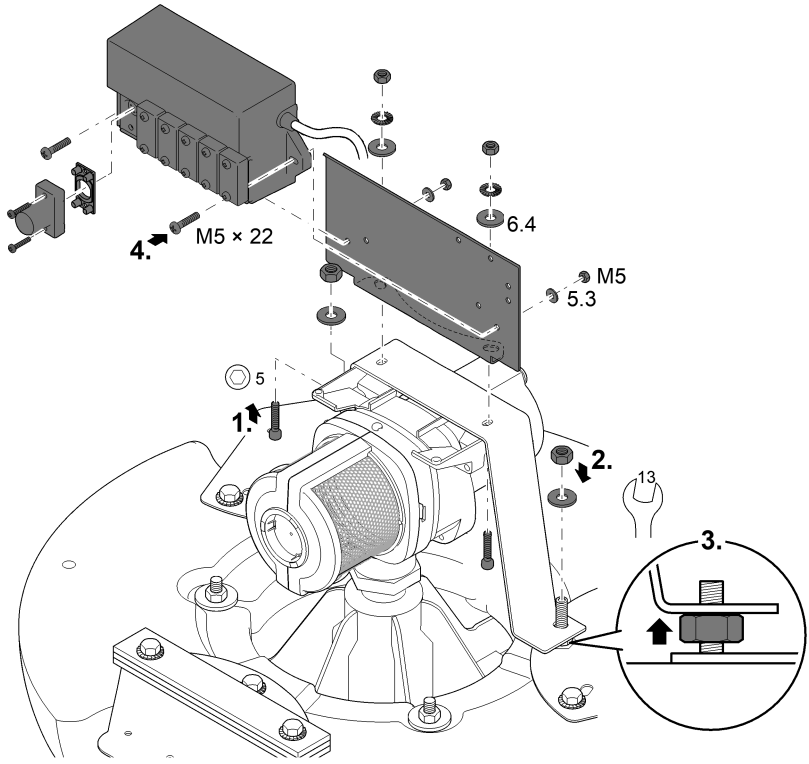

PJT0033

D

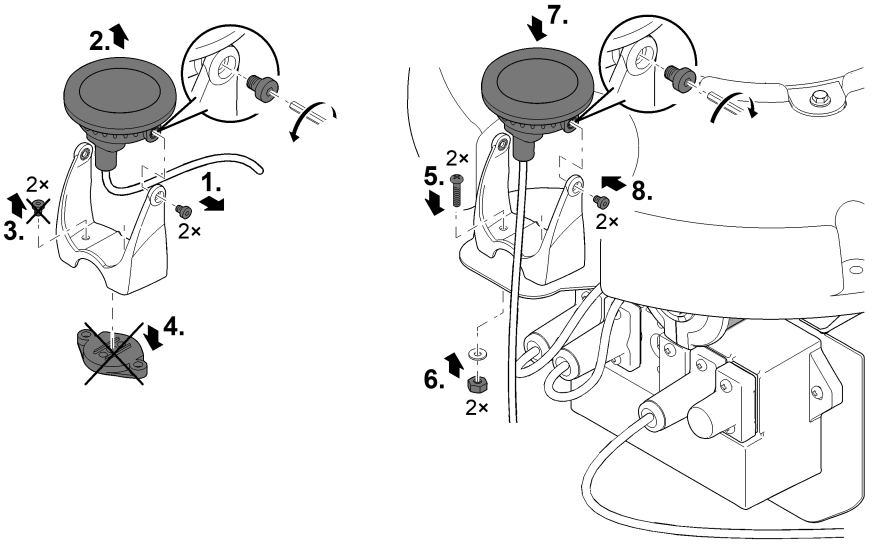

PJT0032

E

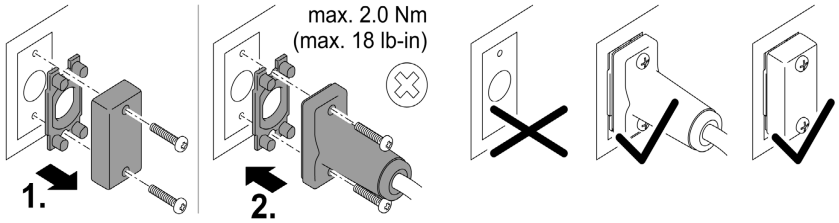

PLX0004

F

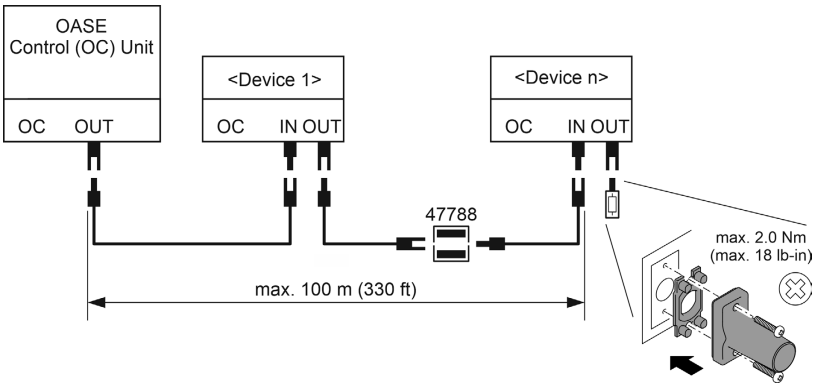

EGC0045

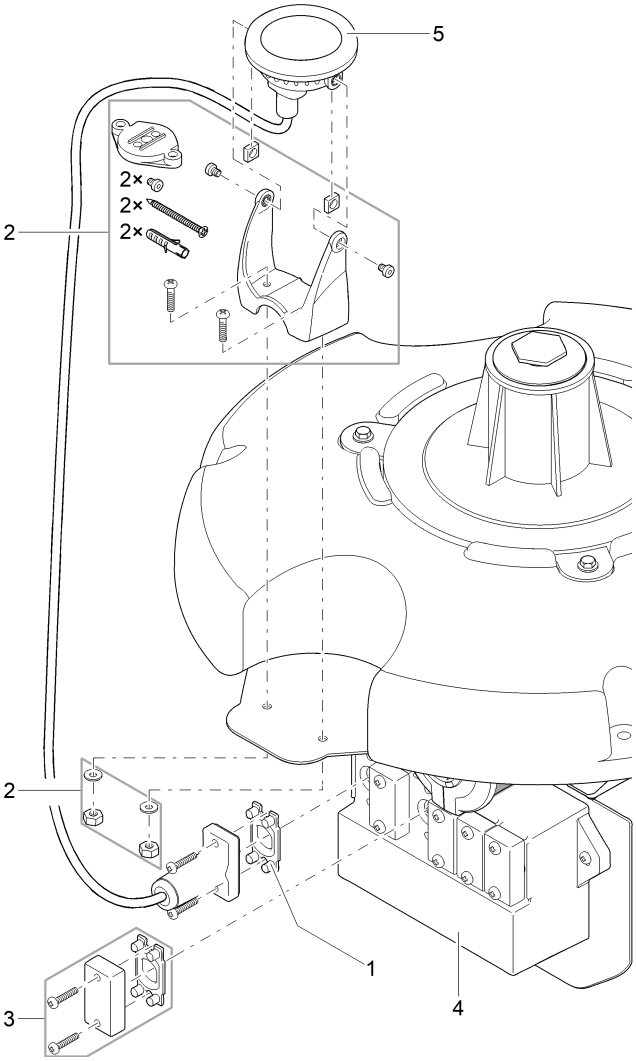

PJT0034

INT		USA, CAN	
1	47019	1	47019
2	43754	2	43754
3	43867	3	43867
4	48676	4	–
5	42638	5	72377

OASE GmbH
Tecklenburger Straße 161
48477 Hörstel | Germany
✆ +49 (0) 5454 80-0
✉ info@oase.com
www.oase.com

OASE North America Inc.
125 Lena Drive | Aurora | Ohio 44202 | USA
✉ customerservice@atlantic-oase.com
www.atlantic-oase.com

48677/02-25